ROCIADORA INALÁMBRICA DE QUÍMICOS PARA JARDINERÍA

24 V MAX.* | 1.3 Ah | 4 L

MANUAL DEL OPERADOR

Una división de Snow Joe®, LLC

Modelo 24V-GS-LTW

Form No. SJ-24V-GS-LTW-880S-MR2

¡IMPORTANTE!

Instrucciones de seguridad

Todos los operadores deberán leer estas instrucciones antes del uso

Cualquier artefacto motorizado puede ser peligroso si se usa incorrectamente. Algunas de las precauciones de seguridad que aparecen en este manual se aplican a muchos artefactos. Otras advertencias son específicas al uso de esta rociadora inalámbrica.

Obedezca siempre estas normas de seguridad. No hacerlo podría causar lesiones personales severas o incluso la muerte.

⚠ **¡PRECAUCIÓN!** Esto indica una situación peligrosa que, de no ser evitada, puede causar lesiones personales menores o moderadas.

⚠ **¡ADVERTENCIA!** Esto indica una situación peligrosa que, de no ser evitada, puede causar lesiones personales severas o la muerte.

⚠ **¡PELIGRO!** Esto indica una situación peligrosa que, de no ser evitada, dará como resultado lesiones personales severas o la muerte.

Seguridad general

⚠ **¡ADVERTENCIA**! Este artefacto no está destinado para su uso por niños o por otras personas sin asistencia o supervisión cuyas habilidades físicas, sensoriales o mentales les impidan usarlo de forma segura. Los niños deben estar bajo supervisión para garantizar que no jueguen con el artefacto.
Antes de encender su máquina, inspecciónela cuidadosamente para cerciorarse de que no tenga defectos. Si encuentra algún defecto, no la encienda. Contacte a un distribuidor autorizado Snow Joe® + Sun Joe® o comuníquese con la central de servicio al cliente Snow Joe® + Sun Joe® llamando al 1-866-SNOWJOE (1-866-766-9563).

⚠ **¡ADVERTENCIA!** Lea todas las advertencias de seguridad e instrucciones. No seguir las instrucciones y advertencias puede causar un choque eléctrico, incendio y/o lesiones personales graves.

⚠ **¡ADVERTENCIA!** Al usar esta rociadora inalámbrica para jardín se deberán tomar siempre precauciones básicas de seguridad para reducir riesgos de incendio, choque eléctrico y lesiones personales. Estas incluyen:

- **Conozca su rociadora para jardín**: lea y entienda el manual del operador, y observe las advertencias y etiquetas de instrucciones estampadas a la herramienta.
- **No opere este producto en atmósferas explosivas, tales como en presencia de líquidos, gases o polvos inflamables**: las herramientas motorizadas crean chispas que pueden encender el polvo o los gases.
- **No exponga este artefacto a la lluvia o a condiciones mojadas**: el agua que entre a una herramienta motorizada incrementará el riesgo de choque eléctrico.
- **No permita que niños o adultos ingresen al área en la que usted esté operando este producto**: la exposición a algunos químicos puede ser peligrosa.
- **Use el artefacto correcto**: no use este artefacto en un trabajo para el cual no ha sido diseñado.
- **Este producto solo es adecuado para su uso en exteriores.**
- **No fuerce el artefacto**: hará el trabajo mejor y con menos posibilidades de lesiones personales si es usado al ritmo para el cual fue diseñado.
- **Manténgase alerta, mire lo que está haciendo y utilice su sentido común al operar este producto**: no lo use cuando se encuentre cansado o bajo la influencia de drogas, alcohol o medicamentos. Un momento de distracción durante el uso de este producto podría ocasionar lesiones personales severas.
- **Vístase adecuadamente. No lleve prendas holgadas ni joyas**: recójase el cabello largo. Mantenga su cabello, ropa y guantes lejos de las partes móviles. La ropa holgada, las joyas o el cabello largo se pueden enganchar en las partes móviles.
- **Use equipos de seguridad**: use siempre protección ocular con cubiertas laterales o gafas, además de una máscara anti-polvo. Proteja sus ojos, piel y pulmones contra el rociado desplazado y durante el mezclado, llenado y limpiado.
- **No se extralimite**: mantenga un equilibrio apropiado en todo momento. No use el producto parado sobre una escalera o soporte inestable. Una posición de pie en una superficie sólida permite un mejor control del producto en situaciones inesperadas.

© 2020 by Snow Joe®, LLC
All rights reserved. Original instructions.

SAVE THESE INSTRUCTIONS

- **No use este producto si el interruptor no lo enciende o apaga**: cualquier producto que no pueda ser controlado por su interruptor de encendido/apagado es peligroso y deberá ser reparado.
- **Guarde los artefactos inactivos en interiores**: cuando no estén siendo usados, los artefactos deberán ser guardados en interiores, en lugares secos y altos o bajo llave, lejos del alcance de los niños.
- **Cuide el artefacto**: manténgalo limpio para su mejor funcionamiento posible y así evitar lesiones personales. Siga las instrucciones para el cambio de accesorios.
- **Inspeccione el artefacto en busca de partes dañadas**: antes de seguir usando el artefacto, se deberá inspeccionar cuidadosamente toda parte o protector dañado con el propósito de determinar si funcionará apropiadamente en la tarea para la cual fue diseñado. Verifique el alineamiento de las partes móviles, las junturas de las partes móviles, roturas de partes, monturas y cualquier otra condición que pueda afectar su funcionamiento. Una guarda u otra parte que esté dañada deberá ser reparada correctamente o reemplazada en un centro de servicio autorizado a menos que se indique lo contrario en este manual.
- **Mantenga la rociadora y su mango seco, limpio y libre de aceite y grasa**: siempre use un paño limpio para limpiarlo. Nunca use líquido de frenos, gasolina, productos a base de petróleo ni ningún otro solvente fuerte para limpiar su herramienta. Obedecer esta regla reducirá el riesgo de pérdida de control y deterioro del plástico de la carcasa.
- **Use este producto en conformidad con estas instrucciones y en la forma destinada, tomando en cuenta las condiciones de trabajo y la labor a ser realizada**: emplear este producto en operaciones distintas a las cuales está destinado puede resultar peligroso.
- **Evite encendidos accidentales**: asegúrese de que el interruptor esté en la posición de apagado antes de insertar la batería, levantar el artefacto o transportarlo. Llevar un artefacto con su dedo sobre el interruptor, o un artefacto con el interruptor en la posición de encendido, puede causar accidentes.

⚠ **¡ADVERTENCIA!** Desconecte la batería del artefacto antes de realizar cualquier ajuste, cambiar accesorios, o guardar el artefacto. Dichas medidas preventivas de seguridad reducen el riesgo de encender el artefacto de forma accidental.

- **Use el producto solo con una batería específicamente diseñada para este.** El uso de baterías de otro tipo puede causar incendios o lesiones personales.
- **Haga reparar este producto por una persona calificada usando únicamente partes de repuesto originales.** Esto mantendrá la seguridad de la herramienta motorizada.
- **Al reparar este producto, utilice solamente partes de repuesto idénticas.** Siga las instrucciones en la sección de mantenimiento de este manual. El uso de partes no autorizadas o no seguir las instrucciones de mantenimiento pueden provocar un riesgo de un choque eléctrico o lesiones personales.

Reglas de seguridad específicas de la rociadora para jardín

⚠ **¡PELIGRO! Riesgo de incendio o explosión.** No rocíe líquidos inflamables como gasolina. Busque los símbolos de advertencia.

⚠ **¡ADVERTENCIA!** Algunos vapores creados por productos usados con esta rociadora contienen químicos que pueden ser perjudiciales para su salud. Obedezca las instrucciones en los contenedores de todos esos productos. Para reducir su exposición a estos químicos, use equipos de seguridad aprobados tales como máscaras especialmente diseñadas para filtrar vapores, así como guantes y otros equipos de protección adecuados.

⚠ **¡PRECAUCIÓN!** Cuando se rocía un líquido inflamable, este puede causar un incendio o explosión, especialmente en un espacio cerrado.

- Antes de usar un pesticida o cualquier otra sustancia rociable con esta rociadora, lea detenidamente la etiqueta en el contenedor original y obedezca las instrucciones. Algunos materiales de rociado son peligrosos y no deben ser usados en esta rociadora ya que pueden dañarla y causar graves lesiones personales y daños materiales.
- Peligro de choque eléctrico. Nunca rocíe sobre tomacorrientes.
- No use químicos de calidad comercial o químicos para propósitos comerciales o industriales. Use solo químicos a base de agua para patios y jardines, disponibles para consumidores.
- No vierta líquidos calientes o hirviendo dentro del tanque. Estos pueden dañar la manguera o tanque.
- El área de rociado debe estar bien ventilada.
- Evite rociar durante días con viento. El rocío puede caer sobre plantas u objetos que no deban ser rociados.
- Guarde la rociadora en un espacio interior seguro y bien ventilado, con su tanque vacío.
- No use líquidos cáusticos (alcalinos) auto-calentables o corrosivos (ácidos) con esta rociadora. Estos líquidos pueden corroer el metal o debilitar el tanque y la manguera.
- Sepa los contenidos de la sustancia química siendo rociada. Lea todas las hojas de datos de seguridad (MSDS) y etiquetas de contenedor proporcionadas con la sustancia química. Obedezca las instrucciones de seguridad del fabricante de la sustancia química.
- No deje residuos o materiales de rociado en el tanque luego de usar la rociadora. Límpiela después de cada uso.
- No fume mientras rocíe, ni rocíe donde haya chispas o fuego presentes.
- Riesgo de inyección. No rocíe directamente sobre la piel.
- Para reducir el riesgo de choque eléctrico, no sumerja la rociadora dentro de agua o algún otro líquido. No coloque o guarde la rociadora en un lugar desde el que pueda caer o ser arrojado a una bañera o fregadero.

- Cuide este producto. Inspeccione cuidadosamente tanto el interior como el exterior de la rociadora, y examine los componentes antes de cada uso. Inspeccione mangueras rotas o deterioradas, fugas, boquillas obstruidas, y partes dañadas o faltantes. Si el producto está dañado, hágalo reparar antes de usarlo. Muchos accidentes son causados por productos mal mantenidos.
- Retire la batería de la rociadora antes de drenarla, limpiarla o guardarla. Dichas medidas preventivas de seguridad reducen el riesgo de un encendido accidental.
- Use siempre gafas o protección ocular con cubiertas laterales. Si no usa protección ocular, le puede caer fluido a sus ojos, causándole lesiones graves.
- Proteja sus pulmones. Use una máscara facial o mascarilla anti-polvo al usar esta rociadora. Seguir esta regla reducirá el riesgo de lesiones personales severas.
- Las herramientas a batería no se tienen que conectar a un tomacorriente; por lo tanto siempre están en condiciones de operación. Esté atento a posibles peligros cuando no esté usando su herramienta a batería, o al cambiarle accesorios. Retire la batería cuando la herramienta no esté siendo usada. Seguir esta regla reducirá el riesgo de un choque eléctrico, incendio o lesiones personales graves.
- Guarde este producto lejos del alcance de los niños y no permita que personas no familiarizadas con el producto o estas instrucciones lo operen.

Instrucciones de seguridad para la batería y el cargador

Prestamos mucha atención al diseño de cada batería para garantizar la producción de baterías seguras y durables, con una alta densidad de energía. Las celdas de la batería tienen varios dispositivos de seguridad. Cada celda individual es inicialmente formateada y sus curvas eléctricas características son registradas. Estos datos son luego usados exclusivamente para ensamblar las mejores baterías posibles.

Independientemente de todas las precauciones de seguridad, se debe tener mucho cuidado al manipular las baterías. Las siguientes instrucciones deben ser obedecidas en todo momento para garantizar un uso seguro. Un uso seguro solo puede ser garantizado si se usan celdas libres de daños. Una manipulación incorrecta de las baterías puede causar daños en sus celdas.

¡IMPORTANTE! Los análisis han confirmado que el uso incorrecto y el cuidado deficiente de baterías de alto rendimiento son las causas principales de lesiones personales y/o daños al producto.

⚠ **¡ADVERTENCIA!** Use solo baterías de repuesto aprobadas. Otras baterías pueden dañar la rociadora inalámbrica para jardín y provocar un desperfecto que pueda causar lesiones personales severas.

⚠ **¡ADVERTENCIA!** No use baterías o artefactos que hayan sido dañados o modificados. Las baterías dañadas o modificadas pueden reaccionar impredeciblemente, causando un incendio, explosión, o riesgo de lesiones personales.

No modifique ni intente reparar el artefacto o la batería, a menos que lo haga según lo indicado en las instrucciones de uso y cuidado.

Haga reparar su batería por un técnico calificado empleando solo partes de repuesto idénticas. Esto garantizará que la seguridad de la batería se mantenga intacta.

⚠ **¡PRECAUCIÓN!** Para reducir el riesgo de lesiones personales, cargue la batería de iones de litio iON+ de 24V solo con su cargador de baterías de iones de litio designado, el iON+ de 24V. Otros tipos de cargadores presentan riesgos de incendios, lesiones personales y daños materiales. No conecte una batería a un enchufe de suministro de electricidad o encendedor de cigarrillos en un automóvil. Dicho uso indebido dañará o deshabilitará permanentemente la batería.

- **Evite entornos peligrosos**: no cargue la batería bajo la lluvia o nieve, ni en lugares húmedos o mojados. No use la batería ni el cargador en atmósferas explosivas (gases, polvo o materiales inflamables), ya que al insertar o retirar la batería se pueden generar chispas que causen un incendio.
- **Cargue la batería en un área bien ventilada**: no obstruya los conductos de ventilación del cargador. Manténgalos despejados para permitir una ventilación adecuada. No permita que se fume o haya fuego abierto cerca de una batería siendo cargada. Los gases presentes pueden explotar.

  NOTA: el rango seguro de temperatura para la batería es de 41°F (5°C) a 105ºF (40.5°C). No cargue la batería en exteriores a temperaturas congelantes. Cárguela a temperatura ambiente en interiores. Cargar de forma incorrecta o a temperaturas fuera del rango especificado puede dañar la batería e incrementar el riesgo de incendio.
- **Cuide el cable de alimentación del cargador**: al desenchufar el cargador tire del enchufe, no del cable de alimentación, para desconectarlo del tomacorriente y así evitar daños al enchufe y cable. Nunca transporte el cargador colgado de su cable, ni tire del cable para desconectarlo del tomacorriente. Mantenga el cable alejado del calor, grasas y bordes afilados. Asegúrese de que el cable no sea pisado, que la gente no se tropiece con éste, ni que esté sujeto a daños o tensiones mientras el cargador esté siendo usado. No use el cargador con un cable o enchufe dañado. Reemplace un cargador dañado inmediatamente.

- **No use un cable de extensión a menos que sea absolutamente necesario**: usar un cable de extensión incorrecto, dañado o conectado de forma inapropiada puede causar un incendio o choque eléctrico. Si se debe usar un cable de extensión, conecte el cargador a un cable de extensión de calibre 16 (o más grueso) de alambrado adecuado, con su enchufe hembra encajando perfectamente en el enchufe macho del cargador. Verifique que el cable de extensión esté en buenas condiciones.
- **El cargador (XZ2600-0450) está clasificado solo para voltajes de 100 V a 240 V CA**: el cargador debe estar enchufado a un tomacorriente apropiado.
- **Use solo accesorios recomendados**: el uso de un accesorio no recomendado ni vendido por el fabricante de la batería o cargador puede resultar en un riesgo de un choque eléctrico, incendio o lesiones personales.
- **Desenchufe el cargador cuando no esté siendo usado**: asegúrese de retirar las baterías de los cargadores desenchufados.

⚠ **¡ADVERTENCIA!** Para reducir el riesgo de un choque eléctrico, desenchufe siempre el cargador antes de llevar a cabo cualquier tarea de limpieza o mantenimiento. No permita que entre agua dentro del cargador. Use un interruptor de circuito por falla a tierra (GFCI) para reducir el riesgo de un choque eléctrico.

- **No queme ni incinere baterías**: las baterías pueden explotar, causando lesiones personales o daños. Las baterías generan sustancias y humos tóxicos al ser quemadas.
- **No triture, deje caer ni dañe las baterías**: no use la batería ni el cargador si han sido severamente golpeados, se han dejado caer, se han aplastado, o han sido dañados de cualquier forma como por ejemplo perforados con un clavo, golpeados con un martillo, pisados, etc.
- **No los desarme**: el reensamblado incorrecto puede presentar un riesgo severo de choque eléctrico, fuego o exposición a químicos tóxicos de la batería. Si la batería o el cargador están dañados, contacte a un distribuidor autorizado Snow Joe® + Sun Joe® o comuníquese con la central de servicio al cliente Snow Joe® + Sun Joe® llamando al 1-866-SNOWJOE (1-866-766-9563) para obtener ayuda.
- **Los químicos de la batería causan quemaduras severas**: nunca deje que una batería dañada haga contacto con la piel, ojos o boca. Si una batería dañada deja escapar químicos, use guantes de hule o neopreno para deshacerse de ella de forma segura. Si la piel es expuesta a los químicos de la batería, lave el área afectada con jabón y agua, y enjuague con vinagre. Si los ojos son expuestos a los químicos, inmediatamente enjuáguelos con agua durante 20 minutos y busque atención médica. Quítese y deshágase de las vestimentas contaminadas.
- **No provoque un cortocircuito**: una batería puede hacer cortocircuito si un objeto metálico hace conexión entre los contactos positivo y negativo de la batería. No coloque una batería cerca de objetos que puedan causar un cortocircuito tales como monedas, sujetapapeles, tornillos, clavos, llaves u otros objetos metálicos. Una batería cortocircuitada representa un riesgo de incendio y lesiones personales severas.
- **Guarde su batería y cargador en un lugar fresco y seco**: no guarde la batería ni el cargador donde las temperaturas puedan exceder los 105ºF (40.5ºC), como bajo la luz directa del sol o dentro de un vehículo o construcción metálica durante el verano.

Información sobre la batería

1. La batería suministrada con su rociadora inalámbrica para jardín está cargada solo parcialmente. La batería tiene que ser cargada por completo antes de que usted use la herramienta por primera vez.
2. Para un óptimo rendimiento de la batería, evite ciclos de descarga baja cargando frecuentemente la batería.
3. Guarde la batería en un lugar fresco, de preferencia a 77°F (25°C) y cargada al menos a un 40%.
4. Las baterías de iones de litio están sujetas a un proceso natural de desgaste. La batería debe ser reemplazada a más tardar cuando su capacidad caiga a un 80% de su capacidad inicial, cuando estaba nueva. Las celdas debilitadas en una batería gastada no son capaces de cumplir con los requisitos de alta potencia necesarios para la operación adecuada de su rociadora, y por tanto representan un riesgo de seguridad.
5. No arroje las baterías al fuego abierto ya que pueden causar una explosión.
6. No queme la batería ni la exponga al fuego.
7. No descargue la batería exhaustivamente. Una descarga exhaustiva dañará las celdas de la batería. La causa más común de descarga exhaustiva es el almacenamiento prolongado o la falta de uso de baterías parcialmente descargadas. Deje de trabajar tan pronto como el rendimiento de la batería caiga considerablemente o se active el sistema de protección electrónico. Almacene la batería únicamente luego de haberla cargado por completo.
8. Proteja las baterías y la herramienta contra sobrecargas. Las sobrecargas causarán rápidamente un sobrecalentamiento y daños a las celdas dentro de la batería, incluso si este sobrecalentamiento no es aparente por fuera.
9. Evite daños y golpes. Reemplace inmediatamente una batería que se haya caído desde una altura de más de un metro o que haya sido expuesta a golpes violentos, incluso si el exterior de la batería aparenta no tener daños. Las celdas dentro de la batería pueden haber sufrido daños severos. En dichos casos, lea la información de eliminación para deshacerse apropiadamente de la batería.
10. Si la batería sufre una sobrecarga y sobrecalentamiento, el sistema interruptor de corte de protección integrado apagará el equipo por motivos de seguridad.

    ¡IMPORTANTE! No mueva más el interruptor de encendido/apagado a la posición de encendido (“I”) si el sistema interruptor de corte de protección se ha activado. Esto puede dañar la batería.

11. Use únicamente baterías originales. El uso de otras baterías puede causar lesiones personales o una explosión.

Información sobre el cargador y el proceso de carga

1. Verifique la información indicada en la placa de especificaciones del cargador de batería. Asegúrese de conectar el cargador de batería a una fuente de alimentación que tenga el voltaje indicado en la placa de especificaciones. Nunca lo conecte a una fuente de alimentación con un voltaje distinto al indicado.
2. Proteja el cargador de batería y su cable contra daños. Mantenga el cargador y su cable alejados del calor, grasa, aceite y bordes afilados. Haga reparar sin demora los cables dañados por un técnico calificado en un concesionario autorizado Snow Joe® + Sun Joe® o comuníquese con la central de servicio al cliente Snow Joe® + Sun Joe® llamando al 1-866-SNOWJOE (1-866-766-9563).
3. Los enchufes eléctricos deben encajar en los tomacorrientes. Nunca modifique el enchufe de ninguna manera. No use ningún adaptador de enchufe con artefactos que tengan conexión a tierra. El uso de enchufes no modificados y tomacorrientes equivalentes reducirá el riesgo de un choque eléctrico.
4. Mantenga el cargador de batería, la(s) batería(s) y la herramienta inalámbrica lejos del alcance de los niños.
5. No use el cargador de batería suministrado para cargar baterías de otras herramientas inalámbricas.
6. Durante periodos de trabajo pesado, la batería se calentará. Permita que la batería se enfríe a temperatura ambiente antes de volverla a cargar.
7. No sobrecargue las baterías. No exceda los tiempos máximos de carga. Estos tiempos de carga solo se aplican a baterías descargadas. La inserción frecuente de una batería cargada o parcialmente cargada resultará en una sobrecarga y daños a las celdas. No deje las baterías en el cargador por días enteros.
8. Nunca use o cargue las baterías si sospecha que han pasado más de doce (12) meses desde la última vez que fueron cargadas. Existe una alta probabilidad de que la batería ya haya sufrido un daño severo (descarga exhaustiva).
9. Cargar baterías a temperaturas menores de 41°F (5°C) causará daños químicos a las celdas y puede provocar un incendio.
10. No use baterías que hayan sido expuestas al calor durante el proceso de carga, ya que sus celdas pueden haber sufrido daños severos.
11. No use baterías que se hayan curvado o deformado durante el proceso de carga, ni aquellas que muestren otros síntomas atípicos como liberación de gases, zumbidos, grietas, etc.
12. Nunca descargue por completo la batería (se recomienda una profundidad de descarga de un 80%). Una descarga completa de la batería causará un envejecimiento prematuro de las celdas de la batería.

Protección contra influencias del entorno

1. Use ropa de trabajo adecuada. Use gafas protectoras.
2. Proteja su herramienta inalámbrica y el cargador de batería contra la humedad y la lluvia. La humedad y la lluvia pueden causar graves daños a las celdas.
3. No use la herramienta inalámbrica ni el cargador de batería cerca de vapores o líquidos inflamables.
4. Use el cargador de batería y la herramienta inalámbrica solo en entornos secos y a una temperatura ambiente de entre 41ºF (5°C) y 105ºF (40.5°C). No exponga una batería o artefacto al fuego o temperaturas extremas. Una exposición al fuego o a temperaturas por encima de los 265ºF (129.5°C) puede causar una explosión.
5. No coloque el cargador de batería en lugares donde la temperatura pueda sobrepasar los 105°F (40.5°C). En particular, no deje el cargador de batería en un auto estacionado bajo la luz directa del sol.
6. Proteja las baterías contra el sobrecalentamiento. Las sobrecargas, exceso de carga y exposición a la luz directa del sol darán como resultado un sobrecalentamiento y daños a las celdas. Nunca cargue ni trabaje con baterías que hayan estado sobrecalentadas. De ser posible, reemplácelas inmediatamente.
7. Guarde el cargador de batería y su herramienta inalámbrica solo en entornos secos y a una temperatura ambiente de entre 41ºF (5°C) y 105°F (40.5°C). Guarde su batería de iones de litio en un lugar fresco y seco, a una temperatura ambiente de 77°F (25°C). Proteja la batería, el cargador y la herramienta inalámbrica contra la humedad y la luz directa del sol. Solo almacene baterías cargadas por completo.
8. Evite que la batería de iones de litio se congele. Las baterías almacenadas a una temperatura menor de 32°F (0°C) por más de 60 minutos deberán ser desechadas.
9. Al manipular baterías, tenga cuidado con las descargas electrostáticas. Las descargas electrostáticas pueden dañar el sistema electrónico de protección y las celdas de la batería. Evite las descargas electrostáticas y nunca toque los polos de la batería.

Símbolos de seguridad

La siguiente tabla muestra y describe los símbolos de seguridad que pueden aparecer en este producto. Lea, comprenda y siga todas las instrucciones relacionadas con esta máquina antes de intentar ensamblarla y operarla.

Símbolo	Descripción	Símbolo	Descripción
	LEA EL(LOS) MANUAL(ES) DEL OPERADOR: lea, comprenda y siga todas las instrucciones en el(los) manual(es) antes de intentar ensamblar y operar esta unidad.		**ALERTA DE SEGURIDAD**: indica una precaución, advertencia o peligro.
	USE PROTECCIÓN OCULAR Y AUDITIVA: para evitar lesiones personales, use protección auditiva y gafas protectoras.		Use una mascarilla para protegerse durante el rociado.
	¡ADVERTENCIA! No exponga la unidad a la lluvia ni a entornos mojados. Manténgala seca.		**ADVERTENCIA**: nunca dirija la boquilla ajustable a personas, animales, la unidad misma ni cualquier otro componente eléctrico.
	Use guantes de seguridad durante la operación para proteger sus manos.		Use todo el tiempo calzado protector para evitar que sus pies sean golpeados por objetos que puedan caerles accidentalmente.
	Guarde el producto en interiores.		Solo para uso en interiores. Utilice el cargador de batería solamente en interiores.

Conozca su rociadora inalámbrica de químicos para jardín

Lea detenidamente el manual del propietario y el reglamento de seguridad antes de operar la rociadora inalámbrica de químicos para jardín. Compare la ilustración debajo con la unidad para familiarizarse con las ubicaciones de los diversos controles y ajustes. Conserve este manual para futuras referencias.

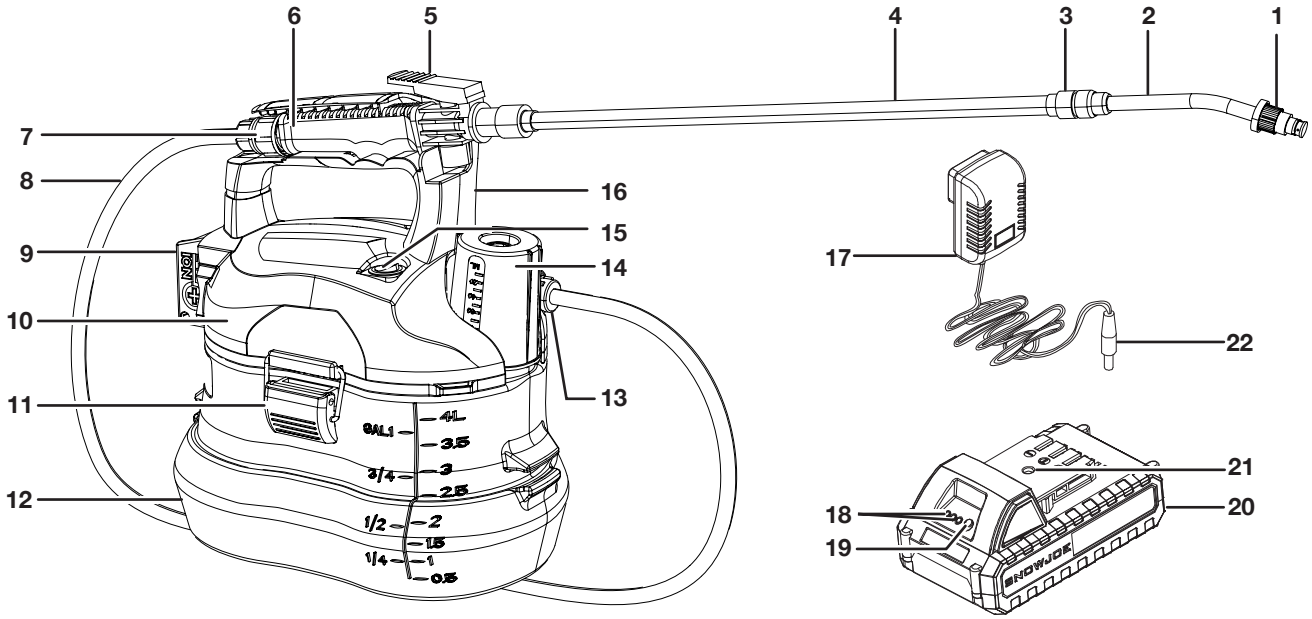

1. Boquilla ajustable
2. Vara telescópica
3. Traba telescópica
4. Vara rociadora
5. Gatillo
6. Pistola
7. Conexión de pistola
8. Manguera
9. Compartimiento de batería
10. Carcasa de motor
11. Pestillo de tanque (x2)
12. Tanque
13. Conexión de tanque
14. Recipiente de medición
15. Interruptor de encendido/ apagado
16. Mango + sujetador de pistola
17. Cargador de batería de iones de litio de 24 V (XZ2600-0450)
18. Indicador de batería
19. Botón pulsador para indicador de batería
20. Batería de iones de litio 24V iON+ (24VBAT-LTW) con exclusiva tecnología EcoSharp®
21. Receptáculo de carga
22. Conector de cargador

Datos técnicos

Voltaje de batería*	24 V CC
Capacidad de la batería	1.3 Ah
Tiempo máximo de duración de batería	10 horas
Entrada de cargador	De 100 V a 240 V CA; de 50 Hz a 60 Hz; 0.4 A
Salida de cargador	26 V CC; 450 mA
Tiempo máximo de carga	3 horas
Presión de rociado	72.5 PSI
Flujo	20.3 oz/min (0.6 L/min)
Longitud de vara telescópica	De 17.7 plg a 28.7 plg (de 45 cm a 73 cm)
Motor	10 W, de escobillas
Capacidad de tanque	1 gal (4 L)
Capacidad de recipiente de medición	4 fl oz (120 ml)
Longitud de la manguera	47 plg (120 cm)
Peso (solo rociadora)	4 lb (1.8 kg)
Peso (con batería instalada)	5.1 lb (2.3 kg)

**El voltaje inicial sin carga, cuando la batería está cargada por completo, alcanza un máximo de 24 V. El voltaje nominal bajo una carga típica es de 21.6 V.*

Desembalaje

Contenido del paquete:

- Rociadora inalámbrica de químicos para jardín con manguera
- Ensamblado de vara rociadora
- Batería de iones de litio iON+ de 24 V
- Cargador de baterías de iones de litio de 24V
- Manuales y tarjeta de registro

1. Retire cuidadosamente su rociadora inalámbrica para jardín y compruebe que todos los artículos anteriores estén incluidos.
2. Inspeccione cuidadosamente el producto para asegurarse de que no haya ocurrido ningún daño o ruptura durante su transporte. Si alguna parte está dañada o extraviada, NO DEVUELVA la unidad a la tienda. Comuníquese con la central de servicio al cliente Snow Joe® + Sun Joe® llamando al 1-866-SNOWJOE (1-866-766-9563).

   NOTA: no se deshaga de la caja de transporte ni de los materiales de embalaje hasta que usted esté listo para usar su nueva rociadora inalámbrica para jardín. El empaquetado está hecho de materiales reciclables. Deseche estos materiales de acuerdo con los reglamentos de su localidad.

¡IMPORTANTE! El equipo y los materiales de embalaje no son juguetes. No permita que los niños jueguen con bolsas plásticas, láminas o partes pequeñas. ¡Estos objetos pueden ser tragados y causar asfixia!

⚠ **¡ADVERTENCIA!** No conecte la herramienta a la fuente de alimentación hasta que esté completamente ensamblada. El incumplimiento de esta advertencia puede resultar en un encendido accidental que cause lesiones personales severas.

Operación de la batería

La unidad es alimentada por una batería de iones de litio. La batería está completamente sellada y no requiere de mantenimiento.

Indicador de nivel de carga de batería

La batería tiene un botón para comprobar su nivel de carga. Simplemente presione el botón para leer el nivel de carga de la batería en los LED indicadores de la batería:

- Los tres LED indicadores de nivel están encendidos: el nivel de carga de la batería es elevado.
- Dos LED indicadores de nivel están encendidos: el nivel de carga de la batería está disminuyendo. Deje de trabajar tan pronto como sea posible.
- Un LED indicador de nivel está encendido: el nivel de carga de la batería está bajo. Deje de trabajar INMEDIATAMENTE y cargue la batería, de otro modo, la vida útil de la batería se reducirá en gran medida.

Luces	Significado
○	Botón de nivel de carga
	La batería está cargada a un 30% y requiere ser cargada de inmediato
	La batería está cargada a un 60% y requiere ser cargada pronto
	La batería está cargada por completo

NOTA: si el botón de nivel de carga no parece funcionar, inserte el conector del cargador y cargue según se requiera.

NOTA: inmediatamente luego del uso de la batería, el botón de nivel de carga puede mostrar una carga más baja que la que se mostrará algunos minutos después. Las celdas de las baterías “recuperan” parte de su carga luego de permanecer inactivas.

Operación del cargador

⚠ **¡ADVERTENCIA!** Cargue las baterías de iones de litio iON+ de 24 V solo con su cargador de batería de iones de litio compatible iON+ de 24 V. Otros tipos de baterías pueden causar lesiones personales y daños materiales.

Para reducir el riesgo de un choque eléctrico, no permita que entre agua a la conexión CA/CC del cargador.

Cuándo cargar la batería de iones de litio iON+ 24VBAT-LTW

NOTA: las baterías de iones de litio iON+ 24VBAT-LTW no crean una “memoria” al ser cargadas luego de una descarga parcial. Por tanto, no hay necesidad de agotar la batería antes de insertar el conector del cargador.

- Use las luces indicadoras de carga de batería para determinar cuándo cargar su batería de iones de litio iON+ 24VBAT-LTW.
- Usted puede cargar por completo su batería antes de empezar un trabajo grande o luego de un uso prolongado.

Carga de la batería

1. Presione el botón pulsador de trabado en la batería para poder extraer la batería fuera del compartimiento (Fig. 1).

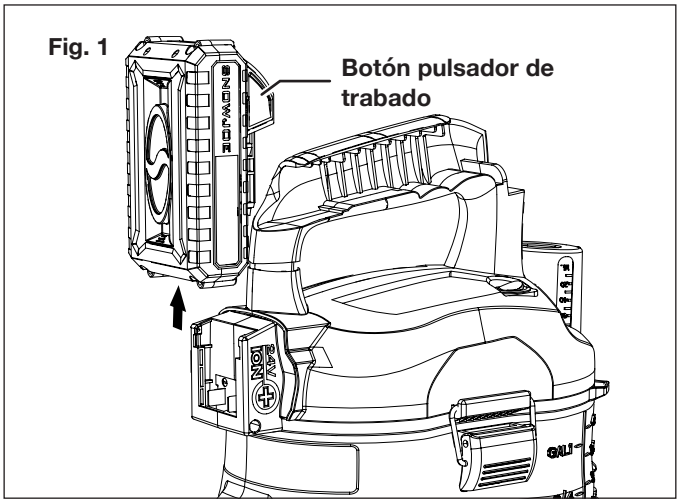

2. Compruebe que el voltaje de la red eléctrica sea el mismo que el indicado en la placa de especificaciones del cargador de la batería. Luego, enchufe el adaptador del cargador en un tomacorriente CA apropiado. Conecte el conector del cargador en el receptáculo de carga de la batería para empezar a cargarla (Fig. 2).

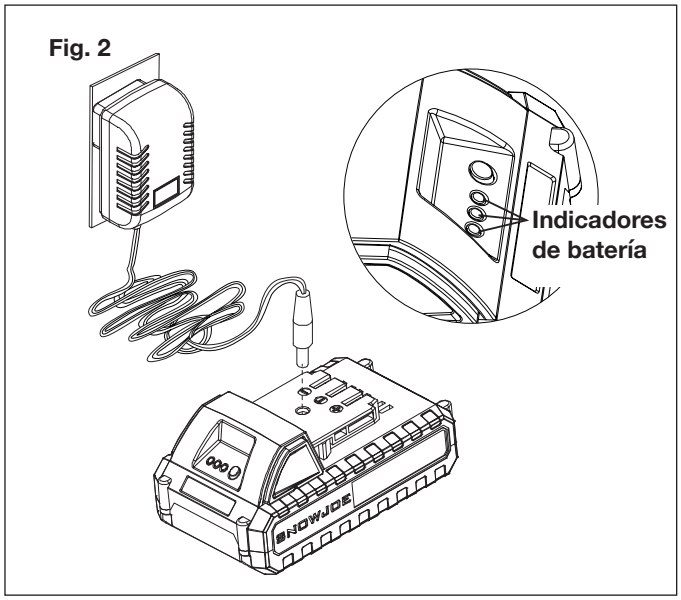

3. La batería tomará aproximadamente tres horas en cargarse. Las luces LED indicadoras de la batería parpadearán y se iluminarán una a una durante el proceso de carga. Desconecte el cargador inmediatamente cuando las tres luces LED estén iluminadas.

⚠ **¡PRECAUCIÓN! PELIGRO DE INCENDIO**.
Al desconectar el cargador de la batería, asegúrese de desenchufar primero el cargador del tomacorriente, y luego desconectar el cargador de la batería.

⚠ **¡ADVERTENCIA!** Este cargador no se apaga de forma automática cuando la batería está completamente cargada. No deje la batería conectada al cargador. Apague o desenchufe el cargador del tomacorriente cuando la carga haya sido completada.

4. Una recarga oportuna de la batería ayudará a prolongar su vida útil. Usted debe recargar la batería cuando note una caída en la potencia del equipo.

¡IMPORTANTE! Nunca permita que la batería se descargue por completo ya que esto causará un daño irreversible a la batería.

Ensamblado

⚠ **¡PRECAUCIÓN!** Para evitar encendidos accidentales que puedan causar lesiones personales severas, siempre retire la batería del producto al ensamblar partes.

1. Inserte el extremo de la salida de agua de la pistola en el extremo de la vara rociadora tal como se muestra (Fig. 3), y enrosque apretando de forma segura.

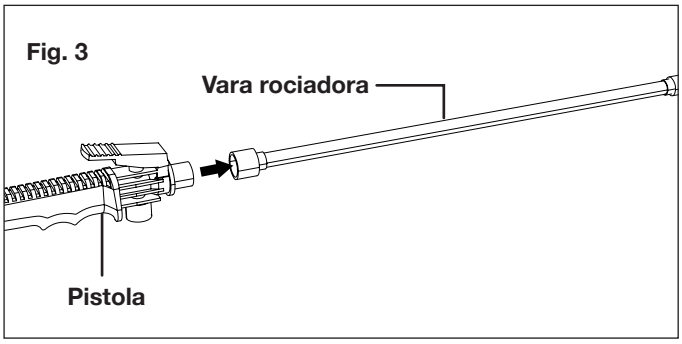

2. Inserte el extremo de entrada de agua de la pistola en la conexión de pistola de la manguera y enrosque apretando de forma segura (Fig. 4). La rociadora está lista para ser usada.

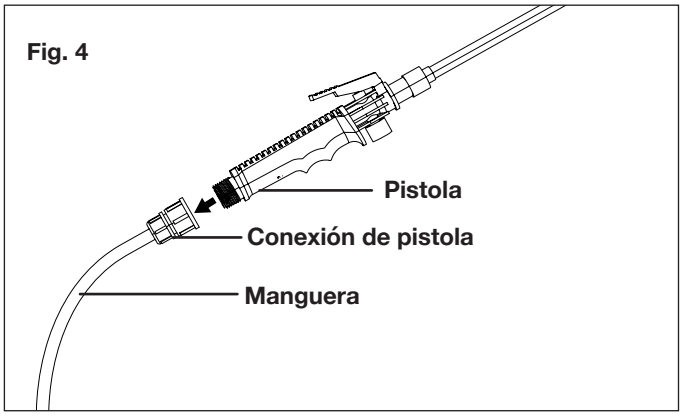

Operación

⚠ **¡ADVERTENCIA!** No permita que la familiaridad con este producto le vuelva imprudente. Recuerde que una fracción de segundo de descuido es suficiente para que ocurran graves lesiones personales.

⚠ **¡PRECAUCIÓN!** Use siempre protección ocular durante la operación. Si no usa protección ocular le puede caer fluido a sus ojos, causándole lesiones graves.

Esta rociadora para jardín está diseñada para ser usada con químicos caseros y de jardinería para consumo directo, tales como insecticidas, fungicidas, herbicidas y fertilizantes. Siga las instrucciones a continuación para una operación correcta de esta unidad.

⚠ **¡ADVERTENCIA!** La rociadora para jardín está diseñada solo para uso doméstico.

Llenado del tanque

⚠ **¡ADVERTENCIA!** Siempre obedezca las instrucciones del fabricante del producto químico, impresas en la etiqueta del producto, para su uso, limpieza y almacenamiento. Limpie a fondo luego de cada uso, siguiendo las instrucciones en la sección de mantenimiento de este manual. Las sustancias químicas deben ser almacenadas lejos del alcance de los niños. No hacer esto puede ocasionar lesiones personales graves.

Los líquidos a ser rociados deben tener la viscosidad del agua. Los líquidos más viscosos que el agua no serán rociados correctamente. Siga las instrucciones a continuación para llenar el tanque con la solución correcta. Usted puede también pre-mezclar la solución y verterla en el tanque, usando un embudo de ser necesario.

⚠ **¡ADVERTENCIA!** Si se desea detergente en polvo, asegúrese de disolver el polvo en agua completamente para evitar obstrucciones.

NOTA: si usa un contenedor de medición distinto al del recipiente, o si usa un embudo para llenar el tanque, asegúrese de limpiar a fondo y enjuagar estos artículos luego del uso. Si usted pre-mezcla la solución de rociado, enjuague el contenedor empleado.

1. Apague la unidad y retire la batería.
2. Desenrosque el recipiente de medición y retírelo del tanque (Fig. 5).

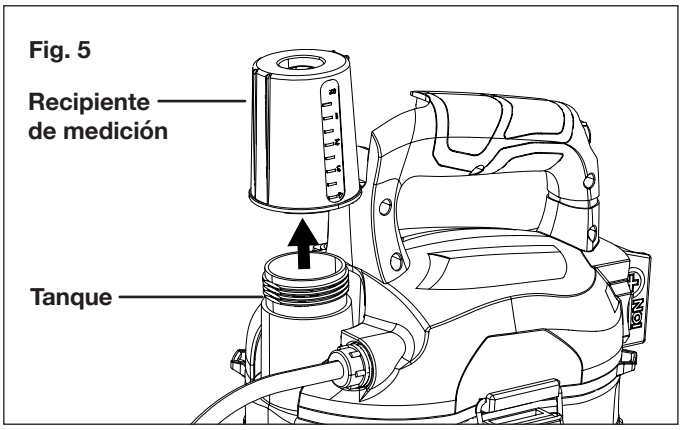

3. Llene el tanque con la cantidad deseada de agua (hasta un galón).

   NOTA: NO HAGA REBALSAR EL TANQUE.
4. Mida la cantidad recomendada de solución con el recipiente de medición. El recipiente puede ser usado para medir hasta 4 fl Oz (Fig. 6).

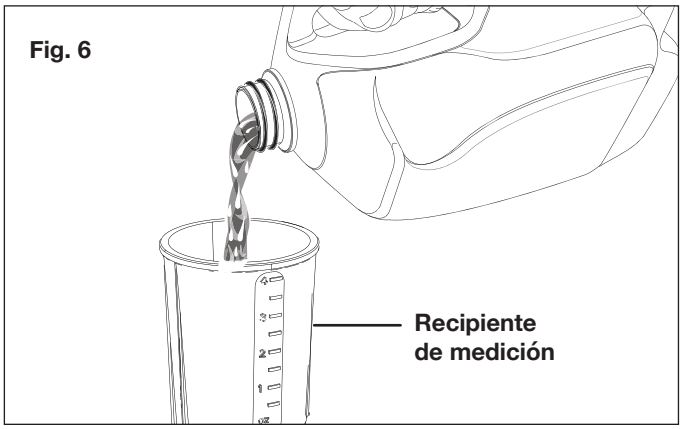

5. Vierta cuidadosamente la solución medida dentro del tanque.
6. Enjuague el recipiente de medición con agua limpia. Enrósquelo de vuelta sobre el tanque, y asegúrese de que esté bien apretado.
7. Vuelva a instalar la batería.

NOTA: es importante limpiar a fondo la unidad después de cada uso. Dejar líquidos en una herramienta inactiva por un periodo prolongado de tiempo puede causar que sus piezas móviles y conexiones se obstruyan.

Arranque y parada

⚠ **¡ADVERTENCIA!** Siempre retire la batería de su rociadora cuando esté instalándole partes, haciéndole ajustes, limpiándola, o cuando la deje de usar. Retirar la batería evitará un encendido accidental que puede causar lesiones personales severas.

1. Inserte la batería en el compartimiento de la batería en la parte posterior de la rociadora hasta que haga “clic” en su posición (Fig. 7).

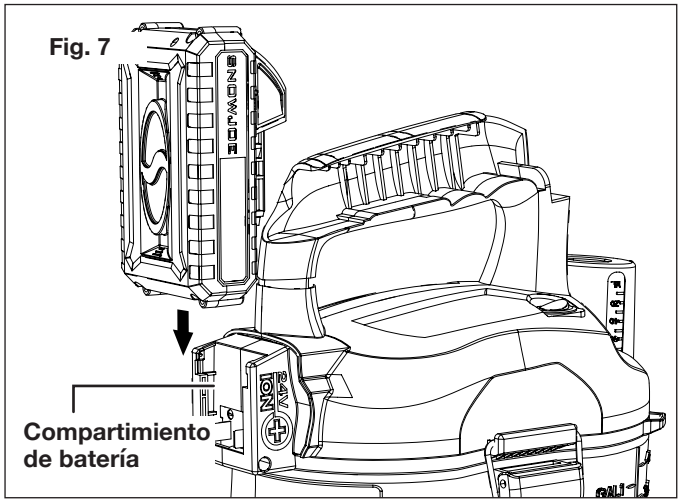

2. Mueva el interruptor de encendido/apagado a la posición de encendido (“I”). El interruptor se iluminará indicando que la rociadora está en modo de espera. Presione el gatillo en la pistola para arrancar la rociadora (Fig. 8).

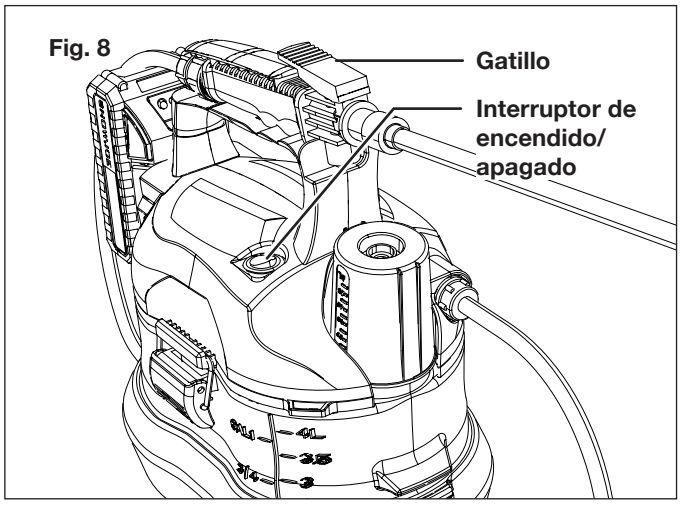

3. Suelte el gatillo para detener la rociadora. Mueva el interruptor de encendido/apagado a la posición de apagado (“O”) (Fig. 8).

El gatillo está equipado con una función de trabado, conveniente para rociar por un periodo prolongado de tiempo o para cubrir áreas grandes.

4. Para empezar a rociar con la función de trabado, presione el gatillo y deslícelo hacia adelante (Fig. 9).

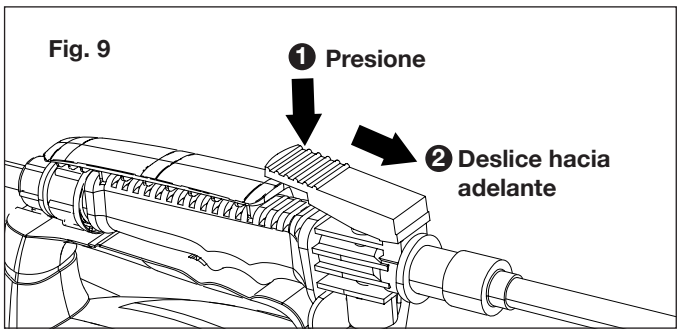

5. Para liberar el gatillo trabado, apriete el gatillo y deslícelo hacia adelante.

⚠ **¡ADVERTENCIA!** Asegúrese de que el gatillo no esté trabado antes de insertar la batería en la rociadora.

Vara de rociado telescópica

Siga las instrucciones a continuación para ajustar la vara rociadora.

1. Apague la unidad y retire la batería.
2. Gire la traba telescópica en sentido antihorario para destrabar la vara (Fig. 10).

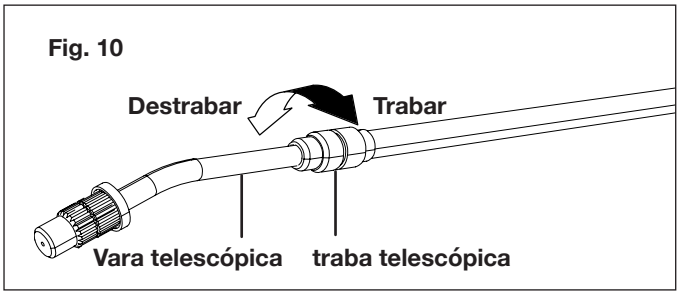

3. Jale la vara telescópica hasta que alcance la longitud deseada. La vara puede también ser girada 360º para una posición adecuada en un trabajo distinto (Fig. 11).

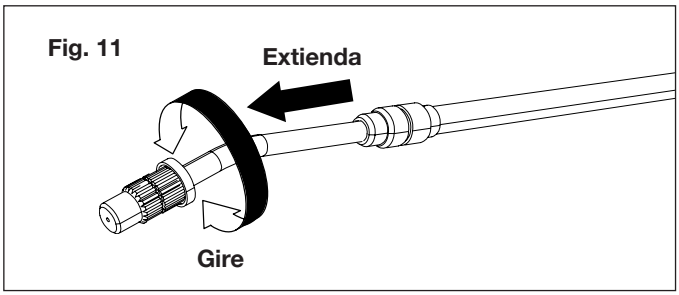

4. Luego del ajuste, gire la traba telescópica en sentido horario para asegurar la vara (Fig. 10). Reinserte la batería la batería y siga trabajando.

Ajuste de rociado

El rociado puede ser ajustado, mediante la boquilla ajustable, de un chorro fuerte a un rociado tipo abanico. Siga las instrucciones a continuación para ajustar el rociado.

1. Apague la unidad y retire la batería.
2. Gire la boquilla ajustable para ajustar el rociado tal como se muestra (Fig. 12).

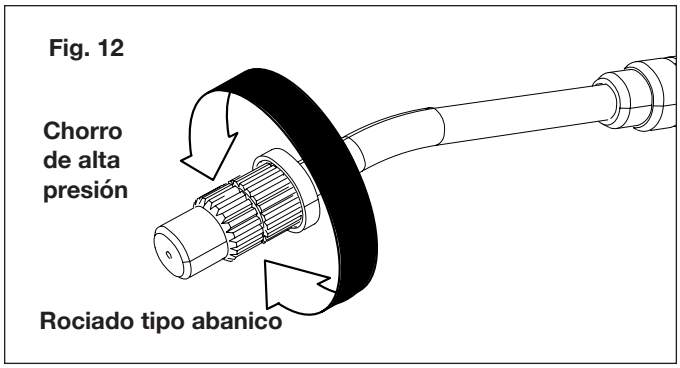

3. Reinserte la batería la batería y siga trabajando.

Operación general

1. Inserte la batería y encienda la rociadora.
2. La rociadora puede ser operada con la pistola descansando en el mango + sujetador de pistola, o retirando la pistola y sujetándola con una mano y la rociadora con la otra (Fig. 13).

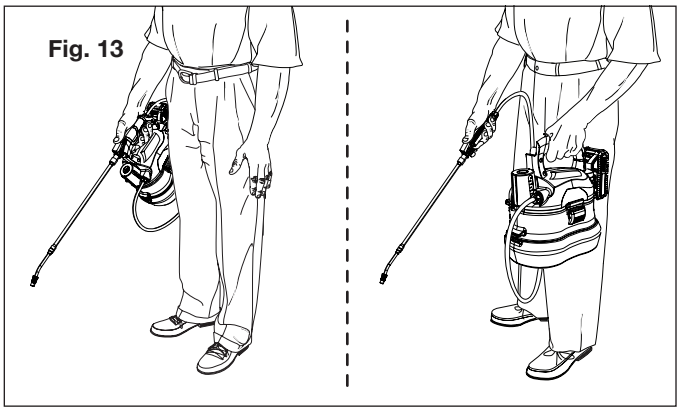

3. Apunte la boquilla de la rociadora directamente a las plantas u objetos a ser rociados.

   NOTA: asegúrese de estar de pie lo suficientemente lejos del objeto siendo rociado para evitar que el chorro le salpique.
4. Apriete el gatillo para empezar a rociar.
5. Luego del trabajo, suelte el gatillo y apague la unidad. Retire la batería de su compartimiento.
6. Lávese bien las manos y cualquier parte de su cuerpo donde la piel haya sido expuesta al rociado. Drene y limpie la rociadora inalámbrica según lo indicado en la sección de mantenimiento.

Consejos de operación

- Nunca apunte la punta de la boquilla a los demás ni a sí mismo.
- Evite rociar durante días con viento. El rocío puede caer sobre plantas u objetos que no deben ser rociados.
- Nunca rocíe en la dirección de personas o animales. Siempre rocíe a favor del viento.
- Especialmente en climas más cálidos, rocíe temprano en la mañana o en las últimas horas de la tarde. El calor excesivo puede evaporar el rociado antes de que se asiente.
- Nunca fume, coma o beba mientras opera la rociadora.

Mantenimiento

⚠ **¡ADVERTENCIA!** Para evitar lesiones personales severas, siempre retire la batería de la herramienta al limpiar o realizar cualquier tarea de mantenimiento.

⚠ **¡ADVERTENCIA!** Al repararla, utilice solamente partes de repuesto idénticas. El uso de cualquier otra parte puede crear un peligro o causar daños al producto.

Evite usar solventes al limpiar partes de plástico. La mayoría de plásticos son susceptibles a daños de varios tipos de solventes comerciales. Use paños limpios para retirar polvo, suciedad, aceite, grasa, etc.

⚠ **¡ADVERTENCIA!** En ningún momento permita que líquidos de frenos, gasolina, aceites penetrantes, etc. hagan contacto con las partes de plástico. Estos químicos pueden dañar, debilitar o destruir el plástico, causando lesiones personales graves.

Drenado del tanque

Si ha quedado líquido dentro del tanque luego del rociado, el tanque deberá ser drenado antes de su limpieza. No guarde químicos en el tanque.

1. Asegúrese de que la batería haya sido retirada de la rociadora.
2. Suelte los pestillos del tanque de ambos lados, y levante la carcasa del motor (Fig. 14).

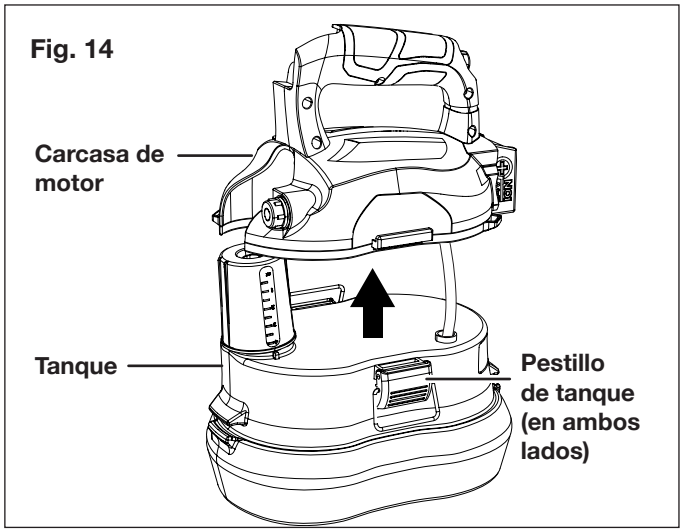

3. Desenrosque el recipiente de medición y drene por completo el tanque.

⚠ **¡ADVERTENCIA!** Siempre guarde y deshágase adecuadamente de los químicos. La eliminación del agua contaminada de enjuague debe ser hecha según las ordenanzas y demás leyes locales.

Limpieza del tanque

1. Llene el tanque aproximadamente a ⅓ de su capacidad con agua limpia. Para un mejor resultado, use una pequeña cantidad de detergente casero suave.
   NOTA: nunca use químicos inflamables o agentes de limpieza abrasivos para limpiar el tanque.
2. Reconecte el tanque limpio con la carcasa del motor. Levante los pestillos del tanque para trabar al tanque en su lugar.
3. Inserte la batería. Rocíe hasta que el tanque haya sido vaciado. Asegúrese de dirigir el chorro hacia un área que no vaya a ser dañada por la solución.
4. Repita el procedimiento con agua limpia. De ser necesario, enjuague el tanque nuevamente y luego drene de nuevo siguiendo las instrucciones anteriores.
5. Limpie el exterior del tanque usando un paño limpio y seco. Retire la batería. Deje secar al aire el tanque y todas las partes de la unidad antes de almacenarla.
   NOTA: para evitar cualquier fuga, asegúrese de trabar al mismo tiempo los pestillos en ambos lados al conectar la carcasa del motor con el tanque de agua.

Limpieza de la boquilla

Durante un uso prolongado, la boquilla puede obstruirse. Siga las instrucciones a continuación para limpiar la boquilla obstruida.

1. Apague la unidad y retire la batería.
2. Desenrosque y retire la boquilla de la vara rociadora (Fig. 15).

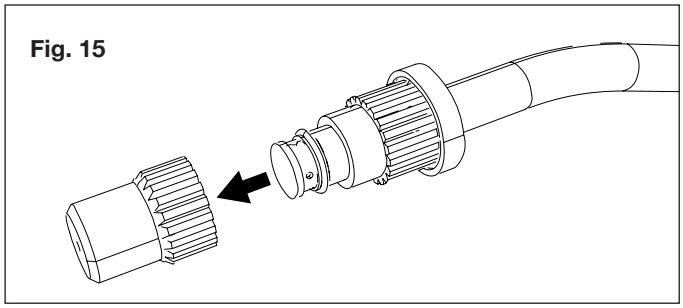

3. Empuje una cuerda delgada a través de los orificios pasantes para retirar todo residuo (Fig. 16). De ser necesario, enjuague los orificios pasantes y boquillas con agua limpia.

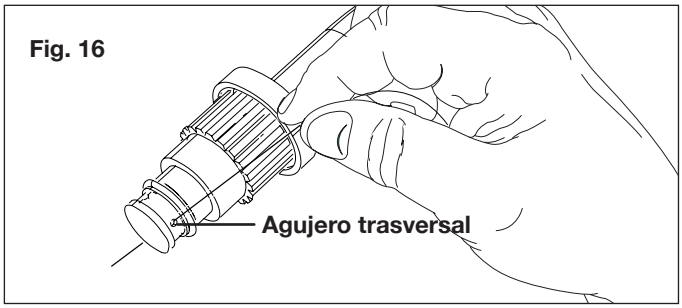

4. Limpie la boquilla y los agujeros trasversales con un paño limpio y seco, y reinstale la boquilla.

Limpieza de filtros

Limpie los filtros periódicamente en el tubo de succión y dentro de la pistola. Siga las instrucciones a continuación:

1. Asegúrese de que la herramienta esté apagada y que su batería haya sido retirada.
2. Suelte los pestillos del tanque de ambos lados, y levante del tanque la carcasa del motor (Fig. 14).
3. Jale el filtro de tubo de succión del tubo para exponer el filtro (Fig. 17). Enjuague el filtro con agua tibia para retirar todo material extraño que pueda obstruir dentro (Fig. 18).

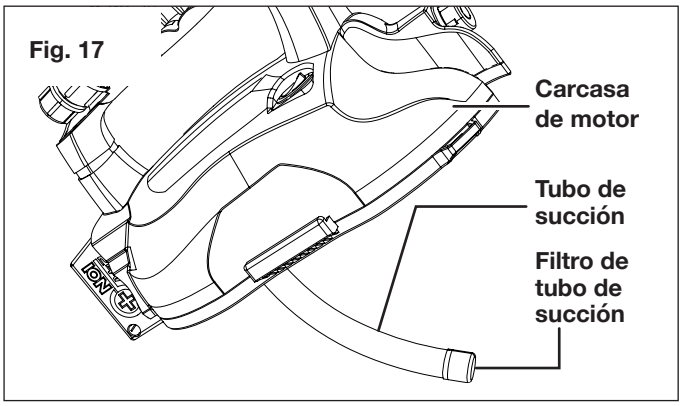

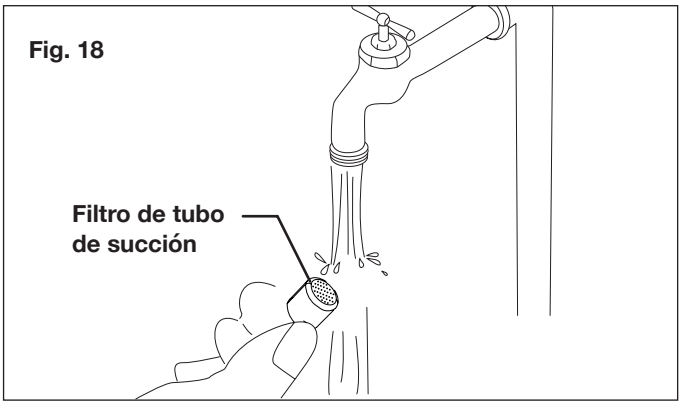

4. Desenrosque la conexión de pistola de la manguera y desconecte la manguera. Luego retire el filtro que se encuentra dentro de la pistola (Fig. 19).

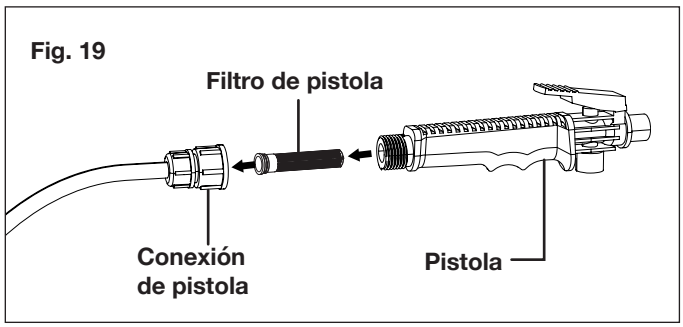

5. Enjuague el filtro con agua tibia para retirar todo material extraño que pueda obstruir dentro (Fig. 20).

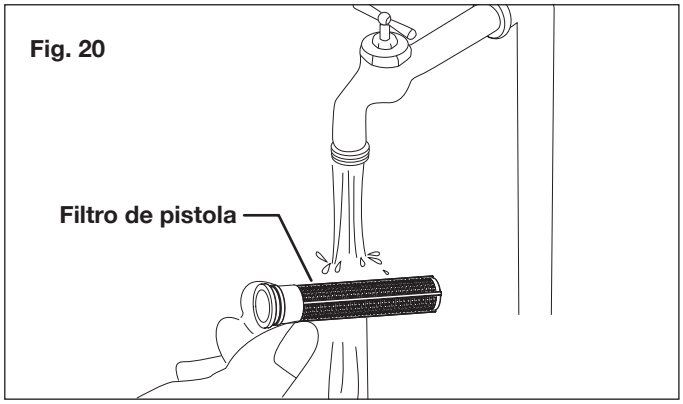

Cuidado apropiado de la batería y el cargador

⚠ **¡ADVERTENCIA!** Para reducir el riesgo de lesiones personales, desenchufe siempre el cargador y retire la batería del cargador antes de llevar a cabo cualquier tarea de mantenimiento. Nunca desarme la batería ni el cargador. Para TODAS las reparaciones, comuníquese con su distribuidor Snow Joe® + Sun Joe® o con la central de servicio al cliente Snow Joe® + Sun Joe®.

1. Para reducir el riesgo de daños y lesiones personales, nunca sumerja la batería o el cargador en un líquido ni permita que ningún líquido entre dentro de estos componentes.
2. Limpie de polvo y residuos los conductos de ventilación del cargador y los contactos eléctricos soplándolos con aire comprimido.
3. Use solo detergente suave en un paño húmedo para limpiar la batería y el cargador, manteniendo el paño alejado de todos los contactos eléctricos. Ciertos agentes y solventes de limpieza son dañinos para los plásticos y otras partes aisladas. Algunos de estos incluyen gasolina, trementina, diluyente de laca, diluyente de pintura, solventes clorados para limpieza, amoniaco, y detergentes caseros con amoniaco. Nunca use solventes inflamables o combustibles cerca de baterías, cargadores de batería, o herramientas.
4. El cargador de batería de iones de litio de 24 V (XZ2600-0450) no tiene partes reparables.

Almacenamiento

1. Examine a fondo la rociadora inalámbrica para jardín en busca de partes gastadas, sueltas o dañadas. En caso de necesitar una reparación o reemplazar una parte, contacte a un distribuidor autorizado Snow Joe® + Sun Joe® o comuníquese con la central de servicio al cliente Snow Joe® + Sun Joe® llamando al 1-866-SNOWJOE (1-866-766-9563) para obtener ayuda.
2. Antes de guardar la rociadora inalámbrica para jardín, retírele la batería.
3. Guarde la rociadora inalámbrica para jardín en interiores, en un lugar seco, ventilado y bajo llave, lejos del alcance de los niños para prevenir daños o usos no autorizados.

Almacenamiento de la batería y el cargador fuera de temporada

1. No exponga su batería o cargador al agua o lluvia, ni permita que se mojen. Esto podría dañar permanentemente la batería y el cargador. No use aceites o solventes para limpiar o lubricar su batería ya que la cubierta de plástico puede tornarse quebradiza y romperse, causando lesiones personales graves.
2. Guarde la batería y el cargador a una temperatura ambiente, lejos de la humedad. No los guarde en lugares húmedos donde los terminales se puedan corroer. Como con cualquier otro tipo de batería, puede ocurrir una pérdida permanente de capacidad si la batería es almacenada por largos periodos de tiempo a temperaturas elevadas (mayores de 120ºF [49ºC]).
3. Las baterías de iones de litio iON+ 24VBAT-LTW mantienen su carga durante el almacenamiento por más tiempo que otras baterías. Como costumbre, es mejor desenchufar el cargador y retirar la batería cuando no estén siendo usados. Recargue la batería cada seis meses al 50% de su capacidad (2 luces encendidas) durante el almacenamiento fuera de temporada para mantener un rendimiento óptimo de la batería.

Precaución y eliminación de la batería

Deshágase de su batería de acuerdo con los reglamentos federales, estatales y locales. Para encontrar lugares de reciclaje, comuníquese con un servicio de reciclaje en su localidad.

⚠ **¡PRECAUCIÓN!** Incluso las baterías descargadas contienen algo de energía. Antes de deshacerse de estas, use cinta aislante para cubrir los terminales y evitar que la batería haga cortocircuito, lo cual puede causar una explosión o incendio.

⚠ **¡ADVERTENCIA!** Para reducir el riesgo de lesiones personales o explosión, nunca queme ni incinere una batería incluso si está dañada, inservible o completamente descargada. Al ser quemada, los humos y materiales tóxicos son lanzados a la atmósfera circundante.

1. Las baterías varían de acuerdo al dispositivo. Consulte su manual para obtener la información específica.
2. Instale solo nuevas baterías del mismo tipo en su producto (donde corresponda).
3. No insertar las baterías con la polaridad correcta, tal como se indica en el compartimiento de la batería o en el manual, puede reducir el ciclo de vida útil de las baterías o causar fugas en estas.
4. No combine baterías nuevas con antiguas.
5. No combine baterías alcalinas, estándar (de zinc-carbono) o recargables (de níquel-cadmio, de níquel-hidruro metálico o de iones de litio).
6. No arroje las baterías al fuego.
7. Las baterías deben ser recicladas o desechadas según los reglamentos locales y estatales.

Servicio y soporte

Si su rociadora inalámbrica para jardín 24V-GS-LTW de Sun Joe® requiere servicio o mantenimiento, comuníquese con la central de servicio al cliente Snow Joe® + Sun Joe® llamando al 1-866-SNOWJOE (1-866-766-9563).

Modelo y número de serie

Al comunicarse con la empresa, ordenar partes de repuesto o programar una reparación en un centro autorizado, usted necesitará proporcionar el modelo y número de serie, los cuales se encuentran en la etiqueta ubicada en la carcasa de la unidad. Copie estos números en el espacio proporcionado a continuación.

Registre los siguientes números que se encuentran en la carcasa o mango de su nuevo producto:

Modelo:

2 4 V - G S - L T W

Nº de serie:

Accesorios opcionales

⚠ **¡ADVERTENCIA!** USE SIEMPRE solo partes de repuesto y accesorios Snow Joe® + Sun Joe®. NUNCA use partes de repuesto o accesorios que no hayan sido diseñados para su uso con esta rociadora inalámbrica para jardín. Comuníquese con Snow Joe® + Sun Joe® si tiene dudas sobre si es seguro usar una parte de repuesto o accesorio en particular con su rociadora inalámbrica para jardín. El uso de cualquier otro accesorio o parte puede ser peligroso y causar lesiones personales o daños mecánicos.

Accesorio	Descripción	Modelo
1	Batería de iones de litio iON+ de 24 V y 1.3 Ah *Tiempo máximo de carga de batería*: *Los tiempos de carga varían según el cargador. Vea el sitio Web para más información.* *Tiempo máximo de duración de batería*: *10 hrs*	24VBAT-LTW
2	Batería de iones de litio iON+ de 24 V y 1.5 Ah *Tiempo máximo de carga de batería*: *Los tiempos de carga varían según el cargador. Vea el sitio Web para más información.* *Tiempo máximo de duración de batería*: *11.5 hrs*	24VBAT-LTX
3	Batería de iones de litio iON+ de 24 V y 2.0 Ah *Tiempo máximo de carga de batería*: *Los tiempos de carga varían según el cargador. Vea el sitio Web para más información.* *Tiempo máximo de duración de batería*: *15 hrs*	24VBAT-LTE
4	Batería de iones de litio iON+ de 24 V y 2.5 Ah *Tiempo máximo de carga de batería*: *Los tiempos de carga varían según el cargador. Vea el sitio Web para más información.* *Tiempo máximo de duración de batería*: *19 hrs*	24VBAT-LT
5	Batería de iones de litio iON+ de 24 V y 4.0 Ah *Tiempo máximo de carga de batería*: *Los tiempos de carga varían según el cargador. Vea el sitio Web para más información.* *Tiempo máximo de duración de batería*: *30 hrs*	24VBAT
6	Batería de iones de litio iON+ de 24 V y 5.0 Ah *Tiempo máximo de carga de batería*: *Los tiempos de carga varían según el cargador. Vea el sitio Web para más información.* *Tiempo máximo de duración de batería*: *38 hrs*	24VBAT-XR
7	Cargador rápido de batería de iones de litio iON+ de 24 V	24VCHRG-QC
8	Cargador de batería de iones de litio iON+ de 24 V	24VCHRG-DPC

NOTA: los accesorios están sujetos a cambios sin obligación alguna por parte de Snow Joe® + Sun Joe® de notificar sobre dichos cambios. Los accesorios pueden ser pedidos en línea en sunjoe.com o vía telefónica llamando a la central de servicio al cliente Snow Joe® + Sun Joe® al 1-866-SNOWJOE (1-866-766-9563).

NOTAS

NOTAS

LA PROMESA DE SNOW JOE® + SUN JOE® AL CLIENTE

POR SOBRE TODO, en Snow Joe, LLC ("Snow Joe") estamos dedicados a usted, nuestro cliente. Nos esforzamos por hacer que su experiencia sea lo más placentera posible. Desafortunadamente, hay veces en que un producto Snow Joe®, Sun Joe®, o Aqua Joe® (el "Producto") no funciona o sufre un desperfecto bajo condiciones normales de operación. Creemos que es importante que usted sepa que puede confiar en nosotros. Es por eso que tenemos esta Garantía Limitada (la "Garantía") para nuestros Productos.

NUESTRA GARANTÍA:
Snow Joe garantiza que sus Productos motorizados y no motorizados, nuevos y genuinos, están libres de defectos materiales o de mano de obra al ser usados en tareas domésticas normales durante un periodo de dos (2) años a partir de la fecha de compra por parte del comprador original y usuario final, cuando este último los compra a través de Snow Joe o un vendedor autorizado por Snow Joe y ha obtenido un comprobante de compra. Ya que Snow Joe no puede controlar la calidad de sus Productos vendidos por vendedores no autorizados, a menos que la ley lo prohíba esta Garantía no cubre Productos adquiridos a través de vendedores no autorizados. Si su Producto no funciona, o hay un problema con una parte específica que está cubierta por los términos de esta Garantía, Snow Joe elegirá entre: (1) enviarle una parte de repuesto gratuita; (2) reemplazar el Producto con uno nuevo o similar sin costo alguno; o (3) reparar el Producto. ¡Un excelente soporte!

Esta Garantía le da derechos legales específicos, y usted puede también tener otros derechos según el Estado.

REGISTRO DEL PRODUCTO:
Snow Joe le recomienda enfáticamente registrar su Producto. Usted puede registrar su Producto en línea visitando **snowjoe.com/register**, imprimiendo y enviando por correo una tarjeta de registro disponible en línea en nuestro sitio Web, llamando a nuestra central de servicio al cliente al **1-866-SNOWJOE (1-866-766-9563)**, o enviándonos un e-mail a **help@snowjoe.com**. Si usted no registra su Producto sus derechos de garantía no disminuirán; sin embargo, registrar su Producto permitirá que Snow Joe le pueda atender mejor si usted tiene alguna necesidad como cliente.

¿QUIÉN PUEDE SOLICITAR COBERTURA DE GARANTÍA LIMITADA?
Esta Garantía es otorgada por Snow Joe al comprador original y propietario original del Producto.

¿QUÉ NO ESTÁ CUBIERTO?
Esta Garantía no se aplica si el Producto ha sido usado de forma comercial o en aplicaciones no domésticas o de alquiler. Esta Garantía tampoco se aplica si el Producto fue adquirido desde un vendedor no autorizado. Esta garantía tampoco cubre cambios cosméticos que no afecten el funcionamiento del Producto. Las partes desgastables como correas, brocas y cuchillas no están cubiertas por esta Garantía, y pueden ser compradas visitando **snowjoe.com** o llamando al **1-866-SNOWJOE (1-866-766-9563)**.

sunjoe.com