EN

# KIDS RIDE-ON SUV

BLUETOOTH| FORWARD + REVERSE | REMOTE | LEDS

OPERATOR'S MANUAL

A Division of Snow Joe®, LLC

**Model 24V-SUV1**

Form No. SJ-24V-SUV1-880E-M

# IMPORTANT!

## Safety Instructions

## All Operators Must Read These Instructions Before Use

Always follow these safety guidelines. Failure to do so may result in serious bodily injury or death.

# General Safety

⚠**WARNING!** This product is designed for outdoor use by children between the age of 3-7. To reduce the risk of injury, adult supervision is required at all times. Never use it in roadways, around motor vehicles, steep inclines, steps, swimming pools or other bodies of water. Do not use indoors.

Before starting up your ride-on SUV, please check it carefully for any defects. If you find any, do not start up your product. Contact your authorized Snow Joe® + Sun Joe® dealer or call the Snow Joe® + Sun Joe® customer service center at 1-866-SNOWJOE (1-866-766-9563).

⚠**WARNING!** When using the ride-on SUV, basic safety precautions should always be followed to reduce the risk of fire, electric shock, and personal injury. These include:

- **Limited to one person –** Ensure that there is only one person in the ride-on SUV at any given time. The maximum weight capacity of this product is 66 lbs (30 kg). Do not overload the product.
- **Assembly –** All assembly and adjustments must be performed by an adult. Ensure that all fasteners are securely tightened. Keep children away from all loose parts and components.
- **Know your product –** Know how to start and stop the product. Be thoroughly familiar with the controls and ensure they are functioning properly.
- **Avoid unintentional starting –** Ensure the on/off button is in the off position before installing the battery. Even if you some how manange to, do not carry the ride-on SUV with your finger on the on/off button. To avoid sudden unintended acceleration, do not stand on the throttle.
- **Moving parts –** Keep hands and feet away from moving parts such as the wheels, axles or motors.
- **Gear shifter –** Do not change gears while the ride-on SUV is in motion.
- **Hazards –** Do not use on smooth floors such as marble. Be aware of any potential obstacles or hazards. If the ride-on SUV strikes an obstacle, follow these steps:
  - Stop the ride-on SUV.
  - Inspect for damage.
  - Repair any damage before restarting the product.
- **Dress properly –** Do not wear loose clothing or jewelry as such articles can become caught in moving parts. Tie up long hair. Always wear shoes and a helmet.
- **Sit properly –** Do not stand on the seat or roll bar. Always wear the 4-point racing harness while driving.
- **Remove the battery –** Turn off the ride-on SUV and remove the battery when not in use, when clearing jammed material, before making adjustments, before storing, or before performing any maintenance.
- **Store indoors –** When not in use, the ride-on SUV should be stored indoors in a dry place out of the reach of children.
- **Avoid water –** Do not use the ride-on SUV in rain or in damp or wet locations. Do not allow water or any other liquids to get on the product or the remote.
- **Noise and vibrations –** Observe any noise-prevention regulations. If the ride-on SUV should start to vibrate abnormally, stop the machine and inspect it thoroughly for damage.

## Maintenance + Storage

⚠**WARNING!** Do not use detergents, acids, alkaline solutions, bleaches or solvents such as acetone to clean your tool. These substances may damage the plastic housing of the machine.

- **Inspect the tool –** Before use, visually inspect the product for any loose fasteners or damaged parts.
- **Replacement parts –** Inspect the product for worn, missing, or damaged parts. When servicing this unit, use only identical replacement parts. Replace or repair damaged parts immediately. Contact the Snow Joe® + Sun Joe® customer service center at 1-866-SNOWJOE (1-866-766-9563) for assistance.
- **Store indoors –** When not in use, the tool should be stored indoors in a dry place out of the reach of children.

© 2022 by Snow Joe®, LLC
All rights reserved. Original instructions.

**SAVE THESE INSTRUCTIONS**

# Battery & Charger Safety Instructions

We pay a great deal of attention to the design of every battery pack to ensure that we supply you with batteries that are safe, durable and have a high energy density. The battery cells have a wide range of safety devices. Each individual cell is initially formatted and its electrical characteristic curves are recorded. This data is then used exclusively to be able to assemble the best possible battery packs.

Despite all the safety precautions, caution must always be exercised when handling batteries. The following points must be obeyed at all times to ensure safe use. Safe use can only be guaranteed if undamaged cells are used. Incorrect handling of the battery pack can cause cell damage.

**IMPORTANT!** Analyses confirm that incorrect use and poor care of high-performance batteries are the main factors responsible for product damage and/or personal injury.

⚠**WARNING!** Use only approved replacement batteries; other batteries may damage the product and cause it to malfunction, which can lead to serious personal injury.

⚠**WARNING!** Do not use a battery pack or product that is damaged or modified. Damaged or modified batteries may exhibit unpredictable behavior resulting in fire, explosion or risk of injury.

Do not modify or attempt to repair the product or the battery pack except as indicated in the instructions for use and care. Do not modify the electronic components of the product or the remote.

Have your battery pack serviced by a qualified repair person using only identical replacement parts. This will ensure that the safety of the battery pack is maintained.

⚠**CAUTION!** To reduce the risk of injury, use only official 24V iON+ designated chargers with the 24V iON+ battery pack. The use of other batteries or chargers poses a risk of fire, personal injury and damage. Do not wire a battery pack to a power supply plug or car cigarette lighter, such misuse will permanently disable or damage the battery pack.

⚠**WARNING!** To reduce the risk of electric shock, always unplug the charger before performing any cleaning or maintenance. Do not allow water to flow into the charger. Use a Ground Fault Circuit Interrupter (GFCI) to reduce shock hazards.

- **Avoid dangerous environments –** Do not charge the battery pack in rain, snow or in damp or wet locations. Do not use the battery pack or charger in the presence of explosive atmospheres (gaseous fumes, dust or flammable materials) because sparks may be generated when inserting or removing the battery pack, which could lead to a fire.
- **Charge in a well-ventilated area –** Do not block the charger vents. Keep them clear to allow for proper ventilation. Do not allow smoking or open flames near a charging battery pack. Vented gases may explode.

  **NOTE:** The safe temperature range for the battery is 41°F (5°C) to 105°F (40.5°C). Do not charge the battery outside in freezing weather; charge it at room temperature.
- **Maintain charger cord –** When unplugging the charger, pull the plug, not the cord from the receptacle to reduce the risk of damage to the power cord. Never carry the charger by its cord. Keep the cord away from heat, oil and sharp edges. Make sure the cord will not be stepped on, tripped over or subjected to damage or stress when the charger is in use. Do not use a charger with a damaged cord or plug. Replace a damaged charger immediately.
- **Do not use an extension cord unless it is absolutely necessary –** Using the wrong, damaged or improperly wired extension cord poses a risk of fire and electric shock. If an extension cord must be used, plug the charger into a properly wired 16 gauge or larger extension cord with the female plug matching the male plug on the charger. Make sure that the extension cord is in good electrical condition.
- **Unplug charger when not in use –** Make sure to remove battery packs from unplugged chargers.
- **Do not expose the product or battery pack to fire –** Exposure to fire or temperatures above 265°F (130°C) may cause the battery pack to explode, causing personal injury or damage. Toxic fumes and materials are created when battery packs are ignited.
- **Do not crush, drop or damage battery packs –** Do not use the battery pack or charger if they have sustained a sharp blow, been dropped from a height of more than 3 feet (1 meter), run over or have been damaged in any way. Even if the housing of the battery pack appears to be undamaged, the battery cells inside the battery may have suffered serious damage. In such instances, please read the waste disposal information for proper battery disposal.
- **Do not disassemble –** Incorrect reassembly may pose a serious risk of electric shock, fire or exposure to toxic battery chemicals. If the battery or charger is damaged, contact an authorized Snow Joe® + Sun Joe® dealer or call the Snow Joe® + Sun Joe® customer service center at 1-866-SNOWJOE (1-866-766-9563) for assistance.
- **Battery chemicals cause serious burns –** Never let a damaged battery pack contact the skin, eyes or mouth. If damaged, battery chemicals will react violently with air. Use rubber or neoprene gloves to safely dispose of it. If skin is exposed to battery chemicals, wash the affected area with soap and water. If eyes are exposed to battery chemicals, immediately flush with water for 20 minutes and seek medical attention. Remove and dispose of contaminated clothing.

- **Risk of short circuit –** A battery pack will short circuit if a metal object makes a connection between the positive and negative contacts on the battery pack. Do not place a battery pack near anything that may cause a short circuit, such as paperclips, coins, keys, screws, nails and other metallic objects. A short-circuited battery pack poses a risk of fire and severe personal injury.
- **Adults only –** The battery should be handled and charged by adults only. Never allow children access to the battery.
- **Store your battery pack and charger in a cool, dry place –** Ideally, store the battery pack at 59°F (15°C) and charged to at least 40%. Do not store the battery pack or charger where temperatures may exceed 105ºF (40.5ºC), such as in direct sunlight or inside a vehicle, or where temperatures may drop below 41°F (5°C).

  **NOTE:** Prevent the battery pack from freezing. Battery packs that were stored below 32°F (0°C) for more than 60 minutes must be discarded.
- **Charge before use –** The battery pack supplied with your ride-on SUV is only partially charged. The battery pack has to be fully charged before using the product for the first time.
- **Battery Aging –** Lithium-ion batteries are subject to a natural aging process. The battery pack must be replaced at the latest when its capacity falls to just 80% of its capacity when new. Weakened cells in an aged battery pack are no longer capable of meeting the high power requirements needed for the proper operation of your ride-on SUV, and therefore pose a safety risk.
- **Do not exhaustively discharge battery packs –** A complete discharge will damage the battery cells. The most common cause of exhaustive discharge is lengthy storage. Stop working as soon as the performance of the battery falls noticeably or the electronic protection system triggers. For optimum battery performance, charge the battery pack frequently. Place the battery pack in storage only after it has been fully charged.
- **Do not overload battery packs –** Protect the product and batteries from overloading. Overloads will quickly result in overheating and cell damage inside the battery housing even if it is not apparent externally. For safety reasons, the integrated protective cutoff will activate to switch off the equipment. After regular use, allow the battery pack to cool to room temperature before inserting it into the charger to recharge.

  **IMPORTANT!** Do not attempt to turn on the product if the protective cut-off has been activated. This may damage the battery pack.
- **Outlet voltage –** Please check the data marked on the rating plate of the battery charger. Be sure to connect the battery charger to a power supply with the voltage marked on the rating plate. Never connect it to a different mains voltage.
- **Charger use –** Do not use the supplied battery charger to charge other types of battery packs or tools.
- **Do not overcharge battery packs –** Do not exceed the maximum charging times. Frequently overcharging the battery pack will result in cell damage. Do not leave batteries in the charger for days on end.
- **Battery pack abnormalities –** Do not use batteries that have suffered swelling or deformation or those that exhibit other atypical symptoms (gassing, hissing, cracking, etc.).
- **Electrostatic discharge –** When handling batteries, be wary of electrostatic charge. Electrostatic discharges can damage the electronic protection system and the battery cells. To avoid electrostatic discharges, never touch the battery terminals.
- **Battery Installation –** Ensure the battery pack is properly seated in the battery compartment. If not properly installed, the battery may some how fly out of the battery compartment, out the hood, over the windshield and hit the child in the unlikely event of a rollover.

# Safety Symbols

The following table depicts and describes safety symbols that may appear on this product. Read, understand, and follow all instructions on the product before attempting to assemble and operate.

| Symbols | Descriptions | Symbols | Descriptions |
|---|---|---|---|
| | **READ THE OPERATOR'S MANUAL –** Read, understand, and follow all instructions in the user manual before attempting to assemble and operate. | | **SAFETY ALERT –** Indicates a precaution, a warning, or a danger. |
| | Wear a helmet while driving the ride-on SUV. | | **WARNING!** Do not expose the unit to rain or wet conditions. Keep dry. |
| | Store indoors. Never store the ride-on SUV outdoors. | | |

# Know Your Kids Ride-On SUV

Read the owner's manual and safety instructions carefully before operating the ride-on SUV. Compare the illustration below to the product in order to become familiar with the location of the various controls and adjustments. Save this manual for future reference.

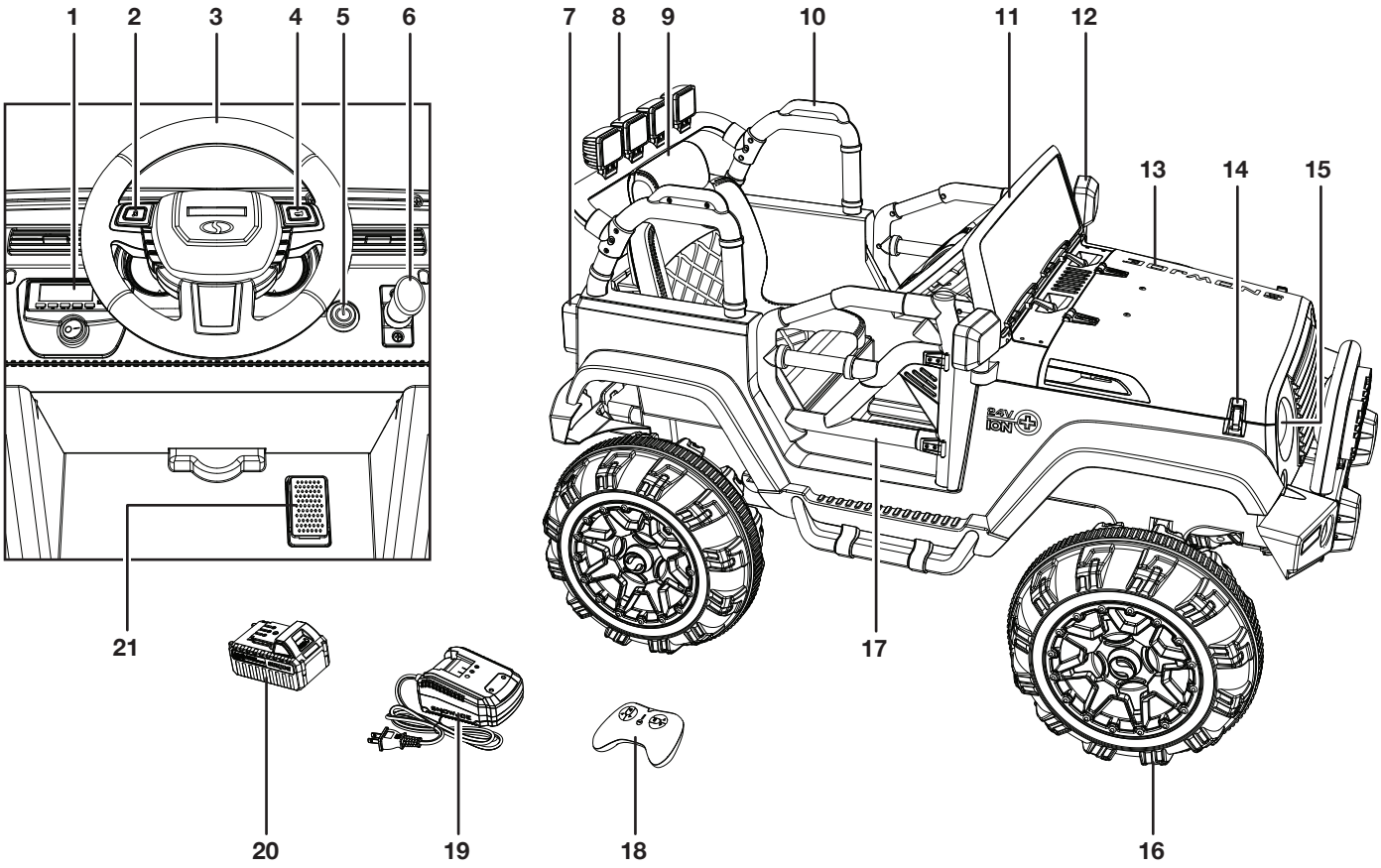


1. Infotainment
2. Music button
3. Steering wheel
4. Horn
5. On/Off button
6. Gear shift
7. Tail light
8. Rear roll bar frame
9. Seat
10. Side roll bar frame
11. Windshield
12. Side-view mirror
13. Hood
14. Hood latch
15. Head light
16. Wheel
17. Door
18. Remote
19. 24V iON+ lithium-ion battery charger (24VCHRG-QC)
20. 24V iON+ lithium-ion battery (24VBAT) featuring exclusive EcoSharp® technology
21. Gas pedal

# Technical Data

| | |
|---|---|
| Dual Motors | 35 W each |
| Speed Settings | 1.2 mph \| 2.2 mph (default) \| 3.1 mph (2 km/h \| 3.5 km/h (default) \| 5 km/h) |
| Gears | Forward \| Park \| Reverse |
| Max Weight Capacity | 66 lbs (30 kg) |
| Audio Input | Bluetooth \| AUX \| USB \| MicroSD |
| Battery Voltage Max* | 24V DC |
| Battery Capacity | 4.0 Ah |
| Charger Input | 120V AC \| 60 Hz \| 75 W |
| Charger Output | 26V DC \| 2.2A |
| Charge Time Max | 1 hr 50 min |
| Net Weight | 45.2 lbs (20.5 kg) |

**Initial no-load voltage, when fully charged, peaks at 24 volts; nominal voltage under typical load is 21.6 volts.*

# Unpacking

## Carton Contents

- Kids ride-on SUV
- Wheels (x4)
- Doors (x2)
- Windshield
- Steering wheel
- Seat
- Side-view Mirror (x2)
- Side roll bar frame (x2)
- Rear roll bar frame
- Drive motor assembly (x2)
- Rear axle
- Front axle assembly
- Drive sprocket (x2)
- Rear suspension mount (x2)
- Springs (x2)
- Plastic bushing (x2)
- Hub cap (x4)
- ST4 x 12 round head screws (x6)
- ST4 x 12 truss head screws (x10)
- ST3 x 12 screws (x2)
- M10 lock nuts (x4)
- M12 washers (x6)
- Socket wrench (x2)
- Remote
- 24V iON+ lithium-ion battery
- 24V iON+ lithium-ion battery charger
- Manual with registration card

1. Carefully remove the ride-on SUV and check to see that all of the above items are supplied.
2. Inspect the product carefully to make sure no breakage or damage occurred during shipping. If you find damaged or missing parts, DO NOT return the unit to the store. Please call the Snow Joe® + Sun Joe® customer service center at 1-866-SNOWJOE (1-866-766-9563).

   **NOTE:** Do not discard the shipping carton and packaging material until you are ready to use the ride-on SUV. The packaging is made of recyclable materials. Properly dispose of these materials in accordance with local regulations or save the packaging for long-term product storage.

**IMPORTANT!** The equipment and packaging material are not toys. Do not let children play with plastic bags, foils, or small parts. These items can be swallowed and pose a suffocation risk!

# Battery + Charger Operation

The equipment is powered by a lithium-ion battery. The battery pack is completely sealed and maintenance free.

## Battery Charge Level Indicator

The battery pack is equipped with a push button for checking the charge level. Simply press the push button to read off the battery charge level from the LEDs of the battery indicator:

| Lights | Light Indicators |
|---|---|
| ○ | Charge level button |
| | The battery is at 30% capacity |
| | The battery is at 60% capacity |
| | The battery is fully charged |

**NOTE:** If the battery indicator button does not appear to be working, charge the battery.

**NOTE:** Immediately after using the battery pack, the battery indicator button may display a lower charge than it will if checked a few minutes later. The battery cells “recover” some of their charge after resting.

⚠**WARNING!** Only charge Sun Joe® 24V lithium-ion battery pack with compatible Sun Joe® 24V lithium-ion chargers. Other types of chargers may cause personal injury and damage.

To reduce the risk of electric shock, do not allow water to enter into the charger.

## Charging the Battery

1. Check that the mains voltage is the same as that marked on the rating label of the battery charger. Then, plug the charger into an AC power outlet. Slide the battery into the charger to commence charging (Fig. 1).

   **NOTE:** The green LED indicates either a powered on charger or a fully charged battery. The red LED indicates a charging battery.

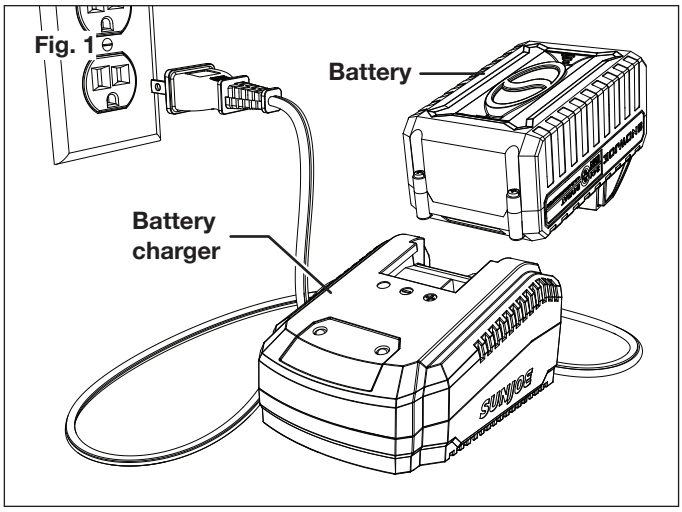


| Power On | Charging | Charged |
|---|---|---|
| ○ Green ● | ● Red ○ | ○ Green ● |

2. Remove the battery once fully charged.

   **NOTE:** A fully discharged battery at room temperature will fully charge in 1 hr 50 mins.

   **IMPORTANT!** Never allow the battery pack to become fully discharged as this will cause irreversible damage to the battery.

# Assembly

## Wheel Assembly

Tools required: Philips head screwdriver

1. Turn the ride-on SUV upside down.
2. Fix the front axle assembly into the bottom of the ride-on SUV using eight ST4 x 12 truss head screws.

   **NOTE:** Ensure the steering column sits inside the slot in the center of the front axle assembly (Fig. 2).

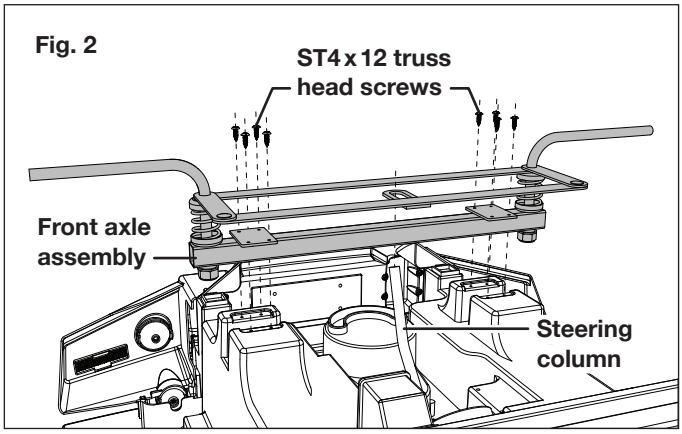


3. Slide a washer, a plastic bushing, a wheel, another washer and finally a lock nut onto either side of the front axle. Tighten both lock nuts using the socket wrenches before installing the hub caps (Fig. 3).

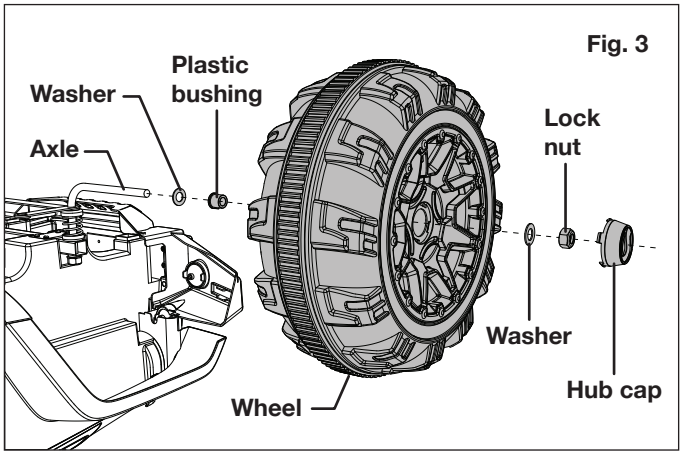


4. Insert the springs and rear suspension mounts into the holes towards the rear of the ride-on SUV (Fig. 4).

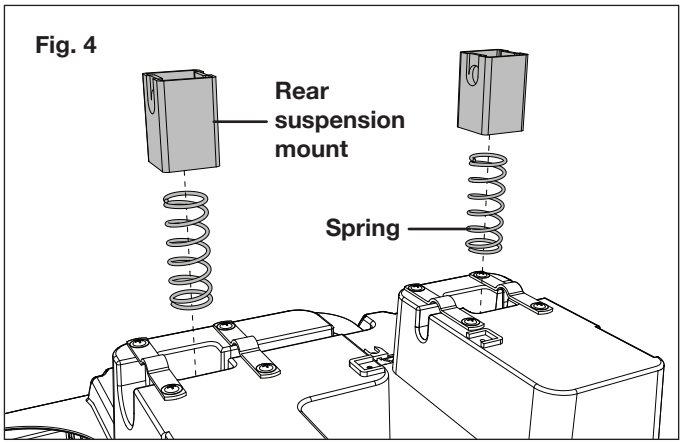


5. Push down on the rear suspension mounts and slide the rear axle through both of them. Ensure the rear axle sits under all four steel brackets and that the rear suspension mounts are in tension (Fig. 5).

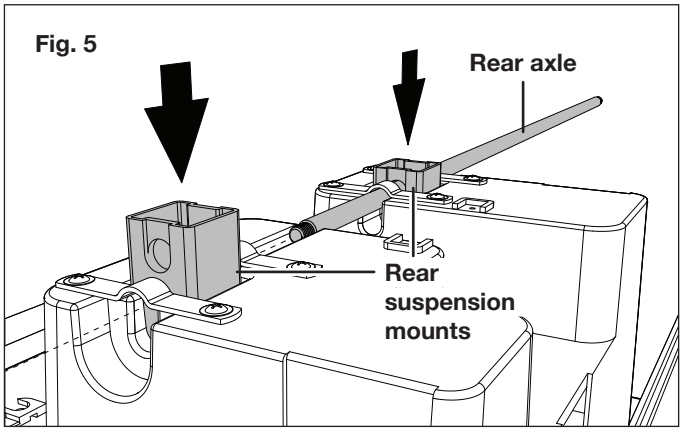

6. Screw both sprockets into the two remaining wheels using three ST4 x 12 round head screws for each wheel (Fig. 6).

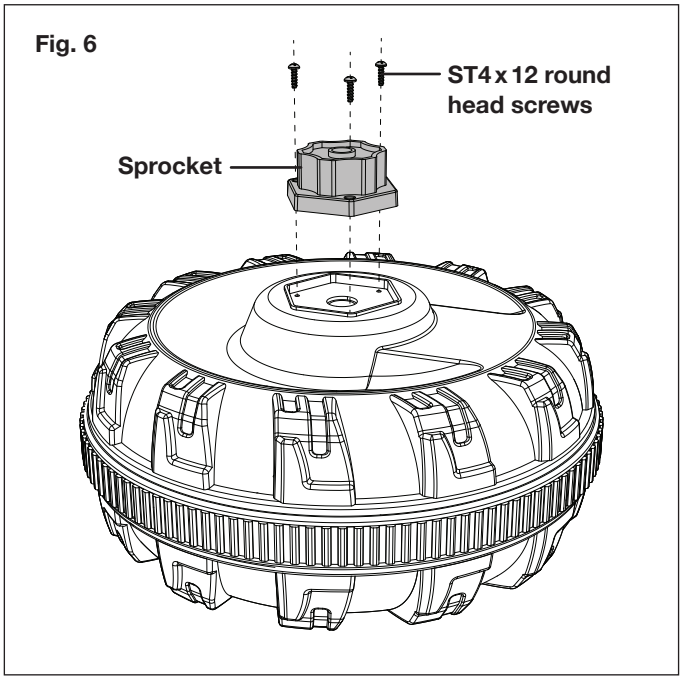


7. Slide a motor, a wheel, a washer and a lock nut onto either side of the rear axle. Repeat for the other side and use the pair of socket wrenches to tighten both lock nuts at the same time before installing the hub caps (Fig. 7).

   **NOTE:** The motors are marked (L) for left and (R) for right to indicate the side of the axle they need to be installed at.

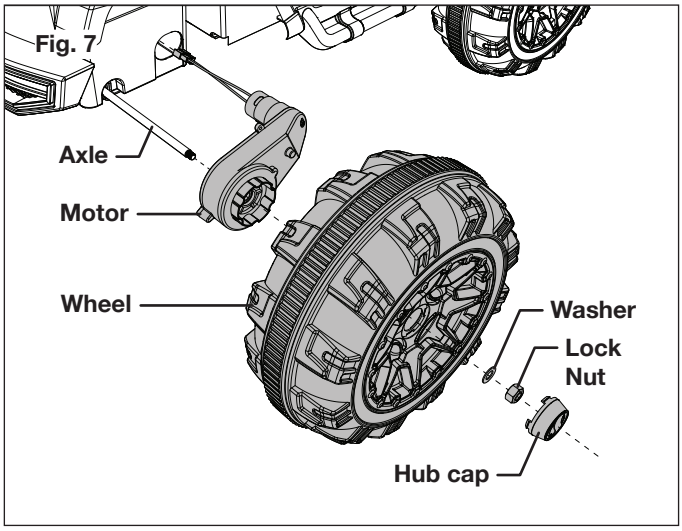


8. Connect the motor cables to the motor controller (Fig. 8).

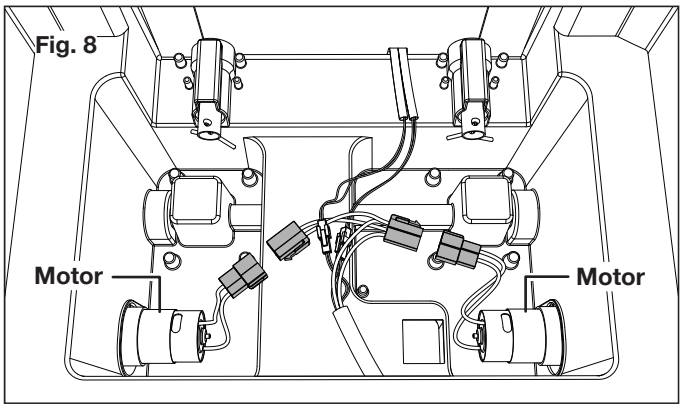


9. Place the seat over the motor compartment and secure it on both corners using the two remaining ST4 x 12 truss head screws (Fig. 9).

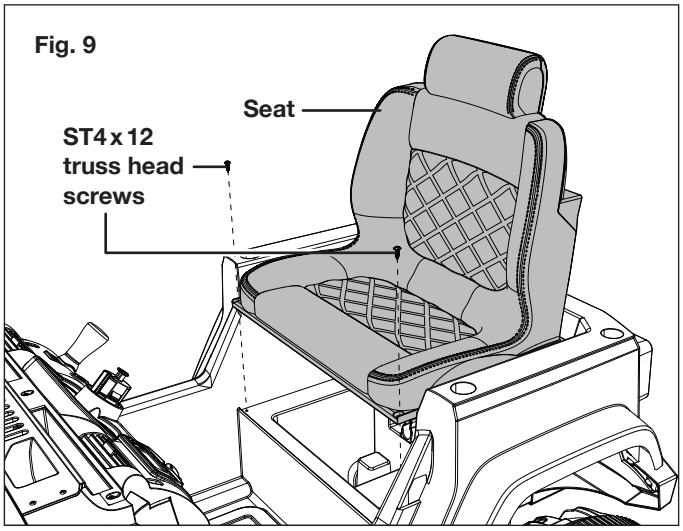


10. Connect the steering wheel cable before installing the steering wheel onto the steering column (Fig. 10).

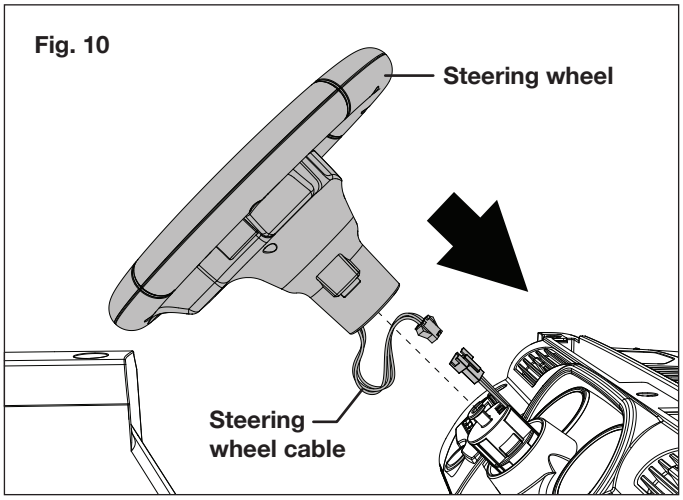

11. Connect the rear roll bar frame with both side roll bar frames using two ST3 x 12 screws. Then push the entire roll bar into the four holes next to the seat (Fig. 11).

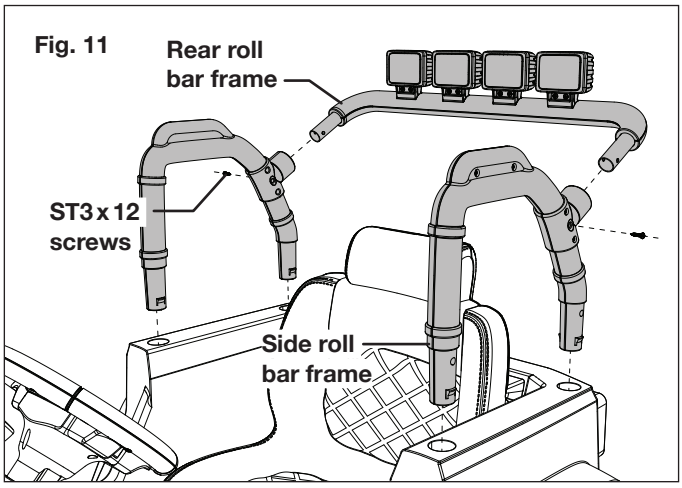


12. Unscrew the two screws on each side of the dash and then install both doors onto the ride-on SUV (Fig. 12).

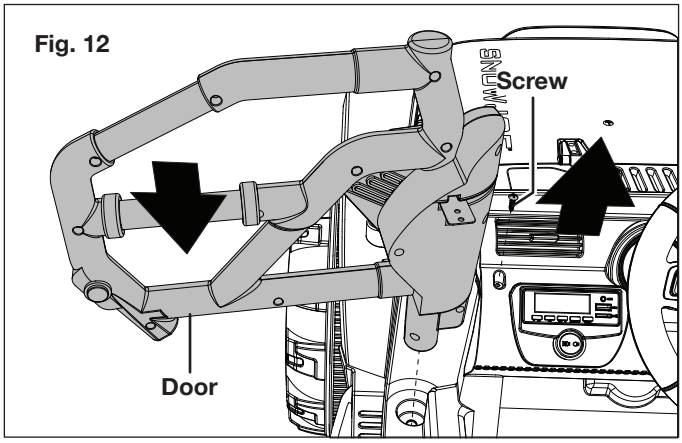


13. Push the metal pivot arm of the door into the slot adjacent to the dash. Then secure both doors with the screws removed earlier (Fig. 13).

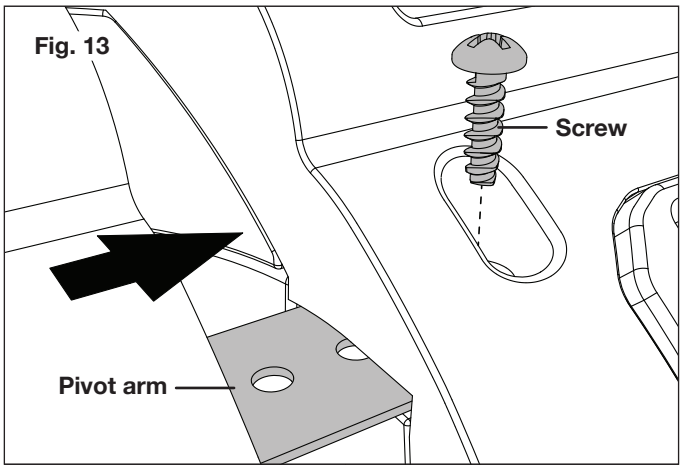


14. Insert the windshield and side-view mirrors into their respective sockets (Fig. 14).

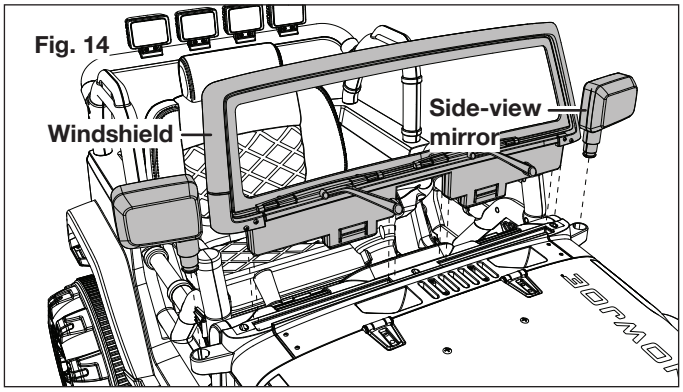


# Operation

1. Unfasten both latches to open the hood. Insert the battery into the battery compartment (Fig. 15).

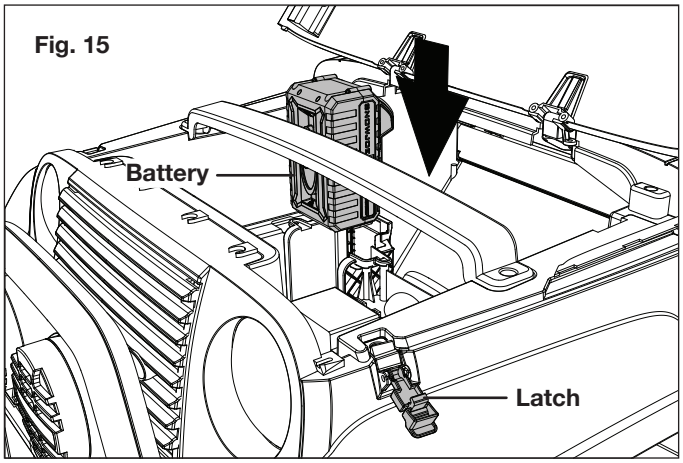


2. Push the on/off button to turn on the ride-on SUV.

## Driving

1. Fasten the 4-point racing harness.
2. Use the gear shift to toggle between the driving modes:
   - Top – Drive
   - Middle – Park
   - Bottom – Reverse
3. Step on the gas pedal to accelerate. Release the gas pedal to brake. Use the steering wheel to turn.

## Remote Operation

1. Remove the screw on the battery cover and install two AAA (1.5V) batteries.

   **NOTE:** Batteries for the remote are not included.

2. Press the pairing button to connect the remote to the ride-on SUV.
3. Reference the figure below for the function of the various buttons on the remote (Fig. 16).

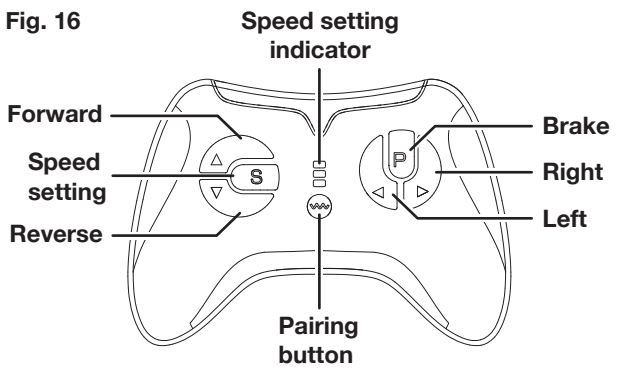


## Infotainment Controls (Fig. 17)

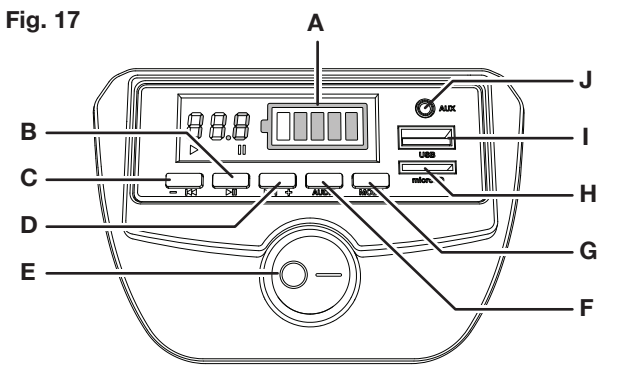


A. **Battery level indicator**

B. **Play/Pause –** Play or pause audio

C. **Previous track/Volume down (–) –**
   - Short press for previous track
   - Long press to reduce the volume

D. **Next track/Volume up (+) –**
   - Short press for next track
   - Long press to increase the volume

E. **Lights –** Turn headlights and taillights on or off

F. **Audio –** Play a selection of preloaded audio tracks

G. **Input mode –** Select between the four audio inputs (AUX/USB/SD/Bluetooth)

H. **MicroSD card slot –** Audio input via mircoSD/TF card

I. **USB port –** Audio input via USB

J. **AUX jack –** Audio input via 3.5mm aux

# Care + Maintenance

⚠**WARNING!** Always switch the product off and remove the battery before inspecting, cleaning, or performing any other maintenance task.

⚠**WARNING!** Only perform the repairs and maintenance work described in this manual. Any other work must be performed by a qualified technician.

- Clean the product with a damp cloth. Use a brush for areas that are hard to reach.

# Storage

- Remove the battery from the tool before storing.
- Store the tool and its accessories in a dry, frost-free, and well-ventilated place out of the reach of children.
- The ideal storage temperature is between 50ºF (10°C) and 86ºF (30°C).

## Battery + Charger Storage

- Store the battery pack and charger at room temperature and away from moisture. Do not store in damp locations where the terminals may corrode.
- Permanent damage may occur if the pack is stored for extended periods of time at high temperatures (over 120ºF/49ºC).
- Unplug the battery charger and battery pack when not in use. Recharge the battery pack every 6 months to 50% capacity to maintain optimal battery performance.

# Battery Caution + Disposal

Always dispose of your battery pack according to federal, state, and local regulations. Contact a recycling agency in your area for recycling locations.

⚠**CAUTION!** Even discharged battery packs contain some energy. Before disposing, use electrical tape to cover the terminals to prevent the battery pack from shorting, which may cause a fire or explosion.

⚠**WARNING!** To reduce the risk of injury or explosion, never burn or incinerate a battery pack even if it is damaged, dead, or completely discharged. When burned, toxic fumes and materials are emitted into the surrounding environment.

## Recycling + Disposal

The product comes in a package that protects it against damage during shipping. Keep the package until you are sure that all parts have been delivered and the product is functioning properly. Recycle the package afterwards or keep it for long-term storage.

WEEE symbol. Waste electrical products should not be disposed of with household waste. Please recycle where facilities exist. Check with your local authority or local store for recycling regulations.

# Service + Support

If your Snow Joe® 24V-SUV1 Kids Ride-On SUV requires service or maintenance, please call 1-866-SNOWJOE (1-866-766-9563) for assistance.

# Model + Serial Numbers

When contacting the company, reordering parts, or arranging service from an authorized dealer, you will need to provide the model and serial numbers, which can be found on the decal located on the housing of the unit. Copy these numbers into the space provided below.

**Record the following numbers from the housing or registration card of your new product:**

Model #:

2 4 V - S U V 1

Serial #:

# 24VCHRG-QC + 24V-SUV1

## Federal Communications Commission (FCC)

⚠**WARNING!** Any changes or modifications to this unit not expressly approved by the party responsible for compliance could void the user's authority to operate the equipment.

This device complies with part 15 of the FCC rules. Operation is subject to the following two conditions: (1) this device may not cause harmful interference, and (2) this device must accept any interference received, including interference that may cause undesired operation.

**Class B device:**

**NOTE:** This equipment has been tested and found to comply with the limits for a Class B digital device, pursuant to part 15 of the FCC Rules.

These limits are designed to provide reasonable protection against harmful interference in a residential installation.

This equipment generates, uses and can radiate radio frequency energy and, if not installed and used in accordance with the instructions, may cause harmful interference to radio communications.

However, there is no guarantee that interference will not occur in a particular installation.

If this equipment does cause harmful interference to radio or television reception, which can be determined by turning the equipment off and on, the user is encouraged to try to correct the interference by one or more of the following measures:

- Reorient or relocate the receiving antenna.
- Increase the separation between the equipment and receiver.
- Connect the equipment into an outlet on a circuit different from that to which the receiver is currently connected to.
- Consult the dealer or an experienced radio/TV technician for help.

# Optional Accessories

⚠**WARNING!** ALWAYS use only authorized Snow Joe® + Sun Joe® replacement parts and accessories. NEVER use replacement parts or accessories that are not intended for use with this saw. Contact Snow Joe® + Sun Joe® if you are unsure whether it is safe to use a particular replacement part or accessory with your saw. The use of any other attachment or accessory can be dangerous and could cause injury or mechanical damage.

| Accessories | Description | Model |
|---|---|---|
| 1 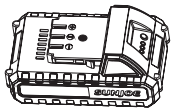 | iON+ 24V 2.0 Ah Lithium-Ion Battery | 24VBAT-LTE |
| 2 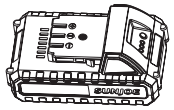 | iON+ 24V 2.5 Ah Lithium-Ion Battery | 24VBAT-LT |
| 3 | iON+ 24V 4.0 Ah Lithium-Ion Battery | 24VBAT |
| 4 | iON+ 24V 5.0 Ah Lithium-Ion Battery | 24VBAT-XR |
| 5 | iON+ 24V lithium-ion Battery Quick Charger | 24VCHRG-QC |
| 6 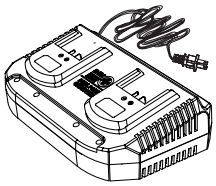 | iON+ 24V lithium-ion Dual-port Battery Charger | 24VCHRG-DPC |

**NOTE:** Accessories are subject to change without any obligation on the part of Snow Joe® + Sun Joe®. Accessories can be ordered online at sunjoe.com or via phone by contacting the Snow Joe® + Sun Joe® customer service center at 1-866-SNOWJOE (1-866-766-9563).

## SNOW JOE® + SUN JOE® CUSTOMER PROMISE

**ABOVE ALL ELSE,** Snow Joe, LLC ("Snow Joe") is dedicated to you, our customer. We strive to make your experience as pleasant as possible. Unfortunately, there are times when a Snow Joe®, Sun Joe®, or Aqua Joe® product ("Product") does not work or breaks under normal operating conditions. We think it's important that you know what you can expect from us. That's why we have a Limited Warranty ("Warranty") for our Products.

---

**OUR WARRANTY:**
Snow Joe warrants new, genuine, powered and non-powered Products to be free from defects in material or workmanship when used for ordinary household use for a period of two years from the date of purchase by the original, end-user purchaser when purchased from Snow Joe or from one of Snow Joe's authorized sellers with proof of purchase. Because Snow Joe is unable to control the quality of its Products sold by unauthorized sellers, unless otherwise prohibited by law, this Warranty does not cover Products purchased from unauthorized sellers. If your Product does not work or there's an issue with a specific part that is covered by the terms of this Warranty, Snow Joe will elect to either (1) send you a free replacement part, (2) replace the Product with a new or comparable product at no charge, or (3) repair the Product. How cool is that!

**This Warranty gives you specific legal rights, and you may also have other rights which vary from State to State.**

**PRODUCT REGISTRATION:**
Snow Joe strongly encourages you to register your Product. You can register online at **snowjoe.com/register**, or by printing and mailing in a registration card available online from our website, or calling our Customer Service Department at **1-866-SNOWJOE (1-866-766-9563)**, or by e-mailing us at **help@snowjoe.com**. Failure to register your Product will not diminish your warranty rights. However, registering your Product will allow Snow Joe to better serve you with any of your customer service needs.

**WHO CAN SEEK LIMITED WARRANTY COVERAGE:**
This Warranty is extended by Snow Joe to the original purchaser and original owner of the Product.

**WHAT IS NOT COVERED?**
This Warranty does not apply if the Product has been used commercially or for non-household or rental applications. This Warranty also does not apply if the Product was purchased from an unauthorized seller. This Warranty also does not cover cosmetic changes that do not affect performance. Wearing parts like belts, augers, chains and tines are not covered under this Warranty, and can be purchased at **snowjoe.com** or by calling **1-866-SNOWJOE (1-866-766-9563)**.

SNOWJOE

# SUV PARA NIÑOS

BLUETOOTH | AVANCE + REVERSA | CONTROL REMOTO | LEDS

MANUAL DEL OPERADOR

Una división de Snow Joe®, LLC

**Modelo 24V-SUV1**

Forma No. SJ-24V-SUV1-880S-M

# ¡IMPORTANTE!

## Instrucciones de seguridad

## Todos los operadores deberán leer estas instrucciones antes del uso

Siempre obedezca estas normas de seguridad. No hacerlo podría causar lesiones personales severas o incluso la muerte.

# Seguridad general

⚠ **¡ADVERTENCIA!** Este producto ha sido diseñado para su uso en exteriores por niños entre 3 y 7 años de edad. Para reducir el riesgo de lesiones, se requiere de una supervisión en todo momento por parte de una persona adulta. Nunca lo use en caminos, calzadas, alrededor de vehículos motorizados, pendientes inclinadas, albercas u otras masas de agua. No lo use en interiores.

Antes de arrancar el SUV para niños, inspecciónelo cuidadosamente con el propósito de cerciorarse de que no tenga defectos. Si encuentra algún defecto, no lo arranque. Contacte a un concesionario autorizado Snow Joe® + Sun Joe® o comuníquese con la central de servicio al cliente Snow Joe® + Sun Joe® llamando al 1-866-SNOWJOE (1-866-766-9563).

⚠ **¡ADVERTENCIA!** Se deben tomar precauciones básicas de seguridad siempre que se use el SUV para niños con el objetivo de reducir riesgos de incendio, choque eléctrico y lesiones personales. Estas precauciones incluyen:

- **Limitado solo para una persona**: asegúrese de que solo haya una persona en el SUV para niños en todo momento. El máximo peso que este producto puede soportar es 66 lb (30 kg). No sobrecargue el SUV para niños.
- **Ensamblado**: toda tarea de ensamblado y ajuste deberá ser realizada por una persona adulta. Asegúrese de que todos los sujetadores estén apretados de forma segura. Mantenga a los niños alejados de todas las partes y componentes sueltos.
- **Conozca su producto**: sepa cómo arrancar y detener el SUV para niños. Familiarícese a fondo con los controles, y asegúrese de que funcionen correctamente.
- **Evite encendidos accidentales**: asegúrese de que el botón de encendido/apagado esté en la posición de apagado antes de instalar la batería. Incluso si puede llegar a hacerlo, no cargue el SUV para niños con su dedo sobre el botón de encendido/apagado. Para evitar una aceleración súbita no intencionada, no se pare sobre el acelerador.
- **Partes móviles**: mantenga manos y pies alejados de las partes móviles tales como ruedas, ejes o motores.
- **Palanca de cambios**: no haga cambios mientras el SUV para niños esté en movimiento.
- **Peligros**: no lo use sobre superficies lisas tales como mármol. Esté atento a cualquier obstáculo o peligro potencial. Si el SUV para niños golpea un obstáculo, siga estas instrucciones:
  - Detenga el SUV para niños;
  - Inspecciónelo para ver si existen daños; y
  - Repare cualquier daño antes de volver a arrancar el SUV para niños.
- **Vístase adecuadamente**: no use ropa holgada o joyas ya que pueden engancharse en las partes móviles. Átese el cabello largo. Use siempre zapatos y un casco.
- **Siéntese apropiadamente**: no se pare sobre el asiento o la barra antivuelco. Use siempre el arnés de carreras de cuatro puntos mientras conduce.
- **Retire la batería**: apague el SUV para niños y retire la batería cuando no esté siendo usado, al retirar material atascado, antes de hacer ajustes, antes de guardarlo o antes de llevar a cabo cualquier tarea de mantenimiento en éste.
- **Guárdelo en interiores**: cuando no esté siendo usado, el SUV para niños deberá ser guardado en interiores, en un lugar seco lejos del alcance de los niños.
- **Evite el agua**: no use el SUV para niños bajo la lluvia o en lugares húmedos o mojados. No permita que el agua ni ningún otro líquido entre al producto o al control remoto.
- **Ruido y vibraciones**: obedezca todas las normas de prevención de ruido. Si el SUV para niños empieza a vibrar de manera anormal, deténgalo e inspecciónelo detenidamente en busca de daños.

## Mantenimiento y almacenamiento

⚠ **¡ADVERTENCIA!** Para limpiar el SUV para niños no use detergentes, ácidos, soluciones alcalinas, productos a base de lejía o solventes tales como acetona. Estas sustancias pueden dañar la carcasa de plástico del SUV para niños.

- **Inspeccione el producto**: antes del uso, inspeccione visualmente el SUV para niños en busca de cualquier sujetador suelto o parte dañada.

© 2022 Snow Joe®, LLC
Derechos reservados. Instrucciones originales.

**GUARDE ESTAS INSTRUCCIONES**

- **Partes de repuesto**: inspeccione el SUV para niños en busca de partes gastadas, dañadas o faltantes. Al reparar esta unidad, utilice solamente partes de repuesto idénticas. Reemplace o repare las partes dañadas inmediatamente. Comuníquese con la central de servicio al cliente Snow Joe® + Sun Joe® llamando al 1-866-SNOWJOE (1-866-766-9563) para obtener asistencia.
- **Guárdelo en interiores**: cuando no esté siendo usado, el SUV para niños deberá ser guardado en interiores, en un lugar seco lejos del alcance de los niños.

# Instrucciones de seguridad para la batería y el cargador

Prestamos mucha atención al diseño de cada batería para garantizar la producción de baterías seguras y durables, con una alta densidad de energía. Las celdas de la batería tienen varios dispositivos de seguridad. Cada celda individual es inicialmente formateada y sus curvas eléctricas características son registradas. Estos datos son luego usados exclusivamente para ensamblar las mejores baterías posibles.

Independientemente de todas las precauciones de seguridad, se debe tener mucho cuidado al manipular la batería. Las siguientes instrucciones deben ser obedecidas en todo momento para garantizar un uso seguro. Un uso seguro solo puede ser garantizado si se usan celdas libres de daños. Una manipulación incorrecta de la batería puede causar daños en sus celdas.

**¡IMPORTANTE!** Los análisis han confirmado que el uso incorrecto y el cuidado deficiente de baterías de alto rendimiento son las causas principales de daños al producto y/o lesiones personales.

⚠ **¡ADVERTENCIA!** Use solo baterías de repuesto aprobadas. Otras baterías pueden dañar el producto y provocar un desperfecto que pueda causar lesiones personales graves.

⚠ **¡ADVERTENCIA!** No use una batería o producto que haya sido dañado o modificado. Las baterías dañadas o modificadas pueden reaccionar impredeciblemente, causando un incendio, explosión o lesiones personales.

No modifique ni intente reparar el producto o su batería, a menos que lo haga según lo indicado en las instrucciones de uso y cuidado. No modifique los componentes electrónicos del producto o del control remoto.

Su batería deberá ser reparada por una persona calificada usando únicamente partes de repuesto originales. Esto mantendrá la seguridad de la batería.

⚠ **¡PRECAUCIÓN!** Para reducir el riesgo de lesiones, use solo cargadores originales iON+ de 24 V diseñados para la batería iON+ de 24 V. El uso de otras baterías o cargadores representa un riesgo de incendio, daños y lesiones personales. No conecte una batería a un tomacorriente doméstico o encendedor de cigarrillos. Dicho uso indebido dañará o deshabilitará permanentemente la batería.

⚠ **¡ADVERTENCIA!** Para reducir el riesgo de un choque eléctrico, desenchufe siempre el cargador antes de llevar a cabo cualquier tarea de limpieza o mantenimiento. No permita que entre agua dentro del cargador. Use un interruptor de circuito por falla a tierra (GFCI) para reducir el riesgo de un choque eléctrico.

- **Evite entornos peligrosos**: no cargue la batería bajo la lluvia o nieve, ni en lugares húmedos o mojados. No use la batería ni el cargador en atmósferas explosivas (gases, polvo o materiales inflamables) ya que al insertar o retirar la batería se pueden generar chispas que causen un incendio.
- **Cargue en un área bien ventilada**: no bloquee los conductos de ventilación. Manténgalos despejados para permitir una ventilación adecuada. No permita que se fume o haya fuego abierto cerca de una batería siendo cargada. Los gases presentes pueden explotar.

  **NOTA**: el rango seguro de temperaturas para la batería es de 41°F (5°C) a 105°F (40.5°C). No cargue la batería en exteriores a temperaturas congelantes. Cárguela a temperatura ambiente en interiores.
- **Cuide el cable de alimentación del cargador**: al desenchufar el cargador tire del enchufe, no del cable de alimentación, para desconectarlo del tomacorriente y así evitar daños al cable de alimentación. Nunca levante el cargador por el cable. Mantenga el cable alejado del calor, grasas y bordes afilados. Asegúrese de que el cable no sea pisado, que la gente no se tropiece con éste, ni que esté sujeto a daños o tensiones mientras el cargador esté siendo usado. No use un cargador con un cable o enchufe dañado. Reemplace un cargador dañado inmediatamente.
- **No use un cable de extensión a menos que sea absolutamente necesario**: usar un cable de extensión incorrecto, dañado, o conectado de forma inapropiada puede causar un incendio o choque eléctrico. Si se debe usar un cable de extensión, conecte el cargador a un cable de extensión de calibre 16 (o más grueso) de alambrado adecuado, con el enchufe macho del cargador encajando perfectamente en el enchufe hembra del cable de extensión. Verifique que el cable de extensión esté en buenas condiciones.
- **Desenchufe el cargador cuando no esté siendo usado**: asegúrese de retirar las baterías de los cargadores desenchufados.
- **No exponga el producto o su batería al fuego**: una exposición al fuego o a temperaturas por encima de los 265°F (130°C) puede hacer que la batería explote, causando lesiones personales o daños materiales. Las baterías generan sustancias y humos tóxicos al ser quemadas.
- **No triture, deje caer ni dañe la batería**: no use la batería ni el cargador si han sido severamente golpeados, se han dejado caer desde una altura mayor de 3 pies (1 m), se han aplastado, o se han dañado de cualquier forma. Incluso si la carcasa de la batería parezca no tener daños,

las celdas dentro de la batería pueden haber sufrido daños severos. En dichos casos, lea la información de eliminación para deshacerse apropiadamente de la batería.

- **No desarme las baterías ni el cargador**: un reensamblado incorrecto puede presentar un riesgo severo de choque eléctrico, fuego o exposición a químicos tóxicos de la batería. Si la batería o el cargador están dañados, contacte a un concesionario autorizado Snow Joe® + Sun Joe® o comuníquese con la central de servicio al cliente Snow Joe® + Sun Joe® llamando al 1-866-SNOWJOE (1-866-766-9563) para obtener ayuda.
- **Los químicos de las baterías causan quemaduras severas**: nunca deje que una batería dañada haga contacto con la piel, ojos o boca. Si la batería está dañada, sus sustancias químicas reaccionarán violentamente con el aire. Use guantes de hule o neopreno para deshacerse de la batería de forma segura. Si la piel es expuesta a las sustancias químicas de la batería, lave el área afectada con agua y jabón. Si los ojos son expuestos a los químicos, inmediatamente enjuáguelos con agua durante 20 minutos y busque atención médica. Quítese y deshágase de las vestimentas contaminadas.
- **Riesgo de cortocircuito**: una batería puede hacer cortocircuito si un objeto metálico hace conexión entre los contactos positivo y negativo de la batería. No coloque una batería cerca de objetos que puedan causar un cortocircuito tales como monedas, sujetapapeles, tornillos, clavos, llaves u otros objetos metálicos. Una batería cortocircuitada representa un riesgo de incendio y lesiones personales severas.
- **Solo adultos**: la batería debe ser manipulada y cargada solo por adultos. Nunca permita que los niños tengan acceso a la batería.
- **Guarde su batería y cargador en un lugar fresco y seco**: idealmente, guarde la batería a 59°F (15°C) y cargada al menos a un 40%. No guarde la batería ni el cargador donde la temperatura puedan exceder los 105ºF (40.5ºC), como bajo la luz directa del sol o dentro de un vehículo, o donde la temperatura pueda caer por debajo de los 41°F (5°C).

  **NOTA**: evite que la batería se congele. Las baterías almacenadas a temperaturas menores de 32°F (0°C) por más de una hora deberán ser desechadas.
- **Cargue antes del uso**: la batería suministrada con su SUV para niños está cargada solo de forma parcial. La batería tiene que ser cargada por completo antes de usar el producto por primera vez.
- **Desgaste de la batería**: las baterías de iones de litio están sujetas a un proceso natural de desgaste. Una batería debe ser reemplazada a más tardar cuando su capacidad caiga a un 80% de su capacidad inicial, cuando estaba nueva. Las celdas debilitadas en una batería gastada no cumplirán con los requisitos de alta potencia necesarios para la operación adecuada de su SUV para niños y, por tanto, representan un riesgo de seguridad.
- **No descargue la batería de forma exhaustiva**: una descarga completa dañará las celdas de la batería. La causa más común de descarga exhaustiva es un almacenamiento prolongado. Deje de trabajar tan pronto como el rendimiento de la batería caiga considerablemente o se active el sistema de protección electrónico. Para un rendimiento óptimo de la batería, cárguela de forma frecuente. Almacene la batería únicamente luego de haberla cargado por completo.
- **No sobrecargue las baterías**: proteja el producto y las baterías contra las sobrecargas. Las sobrecargas causarán rápidamente un sobrecalentamiento y daños a las celdas dentro de la batería, incluso si no es aparente por fuera. Por motivos de seguridad, el sistema interruptor de corte de protección se activará para apagar el equipo. Después de un uso regular, permita que la batería se enfríe a temperatura ambiente antes de insertarla en el cargador para su recarga.

  **¡IMPORTANTE!** No intente arrancar el SUV para niños si su sistema interruptor de corte de protección ha sido activado. Esto puede dañar la batería.
- **Voltaje de tomacorriente**: verifique la información indicada en la placa de especificaciones del cargador de baterías. Asegúrese de conectar el cargador de baterías a una fuente de alimentación que tenga el voltaje indicado en su placa de especificaciones. Nunca lo conecte a una fuente de alimentación con un voltaje distinto al indicado.
- **Uso del cargador**: no use el cargador de baterías suministrado para cargar otros tipos de baterías o herramientas.
- **No sobrecargue las baterías**: no exceda los tiempos máximos de carga. Una sobrecarga frecuente de la batería causará daños a las celdas de la batería. No deje la batería en el cargador por días enteros.
- **Anormalidades de la batería**: no use una batería que se haya deformado o hinchado, o una que muestre otros síntomas atípicos tales como liberación de gases, zumbidos, grietas, etc.
- **Descarga electrostática**: al manipular una batería, tenga cuidado con las descargas electrostáticas. Las descargas electrostáticas pueden dañar el sistema electrónico de protección y las celdas de la batería. Para evitar las descargas electrostáticas, nunca toque los terminales de la batería.
- **Instalación de la batería**: asegúrese de que la batería esté instalada correctamente en el compartimiento de la batería. Si no está instalada de forma adecuada, la batería puede salir disparada del compartimiento de la batería, fuera del capó, por sobre el parabrisas, y golpear al niño en un improbable evento de un vuelco.

# Símbolos de seguridad

La siguiente tabla muestra y describe los símbolos de seguridad que pueden aparecer en este producto. Lea, comprenda y siga todas las instrucciones relacionadas con este producto antes de intentar ensamblarlo y operarlo.

| Símbolo | Descripción | Símbolo | Descripción |
|---|---|---|---|
| | **LEA EL MANUAL DEL OPERADOR**: lea, comprenda y siga todas las instrucciones en el manual antes de intentar ensamblar y operar esta unidad. | | **ALERTA DE SEGURIDAD**: indica una precaución, advertencia o peligro. |
| | Use un casco mientras conduzca el SUV para niños. | | **¡ADVERTENCIA!** No exponga la unidad a la lluvia ni a entornos mojados. Manténgala seca. |
| | Guarde la unidad en interiores. Nunca guarde el SUV para niños en exteriores. | | |

# Conozca su SUV para niños

Lea detenidamente el manual del operador y las instrucciones de seguridad antes de operar su SUV para niños. Compare la ilustración debajo con el producto para familiarizarse con las ubicaciones de los diversos controles y ajustes. Conserve este manual para futuras referencias.

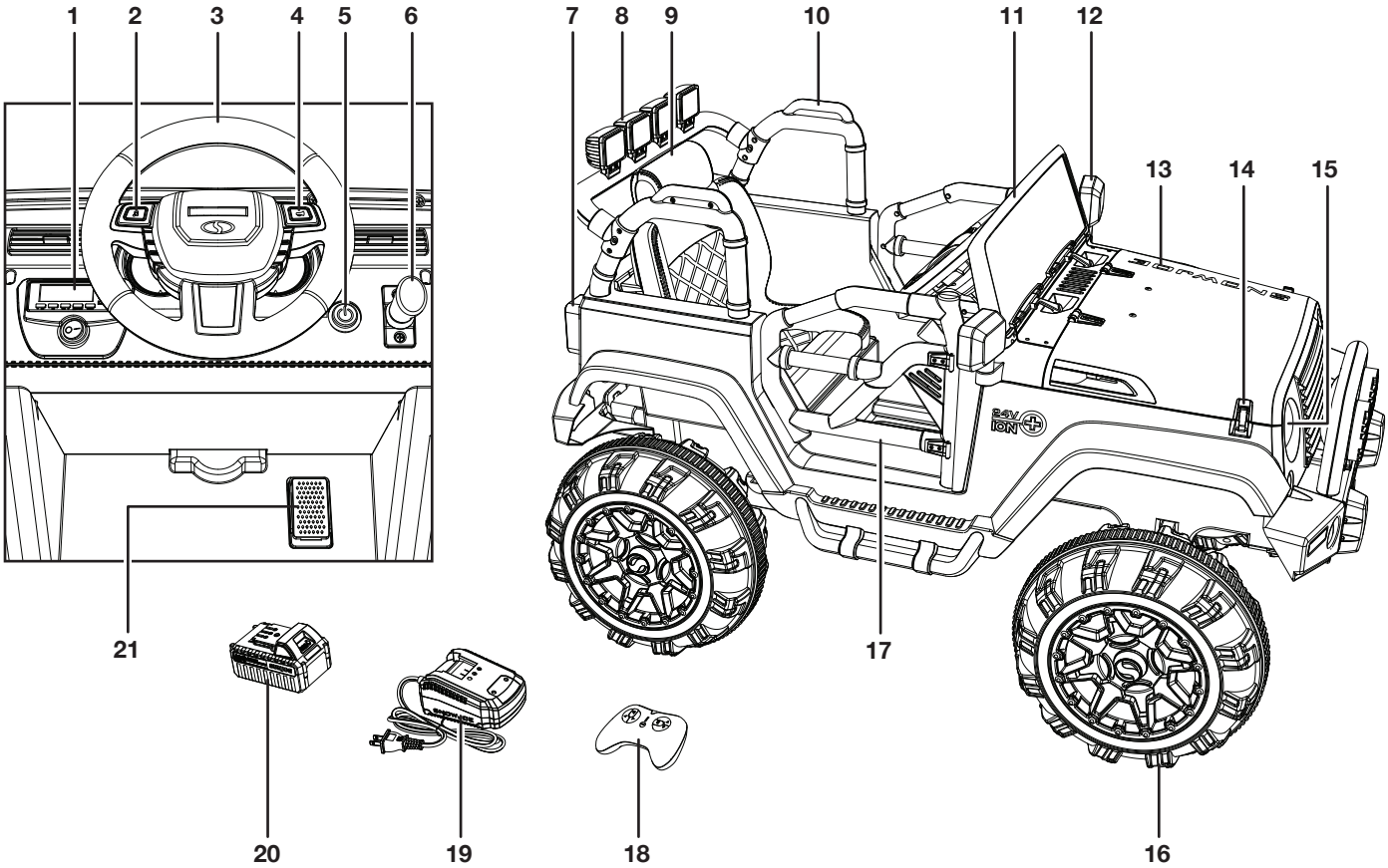


1. Infotainment
2. Botón de música
3. Volante
4. Claxon
5. Botón de encendido/apagado
6. Caja de cambios
7. Luz trasera
8. Estructura de barra antivuelco posterior
9. Asiento
10. Estructura de barra antivuelco lateral
11. Parabrisas
12. Espejo retrovisor
13. Capó
14. Pestillo de capó
15. Faro
16. Rueda
17. Puerta
18. Control remoto
19. Cargador de baterías de iones de litio iON + de 24 V (24VCHRG-QC)
20. Batería de iones de litio iON + de 24 V (24VBAT) con exclusiva tecnología EcoSharp®
21. Acelerador

# Datos técnicos

| | |
|---|---|
| Motores | Dos (2) motores de 35 W c/u |
| Velocidades | 1.2 mph \| 2.2 mph (predeterminada) \| 3.1 mph (2 km/hr \| 3.5 km/hr [predeterminada] \| 5 km/hr) |
| Cambios | Avance \| Parqueo \| Reversa |
| Capacidad máxima de peso | 66 lb (30 kg) |
| Entrada de audio | Bluetooth \| AUX \| USB \| Tarjeta MicroSD |
| Voltaje máximo de batería* | 24V CC |
| Capacidad de la batería | 4.0 Ah |
| Entrada de cargador | 120 V CA \| 60 Hz \| 75 W |
| Salida de cargador | 26 V CC \| 2.2 A |
| Tiempo máximo de carga | 1 hr 50 min |
| Peso neto | 45.2 lb (20.5 kg) |

**El voltaje inicial sin carga, cuando la batería está cargada por completo, alcanza un máximo de 24 V. El voltaje nominal bajo una carga típica es de 21.6 V.*

# Desembalaje

## Contenido del paquete:

- SUV para niños
- Ruedas (×4)
- Puertas (×2)
- Parabrisas
- Volante
- Asiento
- Espejos retrovisores (×2)
- Estructuras de barra antivuelco lateral (×2)
- Estructura de barra antivuelco posterior
- Motores de impulso (×2)
- Eje posterior
- Estructura de eje frontal
- Piñones impulsores (×2)
- Monturas de suspensión posteriores (×2)
- Muelles (×2)
- Cojinetes de plástico (×2)
- Tapas de rueda (×4)
- Tornillos de cabeza redonda ST4 x 12 (×6)
- Tornillos de cabeza segmentada ST4 x 12 (×10)
- Tornillos ST3 x12 (×2)
- Contratuercas M10 (×4)
- Arandelas M12 (×6)
- Llave de tubo (×2)
- Control remoto
- Batería de iones de litio iON + de 24 V
- Cargador de baterías de iones de litio iON + de 24 V
- Manual y tarjeta de registro

1. Retire cuidadosamente el SUV para niños y compruebe que todos los artículos anteriores estén suministrados.
2. Inspeccione cuidadosamente el producto para asegurarse de que no haya ocurrido ningún daño o ruptura durante el transporte. Si alguna parte está dañada o extraviada, NO DEVUELVA el producto a la tienda. Comuníquese con la central de servicio al cliente Snow Joe® + Sun Joe® llamando al 1-866-SNOWJOE (1-866-766-9563).

   **NOTA**: no se deshaga de la caja de transporte ni de los materiales de embalaje hasta que usted esté listo para usar el SUV para niños. El empaquetado está hecho de materiales reciclables. Deshágase apropiadamente de estos materiales según los reglamentos locales, o guarde el empaquetado para un almacenamiento del producto a largo plazo.

**¡IMPORTANTE!** Este artefacto y sus materiales de embalaje no son juguetes. No permita que los niños jueguen con bolsas plásticas, láminas o partes pequeñas. ¡Estos objetos pueden ser tragados y causar asfixia!

# Operación de la batería y el cargador

La unidad es alimentada por una batería de iones de litio. La batería está completamente sellada y no requiere de mantenimiento.

## Indicadores de nivel de carga de batería

La batería tiene un botón para comprobar su nivel de carga. Simplemente presione el botón para leer el nivel de carga de la batería en los LED indicadores de la batería:

| Luces | Significado |
|---|---|
| ○ | Botón indicador de nivel de carga. |
| | La batería está cargada a un 30%. |
| | La batería está cargada a un 60%. |
| | La batería está cargada por completo. |

**NOTA**: si el botón indicador de batería no parece estar funcionando, cargue la batería.

**NOTA**: inmediatamente luego del uso de la batería, el botón indicador de batería puede mostrar una carga más baja que la que se mostrará algunos minutos después. Las celdas de las baterías “recuperan” parte de su carga luego de permanecer inactivas.

⚠ **¡ADVERTENCIA!** Cargue la batería de iones de litio de 24 V Sun Joe® solo con un cargador de baterías de iones de litio de 24 V Sun Joe® compatible. Otros tipos de cargadores pueden causar lesiones personales y daños.

Para reducir el riesgo de un choque eléctrico, no permita que entre agua al cargador.

## Carga de la batería

1. Compruebe que el voltaje de la red sea el mismo que el indicado en la etiqueta de especificaciones del cargador de baterías. Luego, enchufe el cargador en un tomacorriente CA. Deslice la batería dentro del cargador para empezar la carga (Fig. 1).

   **NOTA**: la luz LED verde indica un cargador encendido o una batería completamente cargada. La luz LED roja indica una batería cargándose.

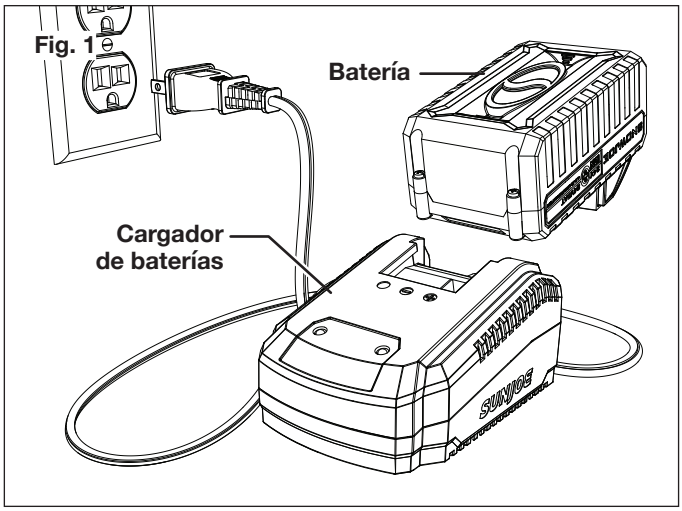


| Encendido | Cargando | Cargada |
|---|---|---|
| ○ Verde ● | ● Roja ○ | ○ Verde ● |

2. Retire la batería del cargador una vez que esté cargada por completo.

   **NOTA**: una batería totalmente descargada a temperatura ambiente se cargará por completo en 1 hora 50 minutos.

   **¡IMPORTANTE!** Nunca permita que la batería se descargue por completo ya que esto le causará un daño irreversible.

# Ensamblado

## Ensamblado de rueda

Herramienta requerida: destornillador Phillips.

1. Ponga al revés el SUV para niños.
2. Instale la estructura de eje frontal en la parte inferior del SUV para niños usando ocho tornillos de cabeza segmentada ST4 x 12.

   **NOTA**: asegúrese de que la columna de dirección dentro de la ranura en la estructura de eje (Fig. 2).

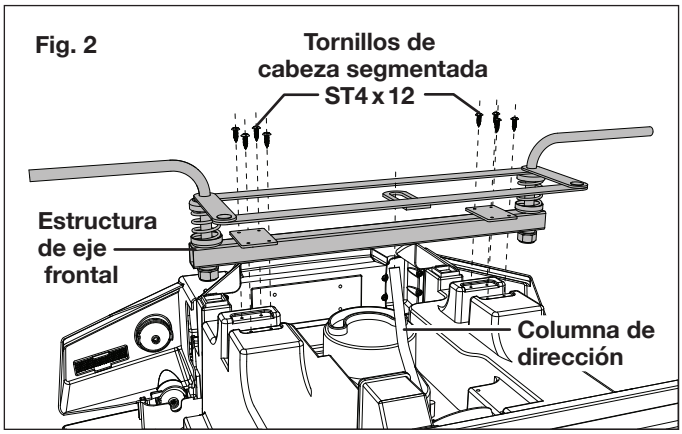


3. Deslice una arandela, un cojinete de plástico, una rueda, otra arandela y finalmente una contratuerca en cada uno de los dos lados del eje frontal. Apriete ambas contratuercas usando las llaves de tubo antes de instalar las tapas de rueda (Fig. 3).

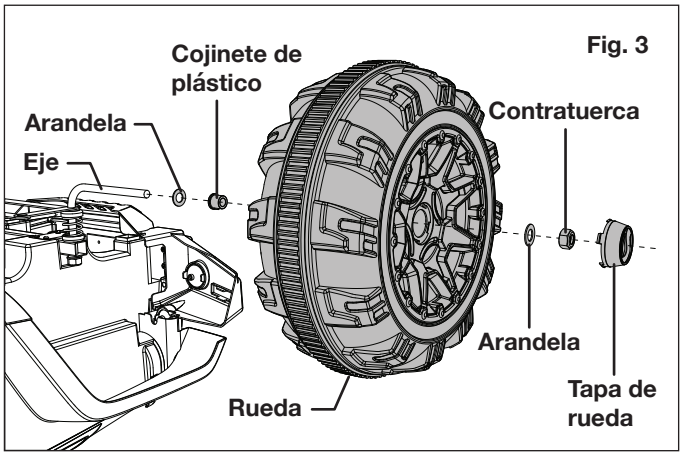


4. Inserte los muelles y las monturas de suspensión posteriores dentro de los orificios hacia la parte trasera del SUV para niños (Fig. 4).

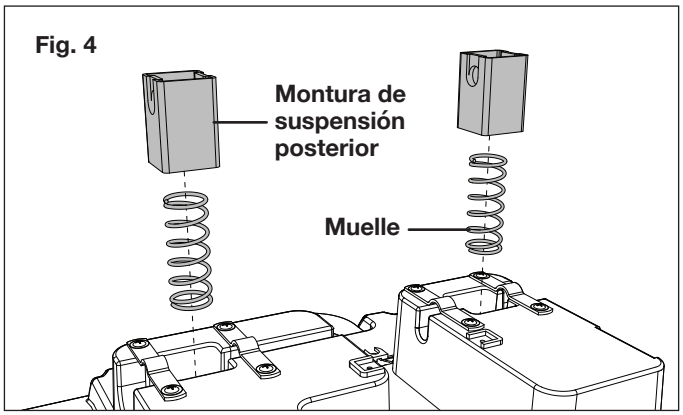


5. Presione las monturas de suspensión posteriores y deslice el eje posterior a través de ambas. Asegúrese de que el eje posterior se ubique debajo de los cuatro sujetadores de acero y que las monturas de suspensión posteriores estén tensadas (Fig. 5).

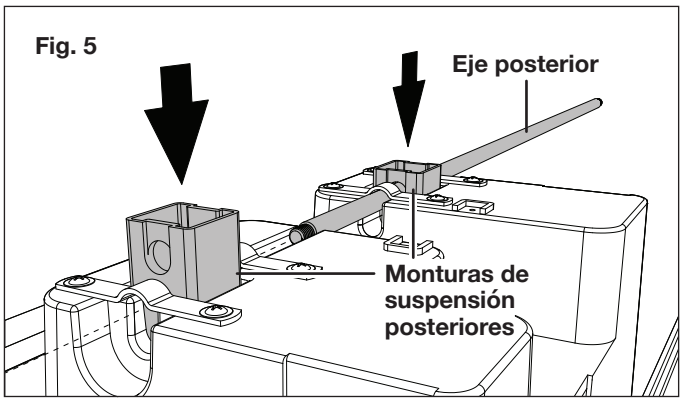

6. Atornille ambos piñones dentro de las dos ruedas restantes usando tres tornillos de cabeza redonda ST4 x 12 para cada rueda (Fig. 6).

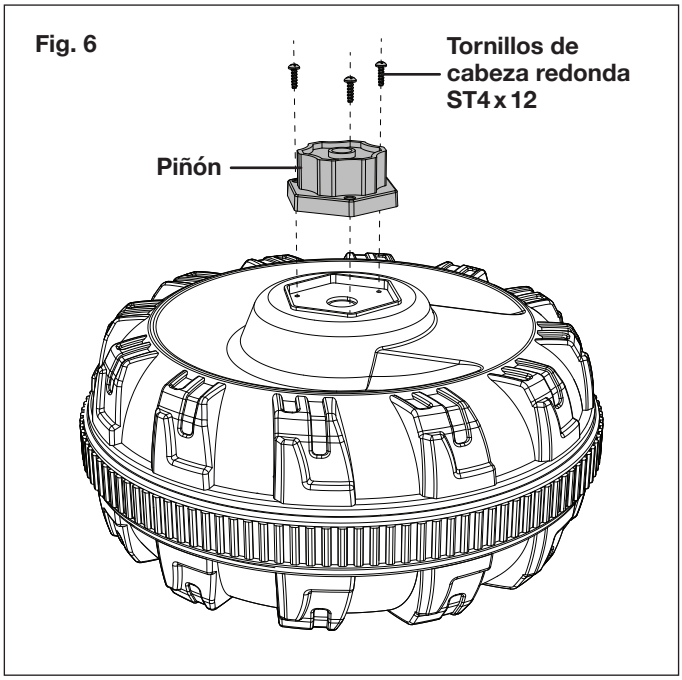


7. Deslice un motor, una rueda, una arandela y una contratuerca en cada uno de los lados del eje posterior. Use el par de llaves de tubo para ajustar ambas contratuercas al mismo tiempo antes de instalar las tapas de rueda (Fig. 7).

   **NOTA**: los motores están marcados (L) para la izquierda y (R) para la derecha, indicando los lados donde tienen que ser instalados.

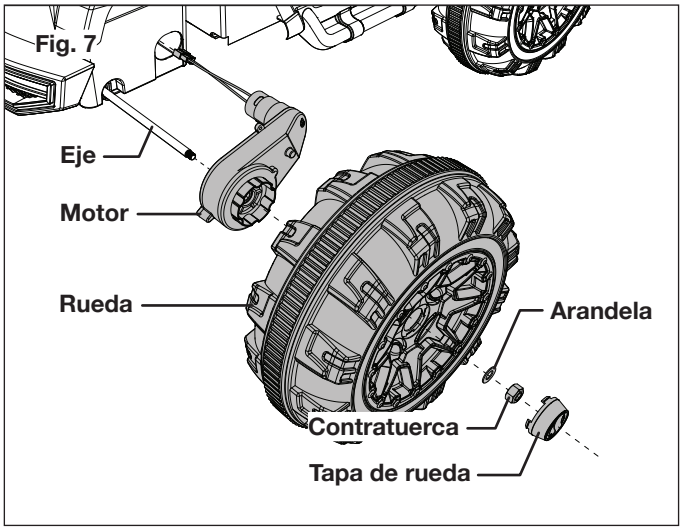


8. Conecte los cables de los motores al controlador del motor (Fig. 8).

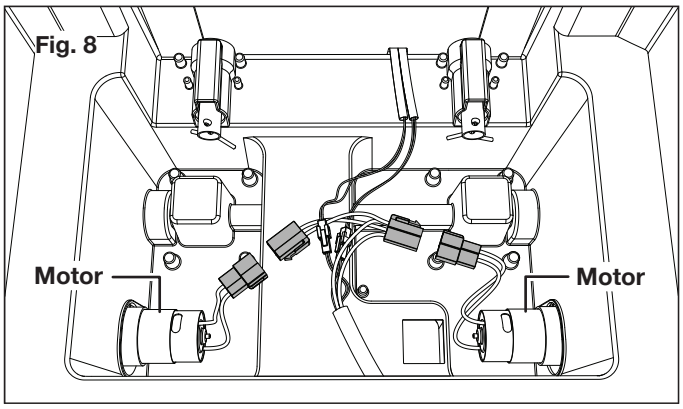


9. Coloque el asiento sobre el compartimiento del motor y asegúrelo en ambas esquinas usando los dos tornillos de cabeza segmentada ST4 x 12 restantes (Fig. 9).

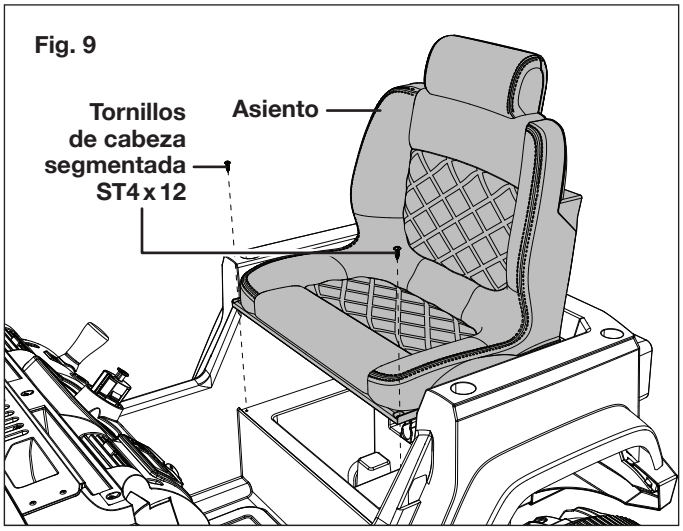


10. Conecte el cable del volante antes de instalar el volante sobre la columna de dirección (Fig. 10).

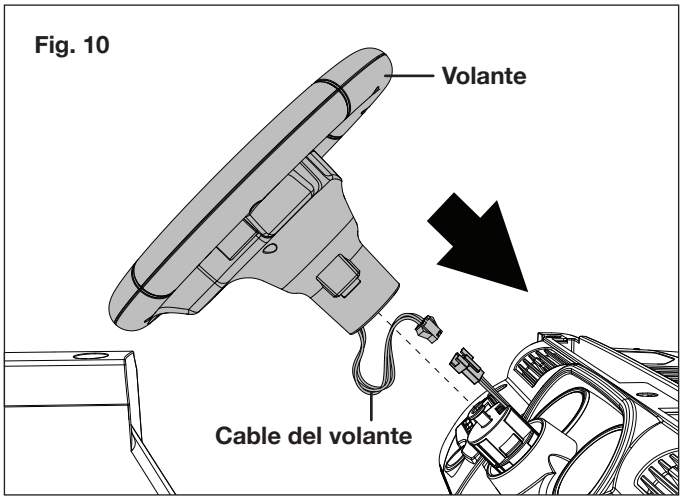

11. Instale la estructura de barra antivuelco posterior con ambas estructuras de barra antivuelco laterales usando dos tornillos ST3 x 12. Luego presione toda la estructura de barra antivuelco dentro de los cuatro orificios alrededor del asiento (Fig. 11).

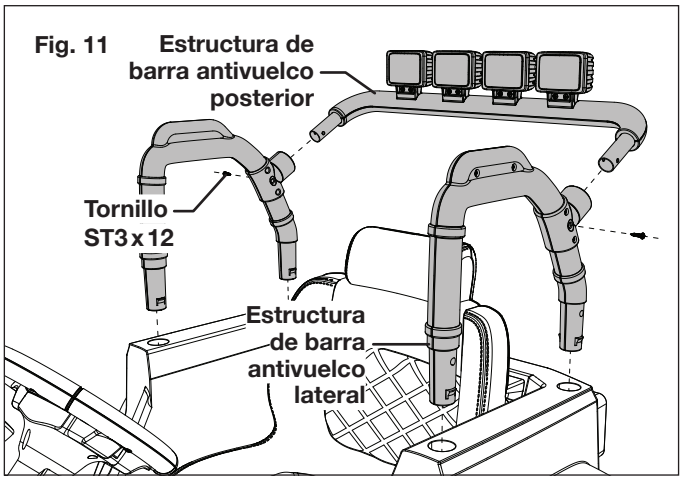


12. Destornille los dos tornillos en cada lado del tablero, y luego instale ambas puertas en el SUV para niños (Fig. 12).

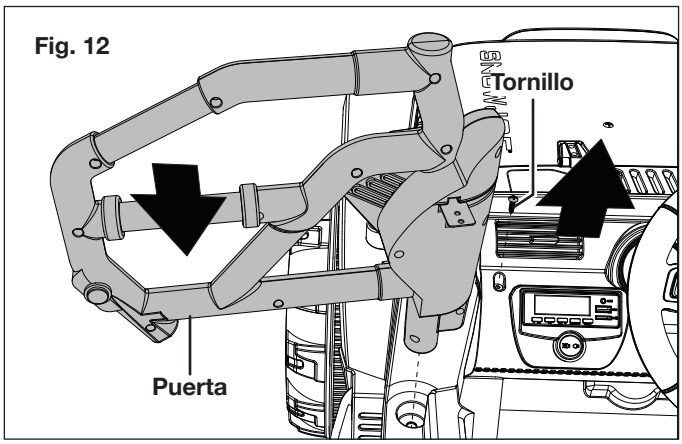


13. Empuje el brazo pivotante de metal de la puerta dentro de la ranura adyacente al tablero. Luego asegure ambas puertas con los tornillos antes retirados (Fig. 13).

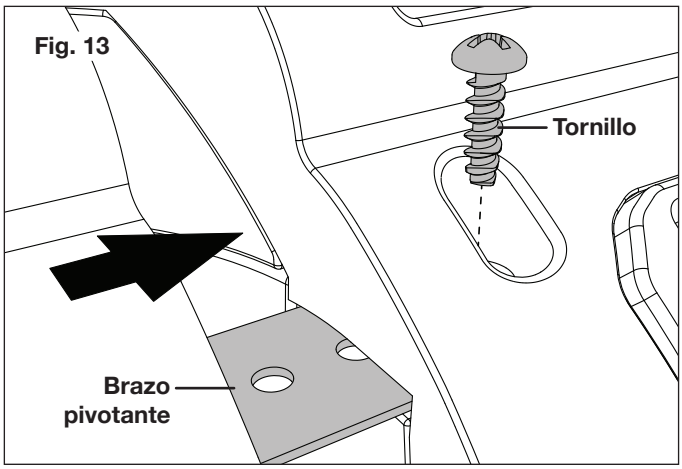


14. Inserte el parabrisas y los espejos retrovisores en sus respectivos soportes (Fig. 14).

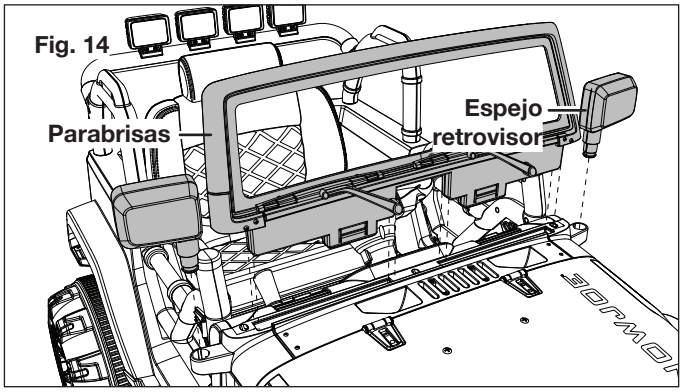


# Operación

1. Desabroche ambos pestillos para abrir el capó. Inserte la batería en el compartimiento de batería (Fig. 15).

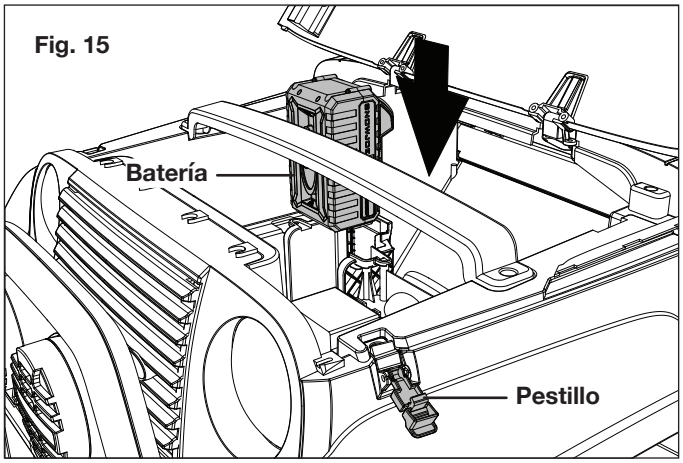


2. Presione el botón de encendido/apagado para encender el SUV para niños.

## Conducción.

1. Ajuste el arnés de carreras de cuatro puntos.
2. Use la palanca de cambios para alternar entre los modos de conducción:
   - Arriba: conducir
   - Centro: parquear
   - Debajo: reversa
3. Pise el acelerador para acelerar. Suelte el acelerador para frenar. Use el volante para virar.

## Operación a control remoto

1. Retire el tornillo de la cubierta de batería e instale dos batería AAA de 1.5 V.

   **NOTA**: las baterías para el control remoto no están incluidas.

2. Presione el botón de emparejamiento para conectar el control remoto al SUV para niños.
3. Consulte la figura debajo para las funciones de los diversos botones del control remoto (Fig. 16).

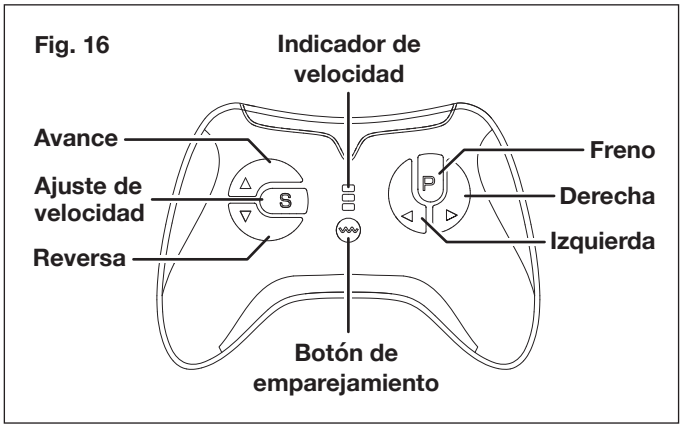


## Controles de Infotainment (Fig. 17)

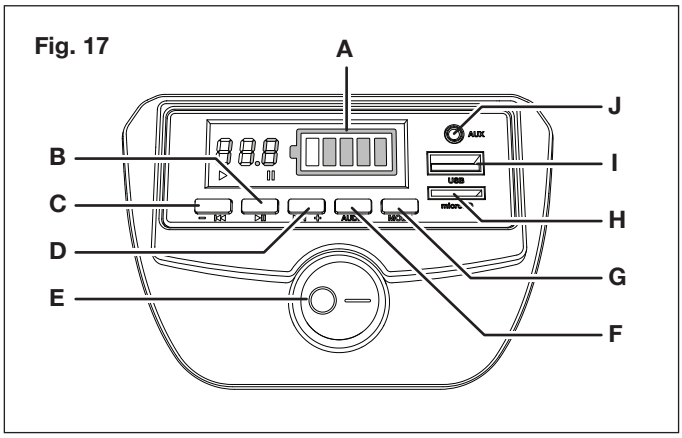


A. **Indicador de nivel de batería**
B. **Reproducción/Pausa**: reproducir o pausar el audio.
C. **Tema anterior/Bajar el volumen (–)**:
   - Presione brevemente para pasar al tema anterior.
   - Presione largamente para reducir el volumen.
D. **Tema siguiente/Subir el volumen (+)**:
   - Presione brevemente para pasar al tema siguiente.
   - Presione largamente para subir el volumen.
E. **Luces**: enciende o apaga los faros y luces posteriores.
F. **Audio**: reproduce una selección de una lista de pistas de audio precargadas.
G. **Modo de entrada**: seleccione entre las cuatro entradas de audio (AUX/USB/SD/Bluetooth).
H. **Ranura de tarjeta MicroSD**: entrada de audio mediante tarjeta microSD/TF.
I. **Puerto USB**: entrada de audio vía USB.
J. **Puerto AUX**: entrada de audio vía conector auxiliar de 3.5 mm.

# Cuidado y mantenimiento

⚠ **¡ADVERTENCIA!** Siempre apague el producto y retírele la batería antes de inspeccionar, limpiar o llevar a cabo cualquier tarea de mantenimiento en éste.

⚠ **¡ADVERTENCIA!** Solo realice las tareas de reparación y mantenimiento descritas en este manual. Cualquier otro trabajo deberá ser realizado por un técnico calificado.

- Limpie el producto con un paño húmedo Utilice un cepillo para áreas difíciles de alcanzar.

# Almacenamiento

- Retire la batería del producto antes de almacenarlo.
- Guarde el producto y sus accesorios en un lugar seco, bien ventilado y libre de escarcha, lejos del alcance de los niños.
- La temperatura ideal de almacenamiento es de entre 50ºF (10°C) y 86ºF (30°C).

## Almacenamiento de la batería y el cargador

- Guarde la batería y el cargador a temperatura ambiente, lejos de la humedad. No los guarde en lugares húmedos donde los terminales pueden corroerse.
- Un daño permanente puede ocurrir si la batería es guardada por periodos prolongados de tiempo a altas temperaturas, mayores de 120ºF (49ºC).
- Desconecte la batería del cargador de baterías cuando no esté siendo usada. Recargue la batería cada seis meses a un 50% de su capacidad para mantener un óptimo rendimiento.

# Precaución y eliminación de la batería

Deshágase de su batería de acuerdo con los reglamentos federales, estatales y locales. Para encontrar lugares de reciclaje, comuníquese con un servicio de reciclaje en su localidad.

⚠ **¡PRECAUCIÓN!** Incluso las baterías descargadas contienen algo de energía. Antes de deshacerse de estas, use cinta aislante para cubrir los terminales de las baterías y evitar que hagan cortocircuito, lo cual puede causar una explosión o incendio.

⚠ **¡ADVERTENCIA!** Para reducir el riesgo de lesiones personales o explosión, nunca queme ni incinere una batería incluso si está dañada, inservible o completamente descargada. Al ser quemada, los humos y materiales tóxicos son lanzados al medioambiente.

### Reciclaje y eliminación

El producto viene en un empaquetado que lo protege contra daños durante el transporte. Conserve el empaquetado hasta que usted esté seguro de que todas las partes hayan venido en este y que el producto esté funcionando adecuadamente. Luego, recicle el empaquetado o consérvelo para un almacenamiento a largo plazo.

Símbolo WEEE. Los productos eléctricos no deben ser desechados en la basura doméstica. Recíclelos donde hayan instalaciones adecuadas. Consulte con las autoridades locales o tienda local para saber sobre las normas de reciclaje.

## Servicio y soporte

Si su SUV para niños 24V-SUV1 de Snow Joe® requiere servicio o mantenimiento, llame al 1-866-SNOWJOE (1-866-766-9563) para obtener asistencia.

## Modelo y número de serie

Al comunicarse con la empresa, ordenar partes de repuesto o programar una reparación en un centro autorizado, usted necesitará proporcionar el modelo y número de serie, los cuales se encuentran en la etiqueta ubicada en la carcasa de la unidad. Copie estos números en el espacio proporcionado a continuación.

**Registre los siguientes números que se encuentran en la carcasa o tarjeta de registro de su nuevo producto**:

Modelo:

2 4 V - S U V 1

№ de serie:

## 24VCHRG-QC + 24V-SUV1

### Federal Communications Commission (Comisión Federal de Comunicaciones o FCC)

⚠ **¡ADVERTENCIA!** Cualquier cambio o modificación a esta unidad no aprobados expresamente por la parte responsable del cumplimiento puede hacer que el usuario pierda el derecho de utilizar el equipo.

Este dispositivo cumple con la parte 15 de las normas de la FCC. Su operación está sujeta a las siguientes dos condiciones: (1) este dispositivo no puede causar interferencia dañina; y (2) este dispositivo debe aceptar cualquier interferencia recibida, incluso una interferencia que pueda causar una operación no deseada.

**Dispositivo Clase B**:

**NOTA**: este equipo ha sido probado y cumple con los límites de la Clase B de dispositivos digitales, de acuerdo con la Parte 15 de las normas de la FCC.

Estos límites están diseñados para proporcionar protección razonable contra interferencias dañinas en una instalación residencial.

Este equipo genera, usa y puede irradiar energía de radiofrecuencia y, si no se instala y utiliza de acuerdo con las instrucciones, puede provocar interferencias perjudiciales en las comunicaciones radiofónicas.

No obstante, no hay garantía alguna de que no se produzcan interferencias en una instalación concreta.

Si este equipo llegara a causar una interferencia perjudicial para la recepción de radio o televisión (la cual se puede determinar apagando y encendiendo el equipo), se recomienda que el usuario trate de corregir la interferencia tomando una o más de las siguientes medidas:

- Reorientar o reubicar la antena receptora.
- Aumentar la distancia entre el equipo y el receptor.
- Conectar el equipo a un tomacorriente correspondiente a un circuito diferente de aquel al que está conectado el receptor.
- Consultar con un comerciante o con un técnico experimentado de radio y televisión.

# Accesorios opcionales

⚠ **¡ADVERTENCIA!** USE SIEMPRE solo partes de repuesto y accesorios Snow Joe® + Sun Joe®. NUNCA use partes de repuesto o accesorios que no estén destinados para su uso con este detector de metales inalámbrico. Comuníquese con Snow Joe® + Sun Joe® si tiene dudas sobre si es seguro usar una parte de repuesto o accesorio en particular con su detector de metales inalámbrico. El uso de cualquier otro accesorio o parte puede ser peligroso y causar lesiones personales o daños mecánicos.

| Accesorio | Descripción | Modelo |
|---|---|---|
| 1 | Batería de iones de litio iON+ de 24 V y 2.0 Ah | 24VBAT-LTE |
| 2 | Batería de iones de litio iON+ de 24 V y 2.5 Ah | 24VBAT-LT |
| 3 | Batería de iones de litio iON+ de 24 V y 4.0 Ah | 24VBAT |
| 4 | Batería de iones de litio iON+ de 24 V y 5.0 Ah | 24VBAT-XR |
| 5 | Cargador rápido de batería de iones de litio iON+ de 24 V | 24VCHRG-QC |
| 6 | Cargador de doble puerto de baterías de iones de litio iON+ de 24 V | 24VCHRG-DPC |

**NOTA:** los accesorios están sujetos a cambios sin obligación alguna por parte de Snow Joe® + Sun Joe® de notificar sobre dichos cambios. Los accesorios pueden ser pedidos en línea en sunjoe.com o vía telefónica llamando a la central de servicio al cliente Snow Joe® + Sun Joe® al 1-866-SNOWJOE (1-866-766-9563).

## LA PROMESA DE SNOW JOE® + SUN JOE® AL CLIENTE

**POR SOBRE TODO**, en Snow Joe, LLC ("Snow Joe") estamos dedicados a usted, nuestro cliente. Nos esforzamos por hacer que su experiencia sea lo más placentera posible. Desafortunadamente, hay veces en que un producto Snow Joe®, Sun Joe®, o Aqua Joe® (el "Producto") no funciona o sufre un desperfecto bajo condiciones normales de operación. Creemos que es importante que usted sepa que puede confiar en nosotros. Es por eso que tenemos esta Garantía Limitada (la "Garantía") para nuestros Productos.

---

**NUESTRA GARANTÍA:**
Snow Joe garantiza que sus Productos motorizados y no motorizados, nuevos y genuinos, están libres de defectos materiales o de mano de obra al ser usados en tareas domésticas normales durante un periodo de dos (2) años a partir de la fecha de compra por parte del comprador original y usuario final, cuando este último los compra a través de Snow Joe o un vendedor autorizado por Snow Joe y ha obtenido un comprobante de compra. Ya que Snow Joe no puede controlar la calidad de sus Productos vendidos por vendedores no autorizados, a menos que la ley lo prohíba esta Garantía no cubre Productos adquiridos a través de vendedores no autorizados. Si su Producto no funciona, o hay un problema con una parte específica que está cubierta por los términos de esta Garantía, Snow Joe elegirá entre: (1) enviarle una parte de repuesto gratuita; (2) reemplazar el Producto con uno nuevo o similar sin costo alguno; o (3) reparar el Producto. ¡Un excelente soporte!

**Esta Garantía le da derechos legales específicos, y usted puede también tener otros derechos según el Estado.**

**REGISTRO DEL PRODUCTO:**
Snow Joe le recomienda enfáticamente registrar su Producto. Puede registrar su producto en línea visitando **snowjoe.com/register**, imprimiendo y enviando por correo una tarjeta de registro disponible en línea en nuestro sitio Web, llamando a nuestra central de servicio al cliente al **1-866-SNOWJOE (1-866-766-9563)**, o enviándonos un e-mail a **help@snowjoe.com**. Si usted no registra su Producto, sus derechos de garantía no disminuirán;sin embargo, registrar su Producto permitirá que Snow Joe le pueda atender mejor si usted tiene alguna necesidad como cliente.

**¿QUIÉN PUEDE SOLICITAR COBERTURA DE GARANTÍA LIMITADA?**
Esta Garantía es otorgada por Snow Joe al comprador original y propietario original del Producto.

**¿QUÉ NO ESTÁ CUBIERTO?**
Esta Garantía no se aplica si el Producto ha sido usado de forma comercial o en aplicaciones no domésticas o de alquiler. Esta Garantía tampoco se aplica si el Producto fue adquirido desde un vendedor no autorizado. Esta garantía tampoco cubre cambios cosméticos que no afecten el funcionamiento del Producto. Las partes desgastables como correas, brocas y cuchillas no están cubiertas por esta Garantía, y pueden ser compradas visitando **snowjoe.com** o llamando al **1-866-SNOWJOE (1-866-766-9563)**.

FR

# VUS PORTEUR-POUR ENFANTS

BLUETOOTH| AVANT ET ARRIÈRE | TÉLÉCOMMANDE | DEL

**MANUEL D'UTILISATION**

Une division de Snow Joe®, LLC

**Modèle 24V-SUV1**

**Formulaire n° SJ-24V-SUV1-880F-M**

# IMPORTANT!

## Consignes de sécurité

## Tous les utilisateurs doivent lire ces instructions avant utilisation

Suivez toujours ces consignes de sécurité. Ne pas s'y conformer peut entraîner de graves blessures pouvant même être fatales.

# Sécurité générale

⚠**AVERTISSEMENT!** Ce produit est conçu pour une utilisation à l'extérieur par des enfants ayant entre 3 et 7 ans. Pour réduire le risque de dommage corporel, la supervision d'un adulte est requise en permanence. Ne jamais utiliser sur une chaussée, autour de véhicules à moteur, sur une pente abrupte, des marches, dans une piscine ou un autre type de plan d'eau. Ne pas l'utiliser à l'intérieur.

Avant d'embarquer dans votre VUS porteur, inspectez-le soigneusement pour vérifier s'il présente d'éventuels défauts. En cas de constatation d'un défaut, ne démarrez pas le véhicule. Communiquez avec votre revendeur Snow Joe® + Sun Joe® agréé ou appelez le service à la clientèle Snow Joe® + Sun Joe® au 1-866-SNOWJOE (1-866-766-9563).

⚠**AVERTISSEMENT!** Lors de l'utilisation du VUS porteur, les mesures de sécurité élémentaires doivent toujours être suivies afin de réduire le risque d'incendie, de secousse électrique et de dommages corporels. Il s'agit des précautions suivantes :

- **Limite d'une personne –** Assurez-vous en permanence qu'il n'y a qu'une seule personne dans le VUS porteur La capacité de charge maximale de ce véhicule est de 30 kg. Ne pas surcharger le véhicule.
- **Assemblage –** L'assemblage et les réglages doivent tous être effectués par un adulte. Assurez-vous que toutes les attaches soient bien serrées. Maintenez les enfants à l'écart des pièces et des composants desserrés.
- **Apprendre à bien connaître le produit –** Sachez comment démarrer et arrêter le véhicule. Familiarisez-vous bien avec les commandes et assurez-vous qu'elles fonctionnent correctement.
- **Prévenir les démarrages accidentels –** Avant de poser la batterie, assurez-vous que le bouton marche/arrêt est à la position d'arrêt. Même si vous réussissez à le faire d'une manière ou d'une autre, ne transportez pas le VUS porteur en ayant le doigt sur le bouton marche/arrêt. Pour éviter une accélération accidentelle soudaine, ne restez pas debout sur la pédale d'accélérateur.
- **Pièces mobiles –** Gardez les mains et les pieds éloignés des pièces mobiles, par exemple les roues, les essieux ou le moteur.
- **Changement de vitesse –** Ne changez pas de vitesse pendant que le VUS porteur roule.
- **Dangers –** N'utilisez pas le véhicule sur des revêtements lisses, par exemple du marbre. Soyez conscient de tous les obstacles ou dangers potentiels. Si le VUS porteur heurte un obstacle, suivez ces étapes :
  - Arrêtez le VUS porteur.
  - Inspectez-le pour vérifier qu'il n'est pas endommagé.
  - Réparez tout dommage avant de redémarrer.
- **S'habiller en conséquence –** Ne portez ni vêtements amples ni bijoux, ceux-ci pouvant se prendre dans les pièces mobiles. Nouez les cheveux longs. Portez toujours des chaussures et un casque.
- **S'assoir convenablement –** Ne vous tenez pas debout sur le siège ou les arceaux de sécurité. Portez toujours le harnais à 4 points pendant la conduite.
- **Retirer la batterie –** Coupez le contact du VUS porteur et retirez la batterie si vous n'utilisez pas le véhicule, lorsque vous retirez ce qui le bloque, avant d'effectuer des réglages, avant de le ranger ou avant de procéder à un entretien.
- **Ranger à l'intérieur –** Lorsqu'il n'est pas utilisé, le VUS porteur doit être rangé à l'intérieur dans un endroit sec, hors de portée des enfants.
- **Éviter l'eau –** N'utilisez pas le VUS porteur sous la pluie ou dans des endroits humides ou mouillés. Ne laissez pas d'eau ou tout autre liquide se déposer sur le véhicule ou la télécommande.
- **Bruit et vibrations –** Observez toutes les réglementations de lutte contre le bruit. Si le VUS porteur se met à vibrer anormalement, arrêtez-le et inspectez-le minutieusement pour vérifier qu'il n'est pas endommagé.

© 2022 by Snow Joe®, LLC
Tous droits réservés. Instructions d'origine.

**CONSERVER CES INSTRUCTIONS**

## Entretien et remisage

⚠**AVERTISSEMENT!** N'utilisez ni détergents, ni acides, ni solutions alcalines, ni eau de Javel, ni solvants, par exemple de l'acétone, pour nettoyer le véhicule. Ces substances peuvent endommager la coque en plastique du véhicule.

- **Inspecter le produit –** Avant de l'utiliser, examinez visuellement le produit pour vérifier qu'il n'y a ni attaches desserrées ni pièces endommagées.
- **Pièces de rechange –**Inspectez le produit pour vérifier qu'aucune pièce n'est usée, ne manque ou n'est endommagée. Pour réparer ce véhicule, utilisez uniquement des pièces de rechange identiques. Remplacez ou réparez immédiatement les pièces endommagées. Communiquez avec le service à la clientèle Snow Joe® + Sun Joe® en appelant le 1-866-SNOWJOE (1-866-766-9563) pour de l'aide.
- **Ranger à l'intérieur –** Lorsqu'il n'est pas utilisé, le VUS porteur doit être rangé à l'intérieur dans un endroit sec, hors de portée des enfants.

# Batterie et chargeur Consignes de sécurité

Nous avons consacré beaucoup de temps à la conception de chaque bloc-piles afin de nous assurer de vous fournir des batteries qui peuvent être utilisées sans danger, sont robustes et ont une énergie volumique élevée. Les cellules de batterie sont munies d'un large éventail de dispositifs de sécurité. Chaque cellule individuelle est initialement formatée et ses courbes électriques caractéristiques sont enregistrées. Ces données sont ensuite utilisées exclusivement pour pouvoir assembler les meilleurs blocs-piles possibles.

Malgré toutes ces mesures de précaution, il faut toujours faire preuve de prudence lors de la manipulation de batteries. Pour utiliser sans danger les batteries, les points suivants doivent être observés en permanence. L'utilisation sans danger peut uniquement être garantie si les cellules sont intactes. Toute manipulation inappropriée d'un bloc-piles peut endommager les cellules.

**IMPORTANT!** Les analyses confirment que la mauvaise utilisation de batteries à haute capacité et un entretien laissant à désirer sont les principaux facteurs responsables de dommages corporels et/ou matériels.

⚠**AVERTISSEMENT!** Utiliser uniquement des batteries de rechange homologuées. D'autres types de batteries peuvent endommager le produit et empêcher son bon fonctionnement, ce qui peut entraîner de graves dommages corporels.

⚠**AVERTISSEMENT!** Ne pas utiliser un bloc-piles ou un produit endommagé ou modifié. Les batteries endommagées ou modifiées peuvent se comporter de manière imprévisible et être la cause d'un incendie, d'une explosion ou de dommages corporels.

Ne pas modifier le produit ou le bloc-piles ou ne pas essayer de les réparer, sauf précisions contraires concernant leur utilisation ou leur entretien. Ne modifiez pas les composants électriques du produit ou de la télécommande.

Faire réparer ou entretenir le bloc-piles par un réparateur qualifié utilisant uniquement des pièces de rechange identiques. C'est à ce prix que la sécurité du bloc-piles sera préservée.

⚠**MISE EN GARDE!** Pour réduire le risque de dommages corporels, utiliser uniquement un chargeur iON+ de 24 V d'origine désigné pour le bloc-piles iON+ de 24 V. L'utilisation d'autres types de batteries ou de chargeurs présente des risques d'incendie et de dommages corporels et matériels. Ne brancher aucun bloc-piles sur le secteur ou l'allume-cigare d'une voiture; une mauvaise utilisation de ce type désactivera et endommagera irrémédiablement le bloc-piles.

⚠**AVERTISSEMENT!** Pour réduire le risque de secousse électrique, toujours débrancher le chargeur avant d'effectuer un nettoyage ou un entretien. Ne pas laisser d'eau couler dans le chargeur. Pour réduire le risque de secousse électrique, utiliser un disjoncteur différentiel de fuite de terre (DDFT).

- **Éviter les endroits dangereux –** Ne chargez pas le bloc-piles sous la pluie, sous la neige ou dans les endroits humides ou mouillés. N'utilisez pas le bloc-piles ou le chargeur lorsque l'atmosphère est explosive (vapeurs d'essence, poussière ou matières inflammables), des étincelles pouvant se produire lors de l'insertion ou du retrait du bloc-piles, ce qui pourrait provoquer un incendie.
- **Charger dans un endroit bien ventilé –** N'obstruez pas les fentes d'aération du chargeur. Dégagez le voisinage immédiat du chargeur pour qu'il soit bien ventilé. Interdisez de fumer et n'autorisez la présence d'aucune flamme nue à proximité d'un bloc-piles se chargeant. Les gaz dégagés dans l'atmosphère peuvent exploser.

  **REMARQUE :** la zone de température de sécurité pour la batterie est comprise entre 5 °C et 40,5 °C. Ne chargez pas la batterie à l'extérieur lorsqu'il gèle, chargez-la à température ambiante.
- **Prendre soin du cordon du chargeur –** Lorsque vous débranchez le chargeur, afin d'éviter d'endommager la fiche électrique et le cordon, tirez sur la fiche dans la prise et non sur le cordon. N'utilisez jamais le cordon pour transporter le chargeur. Maintenez le cordon éloigné de la chaleur, de l'huile et des arêtes vives. Pendant l'utilisation du chargeur, assurez-vous que personne ne marche sur le cordon, ne trébuche dessus et qu'il ne peut être ni endommagé ni soumis à des tensions ou des pressions. N'utilisez pas le chargeur si sa fiche ou son cordon est endommagé. Remplacez immédiatement tout chargeur endommagé.

- **Ne pas utiliser de rallonge électrique, sauf nécessité absolue –** L'utilisation d'une rallonge électrique mal adaptée, endommagée ou mal branchée présente des risques d'incendie et de secousse électrique. S'il s'avère nécessaire d'utiliser une rallonge électrique, branchez le chargeur dans une rallonge électrique de calibre 16 ou plus gros, la fiche femelle correspondant à la fiche mâle sur le chargeur. Vérifiez que la rallonge électrique est en bon état.
- **Débrancher le chargeur quand il n'est pas utilisé –** Assurez-vous de retirer le bloc-piles lorsque le chargeur est débranché.
- **Ne pas exposer le chargeur ou le bloc-piles à un feu –** Une exposition à un feu ou une température supérieure à 130 °C peut déclencher l'explosion du bloc-piles et entraîner des dommages corporels et matériels. Des gaz et des particules toxiques se dégagent d'un bloc-piles qui brûle.
- **Ne pas écraser, faire tomber ou endommager le bloc-piles –**
  N'utilisez pas le bloc-piles ou le chargeur s'il a reçu un coup brutal, s'il est tombé de plus d'un mètre de hauteur, s'il a été écrasé ou endommagé d'une façon ou d'une autre. Même si le boîtier du bloc-piles ne semble pas être endommagé, les cellules à l'intérieur de la batterie peuvent avoir été gravement endommagées. Dans ce cas, veuillez lire les renseignements sur l'élimination des déchets en ce qui concerne les batteries.
- **Ne pas démonter –** Un remontage mal effectué peut poser un risque important de secousse électrique, d'incendie ou d'exposition aux produits chimiques toxiques de la batterie. Si la batterie ou le chargeur sont endommagés, veuillez communiquer avec un revendeur Snow Joe® + Sun Joe® agréé ou appeler le service à la clientèle Snow Joe® + Sun Joe® au 1-866-SNOWJOE (1-866-766-9563) pour de l'aide.
- **Les produits chimiques de la batterie peuvent occasionner de graves brûlures –** Ne laissez jamais un bloc-piles endommagé entrer en contact avec la peau, les yeux ou la bouche. S'il est endommagé, les produits chimiques du bloc-piles réagiront violemment avec l'air. Utilisez des gants en caoutchouc ou en néoprène pour l'éliminer sans danger. Si la peau est entrée en contact avec des produits chimiques de batterie, lavez la zone affectée à l'eau et au savon. Si les yeux sont entrés en contact avec des produits chimiques de batterie, rincez immédiatement à grande eau pendant 20 minutes et consultez un médecin. Retirez les vêtements contaminés et jetez-les.
- **Ne pas provoquer de court-circuit –** Un court-circuit se produira si un objet en métal relie les contacts positif et négatif du bloc-piles. Ne placez aucun bloc-piles près de tout ce qui peut provoquer un court-circuit, par exemple un trombone, une pièce de monnaie, une clé, une vis, un clou ou tout autre objet métallique. Un bloc-piles en court-circuit présente un risque d'incendie et peut blesser gravement.
- **Adultes uniquement –** La batterie doit être manipulée uniquement par des adultes. Ne laissez jamais les enfants accéder à la batterie.
- **Ranger le bloc-piles et son chargeur dans un endroit frais et sec –** Idéalement, rangez le bloc-piles à 15 °C et chargez-le au moins à 40 %. Ne rangez pas le bloc-piles ou le chargeur lorsque la température peut être supérieure à 40,5 °C, par exemple directement sous les rayons du soleil, ou lorsqu'elle peut descendre en dessous de 5 °C.

  **REMARQUE :** veillez à ce que le bloc-piles ne gèle pas. Les blocs-piles qui ont été entreposés à une température inférieure à 0 °C pendant plus de 60 minutes doivent être éliminés.
- **Charger avant utilisation –** Le bloc-piles fourni avec votre VUS porteur n'est que partiellement chargé. Le bloc-piles doit être à charge complète avant d'utiliser le produit pour la première fois.
- **Vieillissement des batteries –** Les batteries au lithium-ion s'usent naturellement avec le temps. Le bloc-piles doit être remplacé au plus tard lorsque sa capacité chute à 80 % de sa capacité d'origine, neuf. Les cellules affaiblies dans un bloc-piles usé ne peuvent plus produire la forte intensité exigée pour que votre VUS porteur fonctionne normalement, ce qui présente un risque pour la sécurité.
- **Ne jamais décharger complètement le bloc-piles –** La décharge poussée d'une batterie endommagera ses cellules. Le rangement prolongé d'une batterie est la cause la plus commune d'une décharge poussée. Arrêtez votre VUS porteur dès que vous remarquez que la puissance de la batterie chute ou dès que le système de protection électronique se déclenche. Pour un rendement optimal du bloc-piles, chargez-le fréquemment. Rangez le bloc-piles uniquement s'il est à charge complète.
- **Ne pas surcharger le bloc-piles –** Empêchez le produit et le bloc-piles d'être surchargés. Les surcharges donneront rapidement lieu à une surchauffe et endommageront les cellules à l'intérieur du boîtier de batterie, même si cette surchauffe n'est pas visible de l'extérieur. Par mesure de sécurité, le coupe-circuit de protection intégré coupera l'alimentation électrique du véhicule. Après une utilisation régulière, laissez le bloc-piles se refroidir à la température ambiante avant de l'insérer dans le chargeur pour le recharger.

  **IMPORTANT!** N'essayez pas de démarrer le produit si le coupe-circuit a été activé. Ceci pourrait endommager le bloc-piles.
- **Tension de sortie –** Veuillez vérifier les données marquées sur la plaque signalétique du chargeur de batterie. Assurez-vous de brancher le chargeur de batterie dans une source d'alimentation correspondant à la tension indiquée sur la plaque signalétique. Ne le branchez jamais dans une prise de secteur de tension différente.
- **Utilisation du chargeur –** N'utilisez pas le chargeur de batterie qui est fourni pour charger d'autres types de blocs-piles ou d'outils.

- **Ne pas charger le bloc-piles de façon excessive.** Ne dépassez pas le temps maximal de charge. En chargeant de façon excessive le bloc-piles, vous endommagerez les cellules. Ne laissez pas la batterie dans le chargeur pendant plusieurs jours consécutifs.
- **Anormalités de bloc-piles –** N'utilisez pas une batterie qui a enflé ou subi des déformations, ni une batterie présentant d'autres symptômes atypiques (échappement de gaz, sifflement, fissures, etc.).
- **Décharge électrostatique –** Lorsque vous manipulez une batterie, prenez garde aux décharges électrostatiques, car elles peuvent endommager le système de protection électronique et les cellules de la batterie. Pour éviter de produire des décharges électrostatiques, ne touchez jamais les bornes d'une batterie.
- **Pose de batterie –** Assurez-vous que le bloc-piles repose de façon appropriée dans le compartiment à batterie. Si la batterie n'est pas convenablement posée, elle peut se libérer du compartiment à batterie, être éjectée du capot, s'écraser contre le pare-brise et heurter l'enfant dans le cas improbable d'un retournement.

# Symboles de sécurité

Le tableau suivant décrit et explique les symboles de sécurité pouvant être marqués sur ce produit. Avant d'essayer de procéder à son assemblage et de l'utiliser, lisez, comprenez et suivez toutes les instructions sur le produit.

| Symboles | Descriptions | Symboles | Descriptions |
|---|---|---|---|
| | **LIRE LE MANUEL D'UTILISATION –** Lire, comprendre et suivre toutes les instructions du manuel d'utilisation avant d'essayer d'assembler et d'utiliser le véhicule. | | **ALERTE DE SÉCURITÉ –** Indique une précaution, un avertissement ou un danger. |
| | Porter un casque pendant la conduite du VUS porteur. | | **AVERTISSEMENT!** Ne pas exposer à la pluie ou une forte humidité. Maintenir au sec. |
| | Remiser à l'intérieur. Ne jamais remiser le VUS porteur à l'extérieur. | | |

# Apprenez à mieux connaître votre VUS porteur pour enfants

Avant d'utiliser le VUS porteur, lisez attentivement le manuel d'utilisation et les consignes de sécurité. Pour vous familiariser avec l'emplacement des différents réglages et commandes, comparez l'illustration ci-dessous avec votre produit. Conservez ce manuel pour pouvoir le consulter dans le futur.

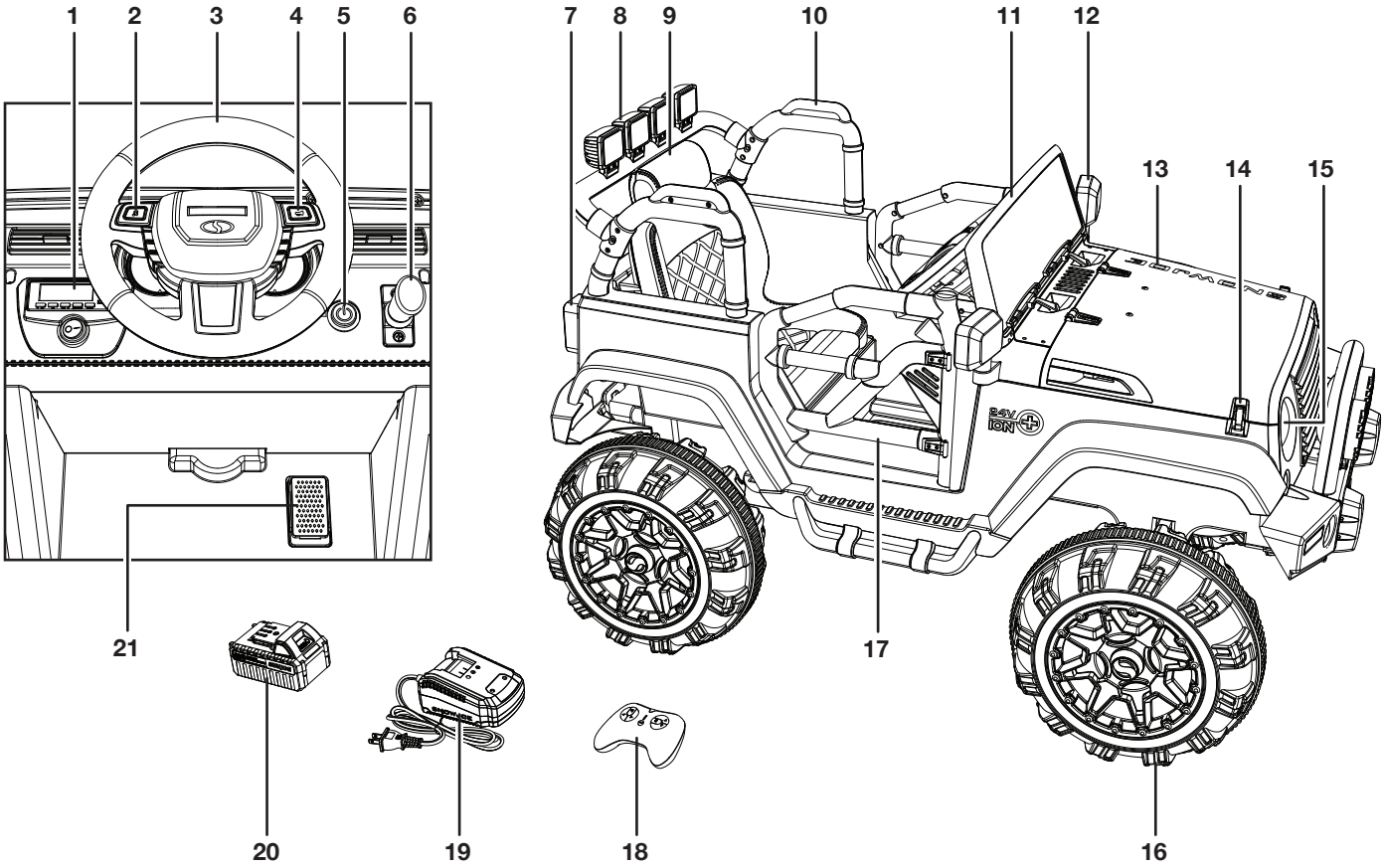


1. Infodivertissement
2. Bouton musique
3. Volant de direction
4. Avertisseur sonore
5. Bouton marche/arrêt
6. Changement de vitesse
7. Feu rouge arrière
8. Arceau de sécurité arrière
9. Siège
10. Arceau de sécurité latéral
11. Pare-brise
12. Rétroviseur extérieur
13. Capot
14. Fermeture de capot
15. Phare
16. Roue
17. Portière
18. Télécommande
19. Chargeur de batterie au lithium-ion iON+ 24V (24VCHRG-QC)
20. Batterie au lithium-ion iON+ 24 V (24VBAT) dotée de la technologie exclusive EcoSharp®
21. Pédale d'accélérateur

# Données techniques

| | |
|---|---|
| Deux moteurs | 35 W chacun |
| Réglages de vitesse | 2 km/h \| 3,5 km/h (défaut) \| 5 km/h |
| Vitesses | Avant \| Stationner (Park) \| Arrière |
| Capacité de charge max. | 30 kg |
| Entrée audio | Bluetooth \| AUX \| USB \| Micro SD |
| Tension max. de batterie* | 24 VCC |
| Capacité de la batterie | 4,0 Ah |
| Entrée du chargeur | 120 VCA \| 60 Hz \| 75 W |
| Sortie du chargeur | 26 VCC \| 2,2 A |
| Temps max. de charge | 1 h 50 min |
| Poids net | 20,5 kg |

**Tension initiale à vide; grimpe à 24 volts une fois complètement chargée; la tension nominale sous charge typique est de 21,6 volts.*

# Déballage

## Contenu de la caisse

- VUS porteur pour enfants
- Roue (4)
- Portière (2)
- Pare-brise
- Volant de direction
- Siège
- Rétroviseur extérieur (2)
- Arceau de sécurité latéral (2)
- Arceau de sécurité arrière
- Ensemble moteur d'entraînement (2)
- Essieu arrière
- Ensemble essieu avant
- Pignon d'entraînement (2)
- Monture de suspension arrière (2)
- Ressort (2)
- Bague en plastique (2)
- Chapeau de roue (4)
- Vis à tête ronde ST4 x 12 (6)
- Vis à tête bombée ST4 x 12 (10)
- Vis ST3 x 12 (2)
- Contre-écrou M10 (4)
- Rondelle M12 (6)
- Clé à douille (2)
- Télécommande
- Batterie au lithium-ion iON+ 24V
- Chargeur de batterie au lithium-ion iON+ 24V
- Manuel et carte d'enregistrement

1. Retirez soigneusement le VUS porteur de la caisse et inspectez-le pour vérifier que tous les éléments énumérés ci-dessus sont fournis.
2. Inspectez soigneusement le contenu afin de vous assurer qu'aucun élément ne s'est cassé ou n'a été endommagé pendant l'expédition. Si vous constatez que des pièces manquent ou sont endommagées, NE PAS retourner le produit au magasin. Veuillez appeler le service à la clientèle Snow Joe® + Sun Joe® au 1-866-SNOWJOE (1-866-766-9563).

   **REMARQUE :** ne jetez pas la caisse d'expédition et l'emballage tant que vous n'êtes pas prêt à utiliser le VUS porteur. L'emballage est fabriqué dans des matériaux recyclables. Éliminez ces matériaux de façon appropriée et conformément à la réglementation ou conservez l'emballage pour le remisage de longue durée du produit.

**IMPORTANT!** Les pièces et l'emballage ne sont pas des jouets. Ne laissez pas les enfants jouer avec les sacs en plastique, les feuilles métalliques ou les petites pièces. Ces éléments peuvent être avalés et risquent de provoquer une suffocation!

# Utilisation de la batterie et du chargeur

Le VUS porteur est alimenté par une batterie au lithium-ion. Le bloc-piles est entièrement scellé et ne nécessite aucun entretien.

## Témoin de charge de batterie

Le bloc-piles est équipé d'un bouton-poussoir pour vérifier le niveau de charge. Appuyez simplement sur le bouton-poussoir pour lire le niveau de charge de la batterie à l'aide des témoins de charge :

| Témoins | Indications |
|---|---|
| ○ | Bouton de niveau de charge |
| | La batterie est à 30 % de sa capacité |
| | La batterie est à 60 % de sa capacité |
| | La batterie est à charge complète. |

**REMARQUE :** si le bouton de niveau de charge ne semble pas fonctionner, chargez la batterie.

**REMARQUE :** immédiatement après avoir utilisé le bloc-piles, le bouton de niveau de charge peut afficher une charge plus faible que si la vérification avait eu lieu quelques minutes plus tard. Les cellules des batteries « récupèrent » une partie de leur charge après une période de repos.

⚠**AVERTISSEMENT!** Charger uniquement un bloc-piles au lithium-ion de 24 V Sun Joe® dans un chargeur de batterie au lithium-ion de 24 V Sun Joe® compatible. Tout autre type de chargeurs peut être à l'origine de dommages corporels et matériels.

Pour réduire le risque de secousse électrique, ne laissez pas d'eau couler dans le chargeur.

## Comment charger la batterie

1. Vérifiez que la tension de secteur est la même que celle marquée sur la plaque signalétique du chargeur de batterie. Branchez ensuite le chargeur dans une prise de secteur appropriée. Faites glisser la batterie dans le chargeur pour commencer à la charger (Fig. 1).

   **REMARQUE :** le témoin vert indique que le chargeur est sous tension ou que la batterie est à charge complète. Le témoin rouge indique une batterie en cours de charge.

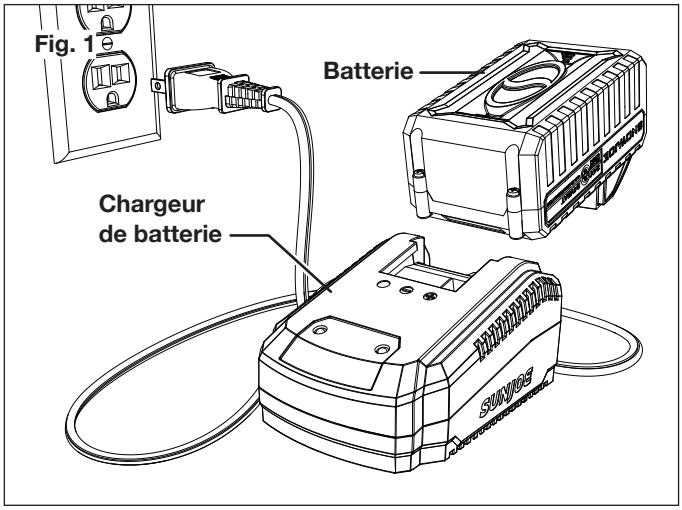


| Sous tension | Charge en cours | Chargé |
|---|---|---|
| ○ Vert ● | ● Rouge ○ | ○ Vert ● |

2. Une fois que la batterie est à charge complète, retirez-la.

   **REMARQUE :** à température ambiante, une batterie complètement déchargée se rechargera complètement en 1 h 50 min.

   **IMPORTANT!** Ne laissez jamais le bloc-piles se décharger complètement, car ceci l'endommagerait irrémédiablement.

# Assemblage

## Assemblage des roues

Outil nécessaire : tournevis à pointe cruciforme

1. Retournez sur lui-même le VUS porteur.
2. Attachez l'ensemble essieu avant dans la partie inférieure du VUS porteur à l'aide de huit vis à tête bombée ST4 x 12.

   **REMARQUE :** assurez-vous que la colonne de direction repose à l'intérieur de l'encoche pratiquée au centre de l'ensemble essieu avant (Fig. 2).

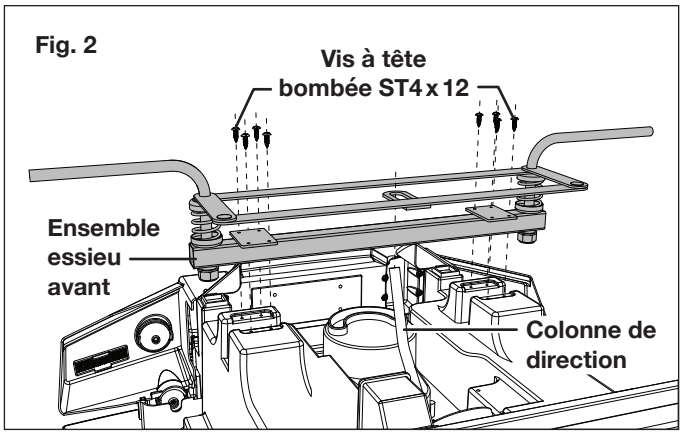


3. Faites glisser une rondelle, une bague en plastique, une roue, une autre rondelle et finalement un contre-écrou sur les deux côtés de l'essieu avant. Avant de poser les chapeaux de roue, serrez les deux contre-écrous à l'aide des clés à douille (Fig. 3).

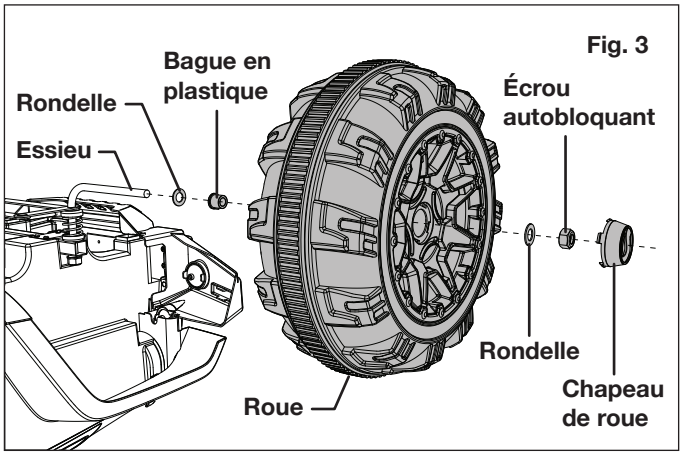


4. Insérez les ressorts et les montures de suspension arrière dans les trous vers l'arrière du VUS porteur (Fig. 4).

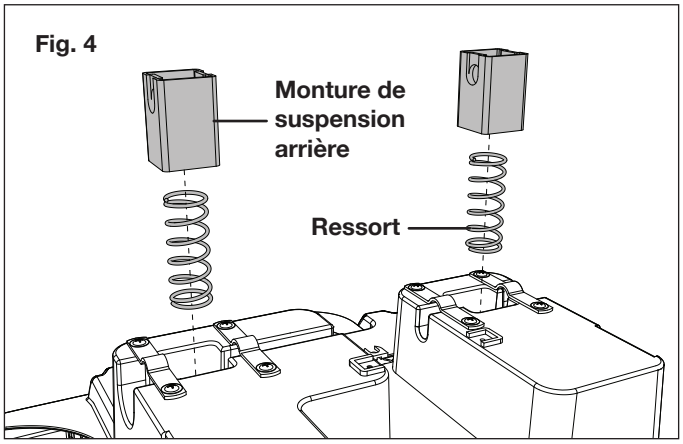


5. Appuyez sur les montures de suspension arrière pour les enfoncer et faites glisser l'essieu arrière à travers les deux montures. Assurez-vous que l'essieu arrière repose bien

sous les quatre supports en acier et que les montures de suspension arrière sont tendues (Fig. 5).

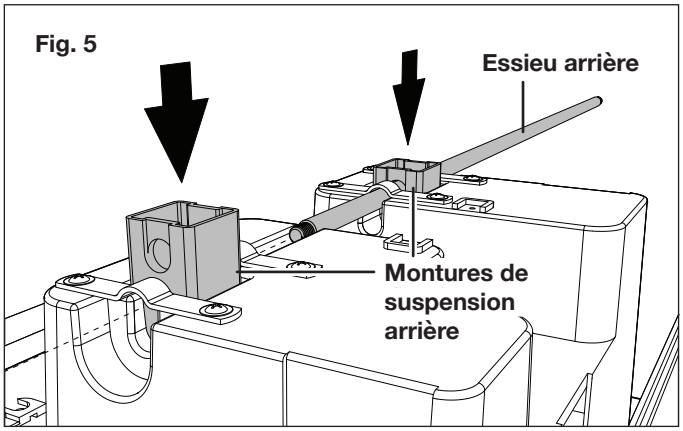


6. Vissez les deux pignons dans les deux roues restantes à l'aide de trois vis à tête ronde ST4 x 12 pour chaque roue (Fig. 6).

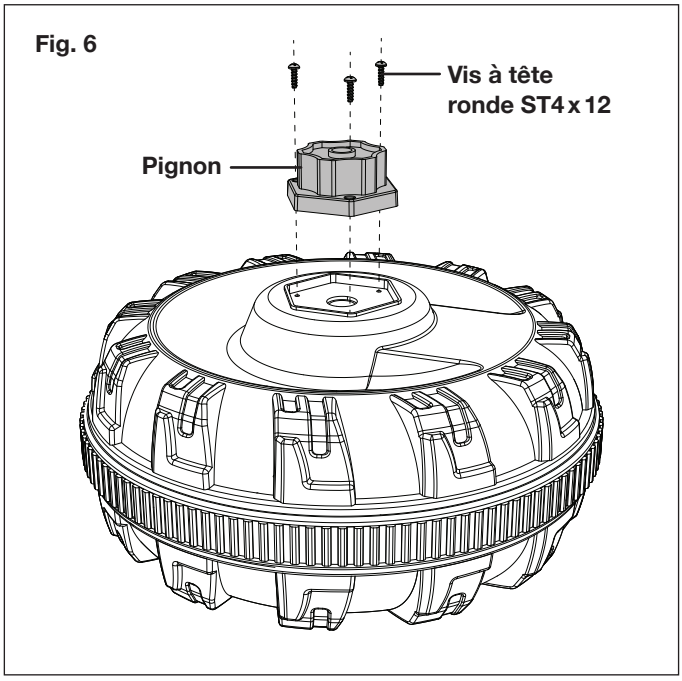


7. Faites glisser un moteur, une roue, une rondelle et un contre-écrou sur les deux côtés de l'essieu arrière. Répétez cette opération de l'autre côté et utilisez la paire de clés à douille pour serrer les deux contre-écrous en même temps, avant de poser les chapeaux de roue (Fig. 7).

   **REMARQUE :** les moteurs sont marqués (L) pour celui à gauche et (R) pour celui à droite, indiquant ainsi le côté de l'essieu au niveau duquel ils doivent être posés.

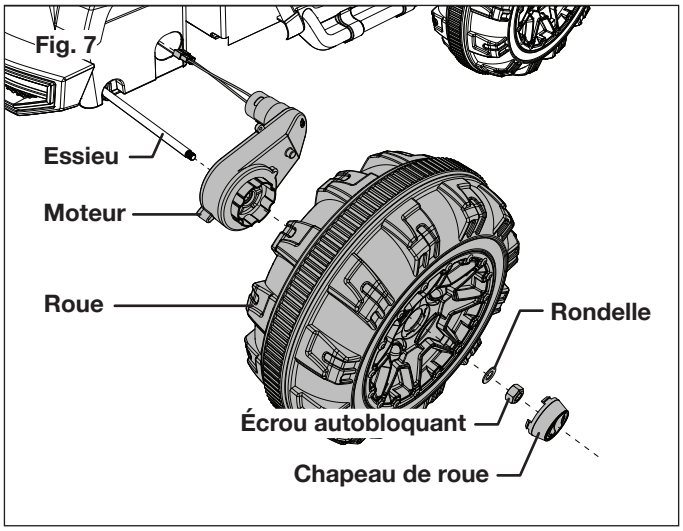


8. Branchez les câbles des moteurs dans le contrôleur de moteur (Fig. 8).

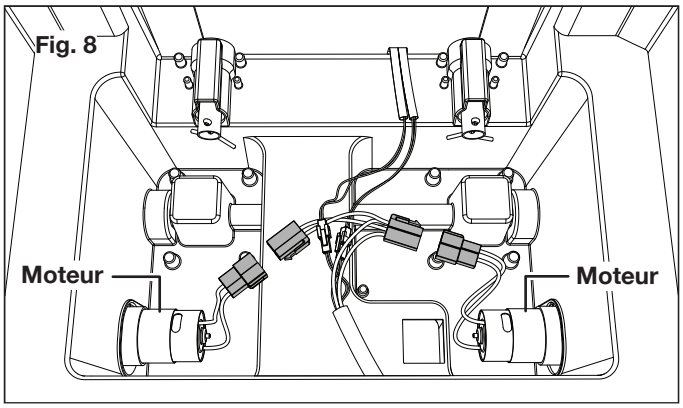


9. Placez le siège sur le compartiment moteur et attachez ses deux coins à l'aide des deux vis à tête bombée ST4 x 12 restantes (Fig. 9).

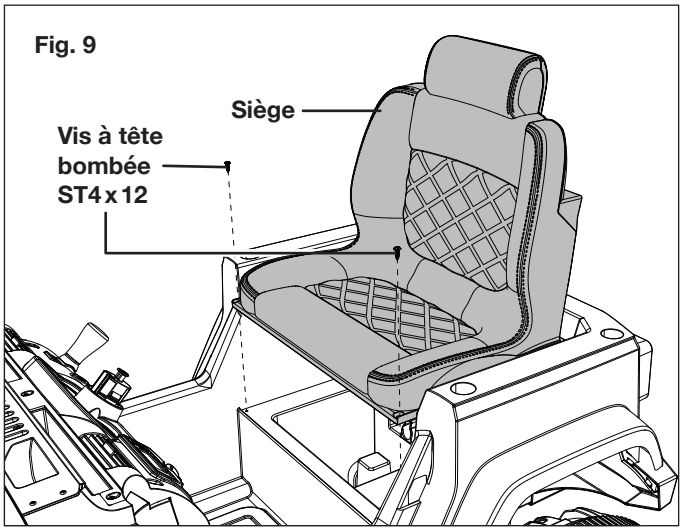

10. Branchez le câble de colonne de direction avant de poser le volant de direction sur la colonne de direction (Fig. 10).

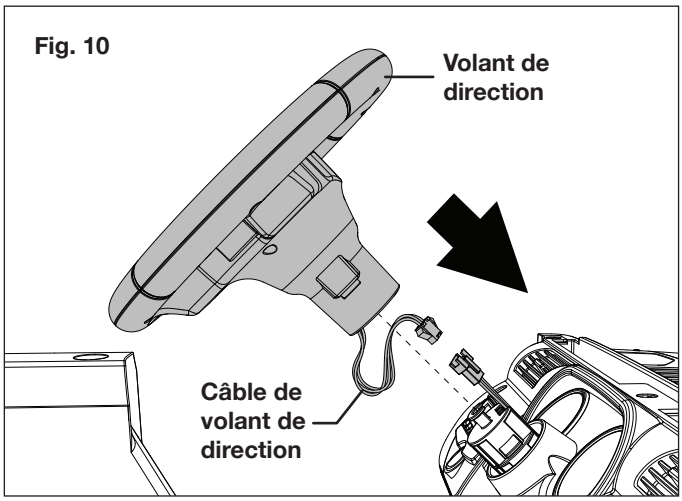


11. Attachez ensemble l'arceau de sécurité arrière aux deux arceaux de sécurité latéraux à l'aide de deux vis ST3 x 12. Enfoncez ensuite l'ensemble arceau de sécurité dans les quatre trous pratiqués à côté du siège (Fig. 11).

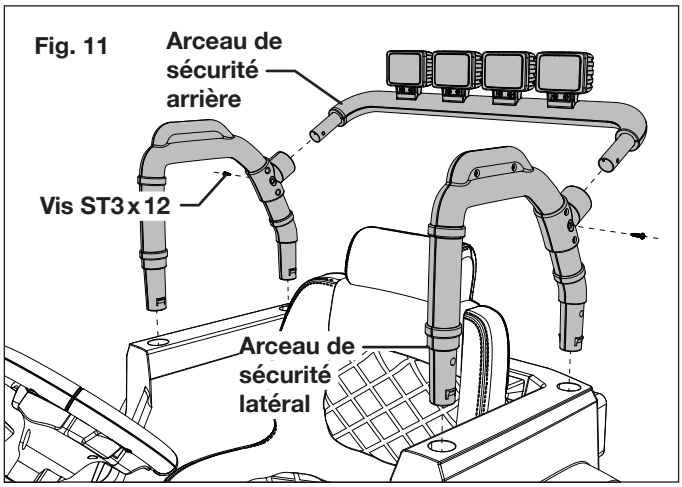


12. Dévissez les deux vis de chaque côté de la planche de bord et posez ensuite les deux portières sur le VUS porteur (Fig. 12).

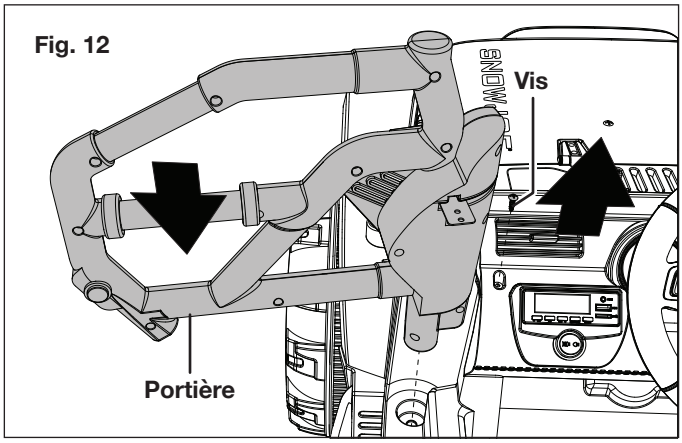


13. Enfoncez le bras pivotant en métal de la portière dans le trou adjacent à la planche de bord. Attachez ensuite les deux portières à l'aide des vis retirées auparavant (Fig. 13).

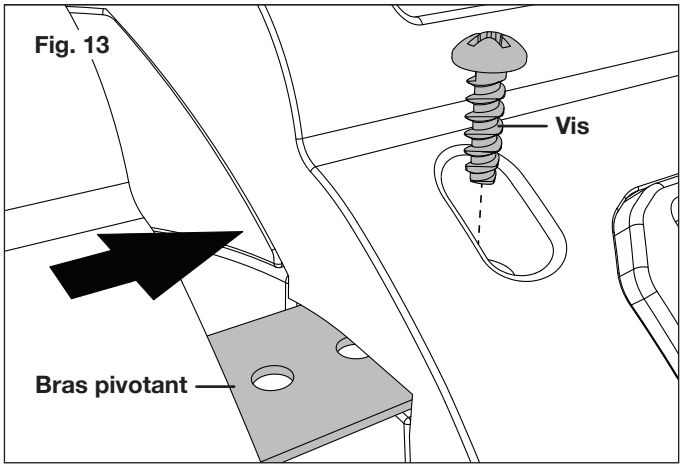


14. Insérez le pare-brise et les rétroviseurs extérieurs dans leur logement respectif (Fig. 14).

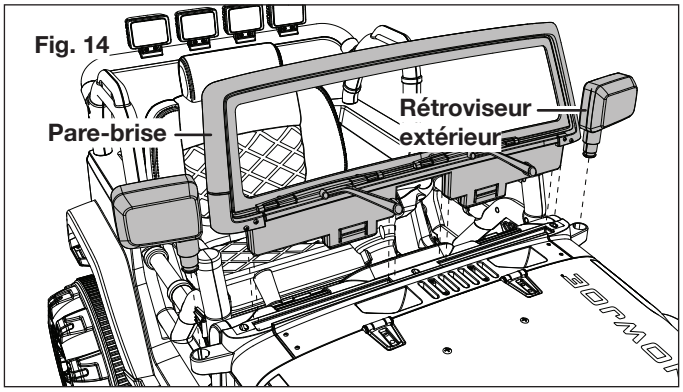


# Utilisation

1. Ouvrez les deux attaches pour ouvrir le capot. Insérez la batterie dans le compartiment à batterie (Fig. 15).

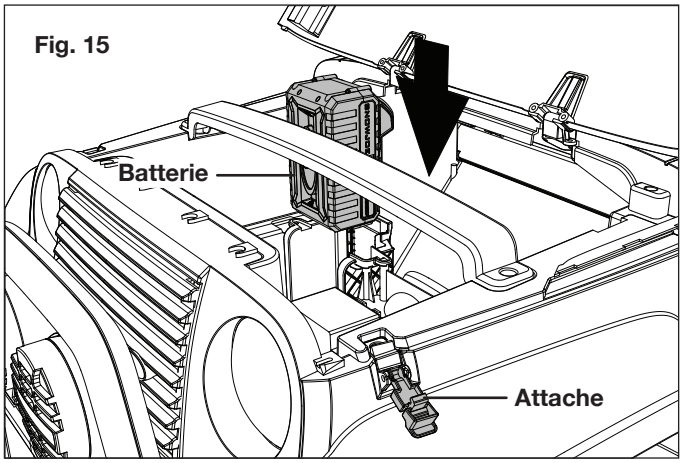

2. Pour mettre le contact du VUS porteur, appuyez sur le bouton marche/arrêt.

## Conduite

1. Attachez le harnais à 4 points.
2. Utilisez le changement de vitesse pour passer d'un mode de conduite à l'autre.
   - Haut : Marche avant (Drive)
   - Intermédiaire : Stationner (Park)
   - Bas : Marche arrière
3. Pour accélérer, appuyez sur la pédale d'accélérateur. Pour freiner, relâchez la pédale d'accélérateur. Utilisez le volant de direction pour prendre un virage.

## Utilisation de la télécommande

1. Retirez la vis sur le couvercle de pile et insérez deux piles AAA (1,5 V).

   **REMARQUE :** les piles pour la télécommande ne sont pas incluses.
2. Appuyez sur le bouton d'appariement pour connecter la télécommande au VUS porteur.
3. Pour la fonction des différents boutons de la télécommande, reportez-vous à la Fig. 16 ci-dessous.

Fig. 16

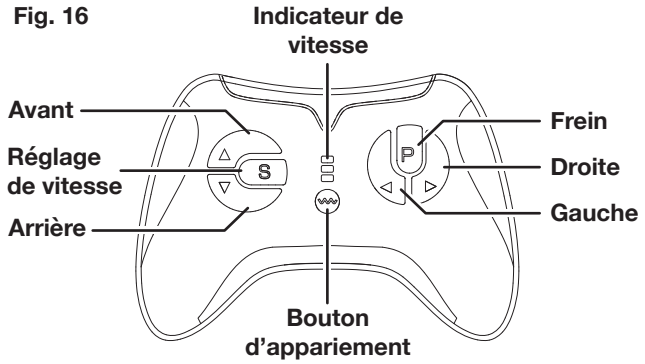


## Commandes infodivertissement (Fig. 17)

Fig. 17

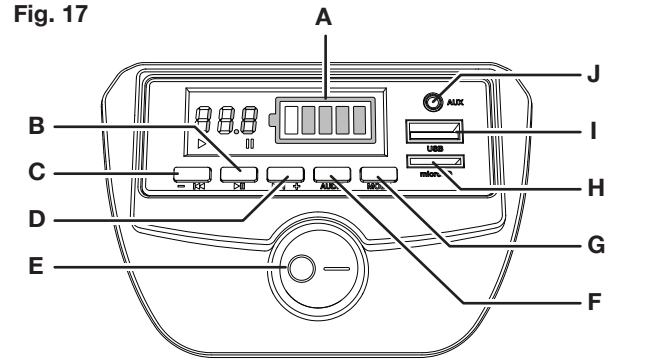


A. **Témoin de charge de batterie**

B. **Lecture/Pause :** lisez ou mettez en pause l'audio

C. **Piste précédente/Volume faible (–) :**
   - Appuyez brièvement pour la piste précédente
   - Appuyez longuement pour réduire le volume

D. **Piste suivante/Volume fort (+) :**
   - Appuyez brièvement pour la piste suivante
   - Appuyez longuement pour augmenter le volume

E. **Phares :** allumez ou éteignez les phares et les feux rouges arrière

F. **Audio :** lisez une sélection de pistes audio préchargées

G. **Mode d'entrée :** sélectionnez une des quatre entrées audio (AUX / USB / SD / Bluetooth)

H. **Fente pour carte micro SD :** entrée audio par carte microSD / TF

I. **Port USB :** entrée audio par USB

J. **Prise AUX :** entrée audio par prise aux. 3,5 mm

# Soin et entretien

⚠**AVERTISSEMENT!** Toujours couper le contact et retirer la batterie avant d'inspecter, de nettoyer ou d'effectuer toute autre tâche d'entretien.

⚠**AVERTISSEMENT!** Effectuer uniquement les réparations et le travail d'entretien décrits dans ce manuel. Tout autre travail doit être effectué par un technicien qualifié.

- Nettoyez le produit à l'aide d'un chiffon mouillé. Utilisez une brosse pour les endroits difficilement accessibles

# Remisage

- Retirez la batterie du véhicule avant de le remiser.
- Remisez le véhicule et ses accessoires dans un endroit sec, à l'abri du gel, bien ventilé et hors de portée des enfants.
- La température idéale de remisage est comprise entre 10 °C et 30 °C.

## Rangement de la batterie et du chargeur

- Rangez le bloc-piles et le chargeur à température ambiante et à l'abri de l'humidité. Ne le rangez pas dans un endroit humide où les bornes peuvent se corroder.
- Le bloc-piles peut être irrémédiablement endommagé s'il est rangé pendant une longue période à une température élevée (supérieure à 49 °C).
- Débranchez le chargeur de batterie et le bloc-piles si vous ne les utilisez pas. Pour maintenir son rendement optimal, rechargez le bloc-piles tous les six mois jusqu'à 50 % de sa capacité.

# Mise en garde concernant les batteries et informations sur leur élimination

Éliminez toujours les blocs-piles en vous conformant aux réglementations fédérales, provinciales ou territoriales et locales. Pour obtenir la liste des sites de recyclage, communiquez avec un organisme de recyclage de votre région.

⚠**MISE EN GARDE!** Même déchargés, les blocs-piles emmagasinent une certaine énergie. Avant de les éliminer, utiliser du ruban isolant pour couvrir les bornes et empêcher ainsi les blocs-piles de provoquer un court-circuit, ce qui peut déclencher un incendie ou une explosion.

⚠**AVERTISSEMENT!** Pour réduire le risque de blessure ou d'explosion, ne jamais brûler ou incinérer un bloc-piles, même s'il est endommagé, à plat ou complètement déchargé. En brûlant, des gaz et des matières toxiques sont émis dans l'environnement immédiat.

## Recyclage et élimination

Le produit est livré dans un emballage qui l'empêche d'être endommagé pendant son expédition. Conservez l'emballage jusqu'à ce que vous soyez sûr que toutes les pièces ont été livrées et que le produit fonctionne correctement. Ensuite, recyclez l'emballage ou conservez-le pour un remisage de longue durée.

Symbole DEEE. Les déchets d'équipements électriques ne doivent pas être jetés avec les déchets ménagers. Veuillez les recycler dans les installations prévues à cet effet. Pour les réglementations de recyclage, communiquez avec les services publics locaux ou avec votre revendeur.

# Entretien, réparation et assistance technique

Si votre VUS porteur pour enfants Snow Joe® 24V-SUV1 nécessite une réparation ou un entretien, veuillez appeler le 1-866-SNOWJOE (1-866-766-9563) pour de l'aide.

# Numéros de modèle et de série

Lorsque vous communiquez avec l'entreprise pour commander des pièces ou prendre rendez-vous pour une réparation ou un entretien chez un revendeur agréé, vous devez fournir les numéros de modèle et de série qui se trouvent sur l'étiquette autocollante apposée sur la caisse du véhicule. Copiez ces numéros dans l'espace réservé ci-dessous.

**Veuillez noter les numéros suivants apposés sur la caisse ou la carte d'enregistrement de votre nouveau produit :**

N° de modèle :

2 4 V - S U V 1

N° de série :

# 24VCHRG-QC + 24V-SUV1

## Commission fédérale des communications (FCC)

⚠**AVERTISSEMENT!** Toute modification ou tout changement apporté à cet appareil et non approuvé par la partie à qui incombe la responsabilité de sa conformité pourrait annuler l'autorisation de l'utiliser.

Ce produit est conforme à la Partie 15 des Règles de la FCC (Commission fédérale des communications). L'utilisation est soumise aux deux conditions suivantes : (1) ce produit ne doit pas causer de brouillage préjudiciable et (2) ce produit doit accepter tout brouillage reçu, y compris le brouillage pouvant entraîner un fonctionnement indésirable.

**Appareil de Classe B :**

**REMARQUE :** ce matériel a été testé et il a été constaté qu'il est conforme aux limites des appareils numériques de Classe B, conformément à la Partie 15 des Règles de la FCC.

Ces limites sont conçues pour fournir une protection raisonnable contre le brouillage préjudiciable dans une installation résidentielle.

Ce matériel génère, utilise et peut rayonner une énergie de fréquence radio et, s'il n'est pas installé et utilisé conformément aux instructions, peut être à l'origine d'un brouillage préjudiciable aux communications radio.

Toutefois, il n'est pas exclu que le brouillage affecte une installation particulière.

Si cet appareil est à l'origine de brouillage préjudiciable à la réception radio et télévision, ce qui peut être déterminé en éteignant et en allumant l'appareil, l'utilisateur est invité à supprimer le brouillage en prenant une ou plusieurs des mesures suivantes :

- Réorienter ou repositionner l'antenne de réception.
- Augmenter la distance entre l'appareil et le récepteur.
- Brancher l'appareil sur la sortie d'un circuit différent de celui sur lequel le récepteur est branché
- - Pour de l'aide, consulter le revendeur ou un technicien radio/télévision qualifié.

# Accessoires en option

⚠**AVERTISSEMENT!** TOUJOURS utiliser des pièces de rechange et des accessoires Snow Joe® + Sun Joe® homologués. NE JAMAIS utiliser des pièces ou des accessoires qui ne sont pas destinés à être utilisés avec ce détecteur de métaux sans cordon. Communiquez avec Snow Joe® + Sun Joe® si vous n'êtes pas sûr que l'utilisation d'une pièce de rechange ou d'un accessoire particulier avec votre détecteur de métaux sans cordon soit sans danger. L'utilisation de tout autre accessoire ou de toute autre pièce détachée peut être dangereuse et pourrait provoquer des dommages corporels ou des détériorations d'origine mécanique.

| Accessoires | Description | Modèle |
|---|---|---|
| 1 | Batterie au lithium-ion 2,0 Ah iON+ 24V | 24VBAT-LTE |
| 2 | Batterie au lithium-ion 2,5 Ah iON+ 24V | 24VBAT-LT |
| 3 | Batterie au lithium-ion 4,0 Ah iON+ 24V | 24VBAT |
| 4 | Batterie au lithium-ion 5,0 Ah iON+ 24V | 24VBAT-XR |
| 5 | Chargeur rapide de batterie au lithium-ion iON+ 24V | 24VCHRG-QC |
| 6 | Double chargeur de batteries au lithium-ion iON+ 24V | 24VCHRG-DPC |

**REMARQUE :** les accessoires sont sous réserve de changements sans que Snow Joe® + Sun Joe® soit pour autant tenue de donner un préavis desdits changements. Les accessoires peuvent être commandés en ligne sur le site sunjoe.com ou par téléphone en appelant le service à la clientèle Snow Joe® + Sun Joe® au 1-866-SNOWJOE (1-866-766-9563).

## LA PROMESSE DE SNOW JOE® + SUN JOE® À SES CLIENTS

Vous êtes notre client et Snow Joe, LLC (« Snow Joe ») **SE MET EN QUATRE** pour vous servir. Nous nous efforçons de vous rendre l'utilisation de nos produits aussi plaisante que possible. Malheureusement, il peut arriver qu'un produit Snow Joe®, Sun Joe® ou Aqua Joe (« Produit ») ne fonctionne pas ou se casse dans des conditions d'utilisation normales. Nous pensons qu'il est important que vous sachiez ce que vous pouvez attendre de nous. C'est pourquoi nous avons une garantie limitée (« Garantie ») pour nos Produits.

---

**NOTRE GARANTIE :**
Snow Joe déclare et garantit que les Produits neufs, d'origine, électriques ou non électriques sont exempts de vices de matière ou de fabrication et, lorsqu'ils font l'objet d'une utilisation résidentielle et ménagère ordinaire, les garantit pendant une période de deux ans à compter de la date d'achat au détail par l'acheteur primitif auprès de Snow Joe ou d'un des revendeurs agréés de Snow Joe, preuve d'achat à l'appui. Étant donné que Snow Joe ne peut pas contrôler la qualité de ses Produits vendus par des revendeurs non agréés, sauf stipulation contraire de la loi, la présente Garantie ne couvre pas les Produits achetés auprès de vendeurs non agréés. Si votre Produit ne fonctionne pas ou si une pièce spécifique couverte par les modalités de la présente Garantie fait l'objet d'un problème quelconque, Snow Joe choisira (1) de vous envoyer une pièce de rechange gratuite, (2) de remplacer le Produit par un produit neuf ou comparable, gratuitement, ou (3) de réparer le Produit. Génial, n'est-ce pas?

**La présente Garantie vous donne des droits judiciaires spécifiques, et vous pouvez également avoir d'autres droits qui peuvent varier d'une province ou d'un territoire à l'autre.**

**ENREGISTREMENT DU PRODUIT :**
Snow Joe vous recommande vivement d'enregistrer votre Produit. Vous pouvez l'enregistrer en ligne sur le site **snowjoe.com/register**, ou en imprimant et en envoyant par courrier une carte d'enregistrement offerte en ligne sur notre site Web, ou par téléphone en appelant notre Service à la clientèle au **1-866-SNOWJOE (1-866-766-9563)**, ou encore en nous envoyant un courriel à l'adresse **help@snowjoe.com**. Le fait de ne pas enregistrer l'achat de votre Produit n'a aucune conséquence sur vos droits concernant la garantie. Toutefois, l'enregistrement de votre Produit permettra à Snow Joe de mieux répondre au moindre besoin que vous pourriez avoir en matière de service à la clientèle.

**QUI PEUT REVENDIQUER LA COUVERTURE DE LA GARANTIE?**
La présente Garantie est étendue par Snow Joe à l'acheteur et propriétaire primitif du Produit.

**QU'EST-CE QUI N'EST PAS COUVERT?**
La présente Garantie ne s'applique pas si le Produit a été utilisé commercialement, pour des travaux non résidentiels ou s'il fait l'objet d'une location. La présente Garantie ne s'applique pas non plus si le Produit a été acheté auprès d'un revendeur non agréé. La présente garantie ne couvre pas non plus les changements cosmétiques qui n'affectent pas le rendement. Les pièces d'usure comme les courroies, les tarières, les chaînes et les dents ne sont pas couvertes au titre de la présente Garantie et peuvent être achetées en ligne sur le site **snowjoe.com** ou en appelant le **1-866-SNOWJOE (1-866-766-9563)**.

sunjoe.com