PODADORA + BORDEADORA ELÉCTRICA

11.5 PLG | 12 A

Martha STEWART

MANUAL DEL OPERADOR

Modelo MTS-EDG1

Forma Nº SJ-MTS-EDG1-880S-M

¡IMPORTANTE!

Instrucciones de seguridad

Todos los operadores deberán leer estas instrucciones antes del uso

Siga siempre estas normas de seguridad. No hacerlo podría resultar en lesiones personales severas o incluso la muerte.

Seguridad general

⚠ **¡ADVERTENCIA!** Se deben tomar precauciones básicas de seguridad siempre que se use la bordeadora + zanjadora eléctrica para reducir riesgos de incendio, choque eléctrico y lesiones personales. Estas incluyen:

Seguridad de área de trabajo

1. **Mantenga el área de trabajo limpia y bien iluminada**: las áreas de trabajo abarrotadas y las áreas oscuras provocan accidentes.
2. **Mantenga alejados a espectadores, niños y mascotas**: todos los espectadores y mascotas deberán estar a una distancia segura del área de trabajo.
3. **No use la bordeadora + zanjadora eléctrica en atmósferas explosivas**, tales como en presencia de líquidos, gases o polvos inflamables. Las herramientas eléctricas crean chispas que pueden encender el polvo o los gases.
4. **Evite entornos peligrosos**: no use artefactos eléctricos en lugares húmedos o mojados. No la use bajo la lluvia.

Seguridad personal

1. **Manténgase alerta**: vea lo que está haciendo. Utilice su sentido común. No opere la bordeadora + zanjadora si usted está cansado o bajo la influencia del alcohol o las drogas.
2. **Vístase apropiadamente**: no utilice prendas holgadas ni joyería. Pueden engancharse en las partes móviles. Al trabajar en exteriores, se recomienda usar guantes de hule, pantalones largos y calzado protector anti-resbalos. No trabaje descalzo o usando sandalias. Utilice cubiertas protectoras de cabello para sujetar y contener cabellos largos.
3. **Evite encendidos involuntarios**: no lleve la herramienta enchufada con su dedo sobre el interruptor. Asegúrese de que el interruptor esté apagado al momento de enchufarla.
4. **No se extralimite**: mantenga con sus pies un balance y posición adecuados durante el tiempo.
5. **Use equipos de protección personal**: siempre use protección ocular. Los equipos protectores tales como máscaras antipolvo, zapatos antideslizantes, cascos o protección auditiva, usados bajo condiciones apropiadas, reducirán el riesgo de lesiones personales.

Uso y cuidado de la herramienta

⚠ **¡ADVERTENCIA!** No sujete esta máquina por sus cuchillas de corte o bordes afilados al levantarla o transportarla.

1. **No fuerce la herramienta**: tendrá un mejor funcionamiento con menos probabilidades de lesiones personales o fallas mecánicas si es usada con el nivel de actividad para el cual fue diseñada.
2. **Mantenga alejados a los espectadores y niños**: los niños y otros espectadores, incluyendo mascotas, deberán mantenerse alejados a unos 50 pies (15 metros) del área de trabajo.
3. **Use gafas de seguridad y otros equipos de protección**: use siempre gafas de seguridad o gafas protectoras con cubiertas laterales, cumpliendo siempre los estándares de seguridad aplicables y, cuando sea necesario, un protector facial completo. Use también una máscara para la cara o contra el polvo si la operación produce polvo. Esto es aplicable a todas las personas en el área de trabajo. También use un casco, protección auditiva, guantes, zapatos de seguridad y sistemas de recolección de polvo al ser requeridos o especificados.
4. **Utilice las herramientas apropiadas**: no use una herramienta para ningún otro trabajo excepto para el cual haya sido diseñada.
5. **Guarde la herramienta inactiva en interiores**: cuando no esté en uso, la herramienta debe almacenarse bajo techo en un lugar seco, alto o bajo llave, fuera del alcance de los niños.
6. **No abuse del cable**: nunca jale la herramienta por el cable ni tire bruscamente de él para desenchufar la herramienta del tomacorriente. Mantenga el cable alejado del calor, aceite y bordes afilados.
7. **No fuerce la herramienta**: hará el trabajo mejor y con menos posibilidades de lesiones personales si se usa con el nivel de actividad para el cual fue diseñada.
8. **Desconecte la herramienta**: desconecte la herramienta de la fuente de alimentación al no ser usada, antes de brindarle mantenimiento, y al cambiarle accesorios como cuchillas y similares.

©2018 Snow Joe®, LLC
Derechos reservados. Instrucciones originales.

GUARDE ESTAS INSTRUCCIONES

9. Cuide sus herramientas: mantenga el borde de corte afilado y limpio para un mejor funcionamiento y para reducir el riesgo de lesiones. Siga las instrucciones para la lubricación y cambio de accesorios. Inspeccione periódicamente el cable de alimentación del artefacto y, de estar dañado, hágalo reparar en un centro de servicio autorizado. Inspeccione los cables de extensión periódicamente y cámbielos si están dañados. Mantenga las manos secas, limpias y sin aceite o grasa.
10. **Compruebe que no haya partes dañadas**: antes de seguir utilizando el artefacto, cualquier protector o parte dañada deberá ser examinada cuidadosamente para determinar si funcionarán correctamente o no. Verifique el alineamiento de las partes móviles, las junturas de las partes móviles, roturas de las partes, monturas y cualquier otra condición que pueda afectar su funcionamiento. Un protector u otra parte que se encuentren dañados deberán ser reparados correctamente o reemplazados en un centro de servicio autorizado a menos que se indique lo contrario en este manual.
11. **Uso de accesorios y partes**: el uso de cualquier parte o accesorio no recomendado para usarse con este artefacto puede ser peligroso. Nota: consulte la sección de accesorios de este manual para más detalles.

Advertencias adicionales para la bordeadora + zanjadora

1. Mantenga el protector instalado en su lugar.
2. Mantenga limpia el área de la cuchilla.

⚠ **¡PELIGRO! Riesgo de lesiones**: mantenga las manos y los pies lejos de la cuchilla y área de corte.

Advertencia importante:
Al usar la bordeadora + zanjadora, la cuchilla puede lanzar piedras, partes de metal y otros objetos a altas velocidades. La herramienta y protector están diseñados para reducir este peligro; sin embargo, se deben tomar estas siguientes precauciones especiales:

1. Use gafas de seguridad u otra protección ocular, así como guantes, pantalones largos y calzado sustancial protector.
2. Asegúrese de que otras personas y mascotas estén al menos a 100 pies (30.5 m) de distancia.
3. Siempre manténgase de pie al lado izquierdo del mango principal.
4. Antes del zanjado o bordeado, inspeccione en área y cerciórese de que no haya cables eléctricos.
5. Para reducir el riesgo de lesiones por impacto de rebote, trabaje alejándose de cualquier objeto sólido tal como paredes, escaleras, piedras grandes, árboles, etc.

Seguridad eléctrica

1. Un interruptor de circuito de falla de conexión a tierra (GFCI) deberá proteger al(a los) circuito(s) o tomacorriente(s) a ser utilizado(s) para esta bordeadora + zanjadora eléctrica. Hay receptáculos disponibles con protección incorporada GFCI y pueden ser utilizados para esta medida de seguridad.

2. Para reducir el riesgo de un choque eléctrico, este artefacto posee un enchufe polarizado (es decir, una pata es más ancha que la otra). Use este artefacto solo con un cable de extensión polarizado aprobado por UL, CSA o ETL y recomendado para uso en exteriores y todo tipo de clima.

   El enchufe del artefacto encajará en el receptáculo del cable de extensión polarizado de una sola manera. Si el enchufe del artefacto no entra por completo dentro del receptáculo del cable de extensión, invierta las clavijas del enchufe. Si el enchufe aún no encaja dentro del receptáculo del cable de extensión, obtenga un cable de extensión polarizado correcto. Un cable de extensión polarizado requerirá el uso de un tomacorriente polarizado de pared. El enchufe del cable de extensión encajará en el tomacorriente polarizado de la pared de una sola manera. Si el enchufe no entra por completo dentro del tomacorriente de la pared, invierta las clavijas del enchufe. Si el enchufe aún no encaja en el tomacorriente, contacte a un electricista calificado para la instalación de un tomacorriente de pared apropiado. No modifique el enchufe del artefacto, ni el receptáculo del cable de extensión, ni el enchufe del cable de extensión en ninguna forma.

3. Para evitar un choque eléctrico, emplee solo cables de extensión adecuados para uso en exteriores, tales como SW-A, SOW-A, STW-A, STOW-A, SJW-A, SJOW-A, SJTW-A o SJTOW-A.

   Antes del uso, verifique que el cable de extensión esté en buenas condiciones. Asegúrese de usar un cable de extensión lo suficientemente fuerte para poder transportar toda la electricidad que su equipo consumirá. Un cable de extensión demasiado fino causará una caída de tensión en la línea produciendo pérdida de potencia y recalentamiento.

⚠ ADVERTENCIA ⚠

Un choque eléctrico puede causar LESIONES PERSONALES SEVERAS o LA MUERTE. Tenga en cuenta estas advertencias:

- No deje que ninguna parte de la bordeadora + zanjadora eléctrica haga contacto con agua mientras esté funcionando. Si la máquina se moja mientras está apagada, séquela antes de encenderla.
- Use solo un cable de extensión aprobado por UL, CSA o ETL y recomendado para uso en exteriores y todo tipo de clima, tal como el cable de extensión de 50 pies y calibre 14 SJTW-A de Snow Joe® + Sun Joe® con extremo iluminado (modelo PJEXT50-B). Visite snowjoe.com para comprar este cable de extensión, o pídalo llamando al 1-866-SNOWJOE (1-866-766-9563).
- No use un cable de extensión de más de 100 pies (30 m).
- No toque el artefacto, ni su enchufe, con las manos mojadas ni mientras esté parado sobre agua. Usar botas de hule le dará algo de protección.

TABLA DE CABLES DE EXTENSIÓN

Longitud de cable de extensión	Hasta 50 pies (15 m)	+50 pies - 100 pies (+15 m - 30 m)
Calibre de alambre mínimo (AWG):	14	12

4. Para evitar que el cable del artefacto se desconecte del cable de extensión durante la operación, use el gancho de restricción incorporado para cable de extensión y/o haga un nudo con los dos cables tal como se muestra en el gráfico 1.

Gráfico 1. Método para asegurar el cable de extensión

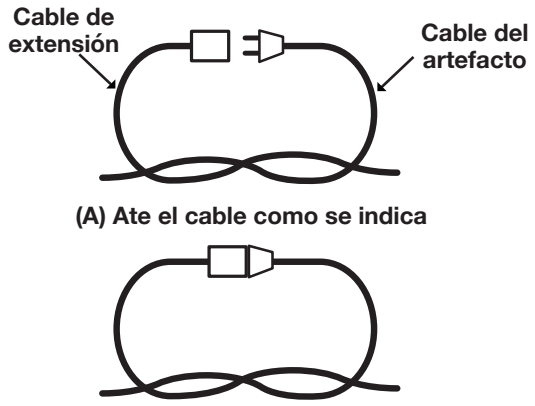

(A) Ate el cable como se indica

(B) Conecte el enchufe y el receptáculo

5. No maltrate el cable. Nunca jale la bordeadora + zanjadora eléctrica por su cable, ni tire de este para desconectarla del tomacorriente. Mantenga el cable alejado del calor, aceite y bordes afilados.

Artefactos de doble aislamiento

En un artefacto de doble aislamiento se proporcionan dos sistemas de aislamiento en lugar de una conexión a tierra. Un artefacto de doble aislamiento no posee una conexión a tierra, y no debe agregársele ninguna. La reparación de un artefacto de doble aislamiento requiere sumo cuidado y conocimiento del sistema, y solo debe ser realizada por personal técnico calificado en un centro de servicio autorizado por Snow Joe® + Sun Joe®. Las partes de repuesto de un artefacto de doble aislamiento deben ser idénticas a las partes originales. Un artefacto de doble aislamiento está marcado con las frases “Double Insulation” (“doblemente aislado”) o “Double Insulated” (“doble aislamiento”). El símbolo ⧈ (un cuadrado dentro de otro) puede también estar marcado en el artefacto.

DOBLE AISLAMIENTO: **PUESTA A TIERRA NO REQUERIDA. AL REPARAR, USE SOLO PARTES DE REPUESTO IDÉNTICAS.**

Esta bordeadora + zanjadora eléctrica tiene doble aislamiento y no necesita un sistema separado de conexión a tierra. Use solo partes de repuesto idénticas. Lea las instrucciones antes de reparar artefactos de doble aislamiento. Use esta bordeadora + zanjadora eléctrica únicamente tal como se describe en este manual.

Servicio

1. **Si su bordeadora + zanjadora eléctrica requiere servicio, comuníquese con un concesionario autorizado Snow Joe® + Sun Joe® o llame a la central de servicio al cliente Snow Joe® + Sun Joe® al 1-866-SNOWJOE (1-866-766-9563).** Para las reparaciones se deben utilizar únicamente partes de repuesto idénticas. Esto mantendrá la seguridad de la herramienta eléctrica.

Símbolos de seguridad

La siguiente tabla muestra y describe los símbolos de seguridad que pueden aparecer en este producto. Lea, comprenda y siga todas las instrucciones relacionadas con esta máquina antes de intentar ensamblarla y operarla.

Símbolo	Descripción	Símbolo	Descripción
	LEA EL(LOS) MANUAL(ES) DEL OPERADOR: lea, comprenda y siga todas las instrucciones en el(los) manual(es) antes de intentar ensamblar y operar esta unidad.		Mantenga a los transeúntes y niños alejados a una distancia segura.
	ALERTA DE SEGURIDAD: indica una precaución, advertencia o peligro.		**¡ADVERTENCIA!** No exponga la unidad a la lluvia o a entornos mojados.
	USE PROTECCIÓN OCULAR Y AUDITIVA: para evitar lesiones, use protección auditiva y gafas protectoras.		Tenga cuidado con objetos y escombros voladores.
	Use guantes de seguridad durante el uso para proteger sus manos.		Utilice calzado antideslizante que proteja sus pies y mejore su posición de pie en superficies resbaladizas.
	Retire inmediatamente el enchufe del tomacorriente si el cable de alimentación se daña, deshilacha o enreda. Mantenga siempre el cable de alimentación alejado del calor, aceite o bordes afilados.		**¡ADVERTENCIA!** Apague la máquina y desconéctela de la fuente de alimentación antes de inspeccionarla, limpiarla, cambiarle accesorios o llevar a cabo cualquier otra tarea de mantenimiento en ésta.
	DOBLE AISLAMIENTO: al prestar servicio, use solo partes de repuesto idénticas.		**¡PELIGRO!** Evite arrojar objetos a los espectadores. Mantenga a los espectadores alejados por lo menos a 100 pies (30.5 m) de la máquina.

Conozca su bordeadora + zanjadora eléctrica

Lea detenidamente el manual del operador y las instrucciones de seguridad antes de operar la bordeadora + zanjadora eléctrica. Compare la ilustración debajo con la bordeadora + zanjadora eléctrica para familiarizarse con la ubicación de los diversos controles y ajustes. Conserve este manual para futuras referencias.

1. Empuñadura
2. Gatillo
3. Gancho de sujeción para cable de extensión
4. Perilla de mango auxiliar
5. Mango auxiliar
6. Mango telescópico
7. Cable del artefacto
8. Perilla de ajuste de mango telescópico
9. Rueda trasera (x2)
10. Cubierta de cuchilla de corte
11. Cuchilla de acero
12. Carcasa de motor
13. Perilla de ajuste de altura
14. Rueda-guía frontal

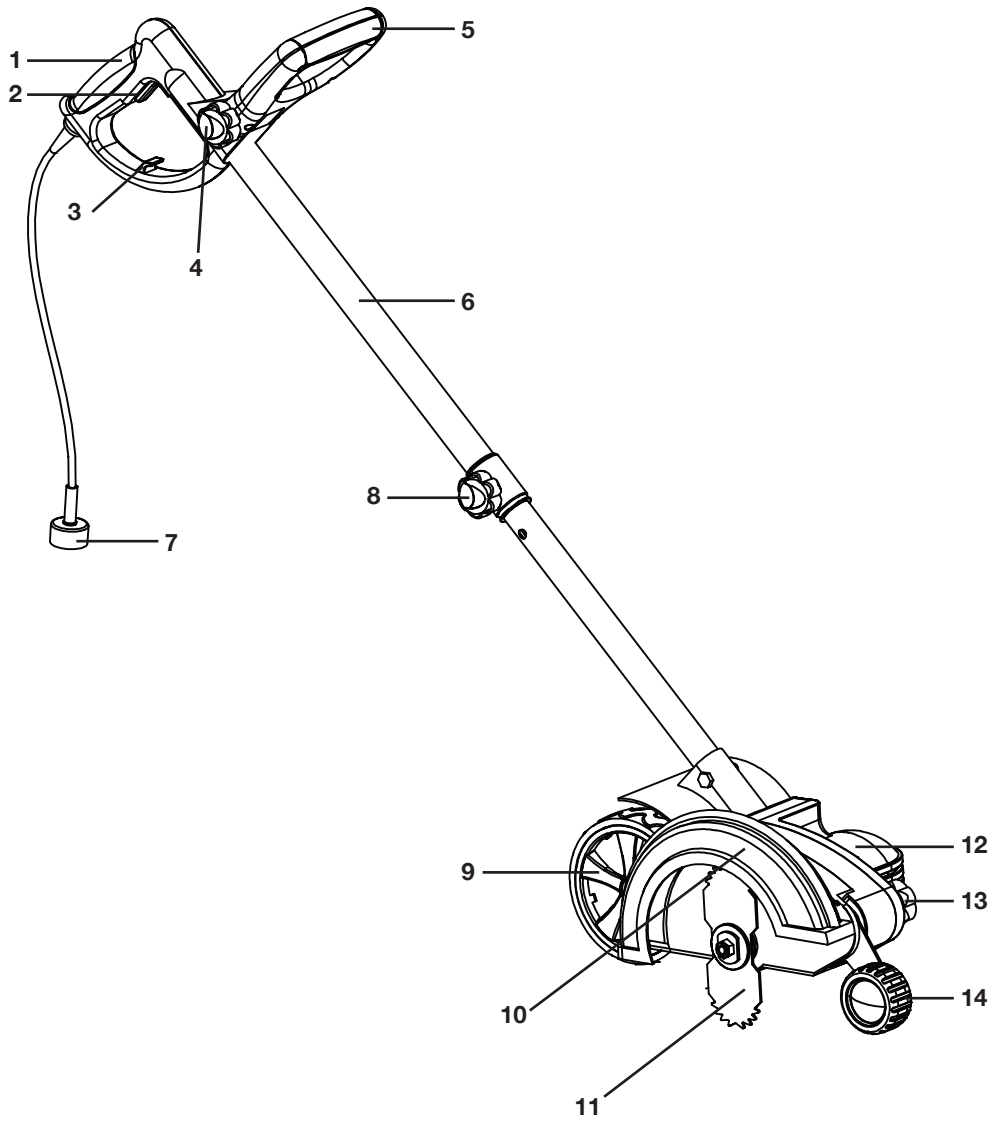

Datos técnicos

Voltaje nominal ..... 120 V ~ 60 Hz

Alimentación ..... 12 A

Velocidad sin carga ..... 4,500 RPM

Diámetro de cuchilla ..... 7.3 plg (185 mm)

Profundidad de corte ajustable ..... 0.43 in. | 0.75 in. | 1.2 in. (11 mm | 19 mm | 30 mm)

Diámetro de corte ..... 0.1 plg (2.5 mm)

Eje telescópico ..... 2.5 ft to 2.9 ft (76.5 cm to 88.5 cm)

Tamaño de rueda ..... Rueda trasera: 6.3 plg (16 cm)
Rueda-guía frontal: 2.9 plg (7.4 cm)

Peso ..... 14.8 lb (6.7 kg)

Desembalaje

Contenido del paquete

- Carcasa de motor de bordeadora + zanjadora eléctrica con perno y tuerca de mango inferior
- Perilla y perno de ajuste de mango telescópico
- Mango auxiliar
- Perilla y perno de mango auxiliar
- Llave de tuercas
- Llave
- Manual con tarjeta de registro

1. Retire cuidadosamente la bordeadora + zanjadora eléctrica y compruebe que todos los artículos anteriores estén incluidos.
2. Inspeccione cuidadosamente el producto para asegurarse de que no haya ocurrido ningún daño o ruptura durante su transporte. Si alguna parte está dañada o extraviada, NO DEVUELVA el producto a la tienda. Comuníquese con la central de servicio al cliente Snow Joe® + Sun Joe® llamando al 1-866-SNOWJOE (1-866-766-9563).

   NOTA: no se deshaga de la caja de transporte ni del material de embalaje hasta que usted esté listo para usar su bordeadora + zanjadora eléctrica. El empaquetado está hecho de materiales reciclables. Deshágase apropiadamente de estos materiales según los reglamentos locales, o guarde el empaquetado para un almacenamiento del producto a largo plazo.

¡IMPORTANTE! Este artefacto y los materiales de embalaje no son juguetes. No permita que los niños jueguen con bolsas plásticas, láminas o partes pequeñas. ¡Estos objetos pueden ser tragados y representan un riesgo de asfixia!

Ensamblado

Ensamblado del mango

1. Deslice el mango inferior dentro de la carcasa del motor, y alinee los orificios de tornillo (Fig.1).

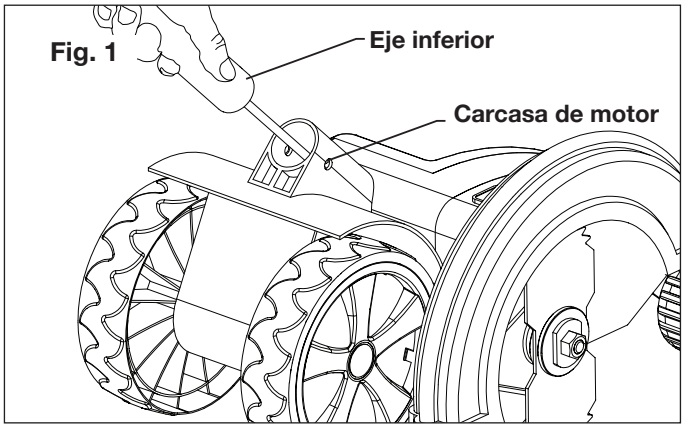

2. Asegure el mango telescópico con el perno y la tuerca (Fig. 2).

   NOTA: cuando usted inserte el perno por primera vez, puede que sea necesario moverlo un poco cuidadosamente para que pase sin dañar el alambre revestido dentro del tubo.

⚠ **¡PRECAUCIÓN!** NUNCA use un objeto afilado para mover alambres revestidos fuera de la ruta del perno.

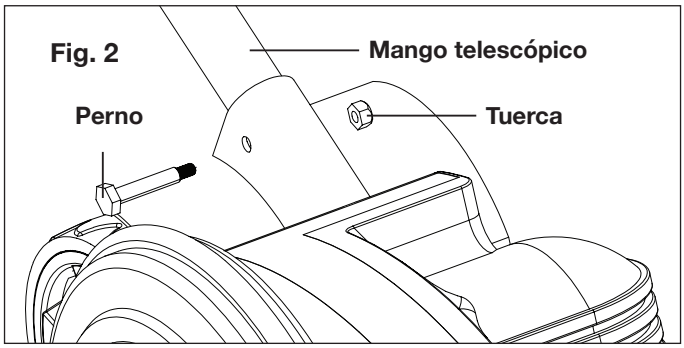

Ajuste del mango telescópico

El mango telescópico puede ser ajustado a tres alturas diferentes.

1. Para establecer la altura para su comodidad, deslice el mango telescópico a la altura requerida usando uno de los tres orificios proporcionados.
2. Inserte el perno a través del orificio y apriete la perilla, trabando bien los dos mangos en su lugar (Fig. 3).

   NOTA: al ensamblar por primera vez el mango a la bordeadora + zanjadora eléctrica, el mango debe ser extendido por completo hacia arriba para permitir que el cable se asiente correctamente dentro de los tubos y la carcasa del motor.

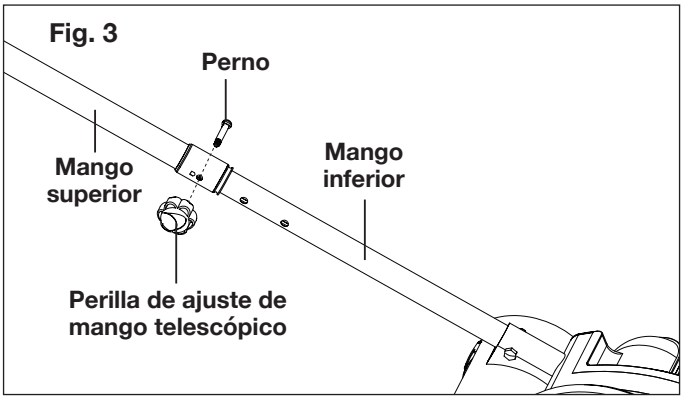

Ensamblado del mango auxiliar

1. Ensamble el mango auxiliar en la empuñadura insertando el perno dentro del mango auxiliar y ajustándolo con la perilla de mango auxiliar suministrada (Fig. 4).

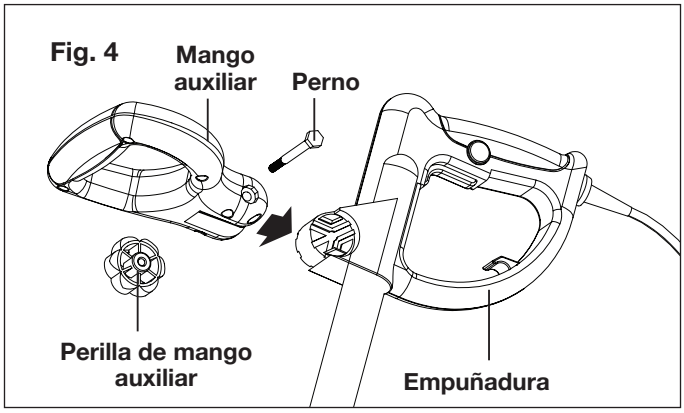

Operación

Ajuste de profundidad de corte

La rueda-guía frontal puede ser ajustada para permitir un corte de mayor o menor profundidad, y para incrementar el ciclo de vida de la cuchilla. La bordeadora puede ser ajustada para bordear en tres diferentes profundidades.

⚠ **¡PELIGRO! Riesgo de lesiones personales**: nunca intente ajustar la profundidad mientras la bordeadora esté funcionando. Siempre desenchufe la bordeadora antes de hacer cualquier ajuste.

1. Para ajustar la profundidad del corte, afloje la perilla de ajuste de altura en el frente de la bordeadora + zanjadora eléctrica (Fig. 5).

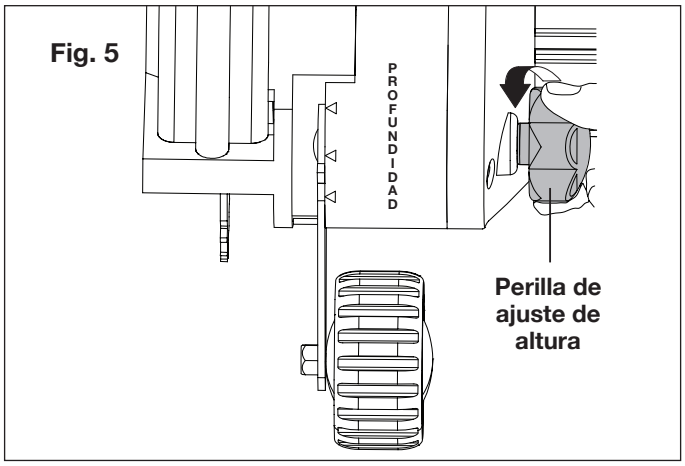

2. Empuje la rueda-guía frontal a la izquierda, y luego levante o baje el brazo a la configuración deseada de profundidad (Fig.6).

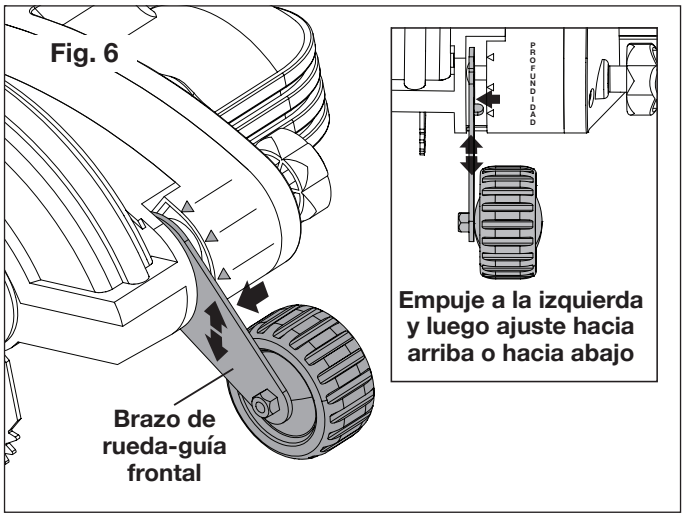

3. Empuje hacia dentro el brazo de rueda-guía frontal, compruebe que el brazo de rueda-guía frontal ha encajado en cualquiera de las posiciones predeterminadas. Asegúrese de que el cabezal del perno que asegura el brazo de rueda-guía frontal esté apoyado de forma plana en la superficie del brazo de rueda (Fig. 7).
4. Vuelva a apretar la perilla de ajuste de altura de forma segura (Fig. 7).

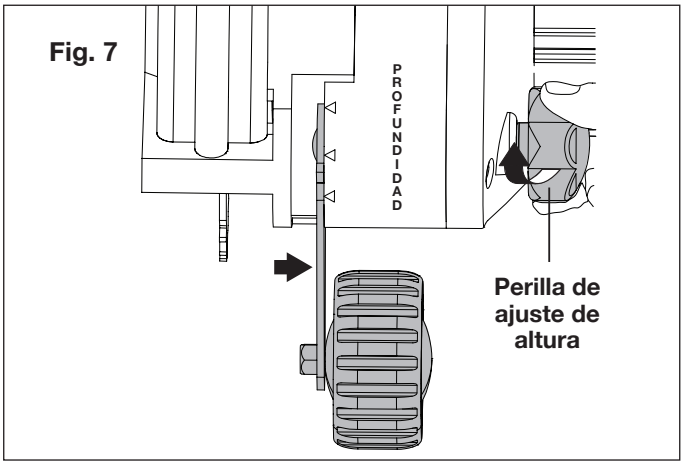

NOTA: un sobre-crecimiento grueso puede desacelerar la guía de bordeado. Reduzca la profundidad de corte a un mínimo para ayudar a reducir este efecto.

Operación

Sujeción del cable de extensión

1. Haga un bucle con el cable de extensión (Fig. 8).
2. Inserte el bucle a través de la abertura en la parte trasera de la empuñadura (Fig. 8).

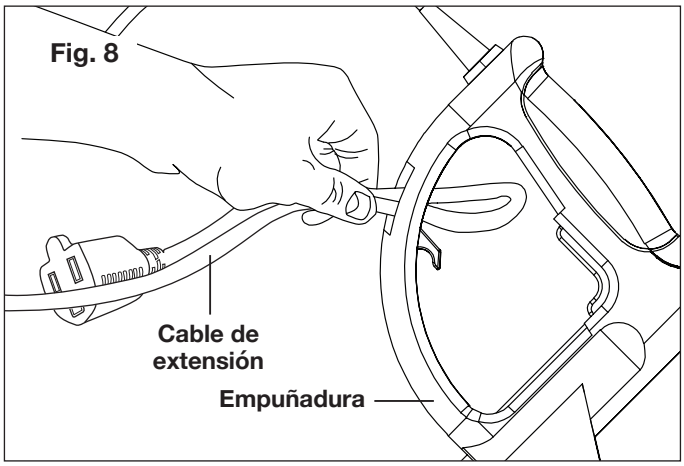

3. Asegure el bucle sobre el gancho de restricción de cable de extensión, y luego conecte el cable de extensión al cable del artefacto (Fig. 9).

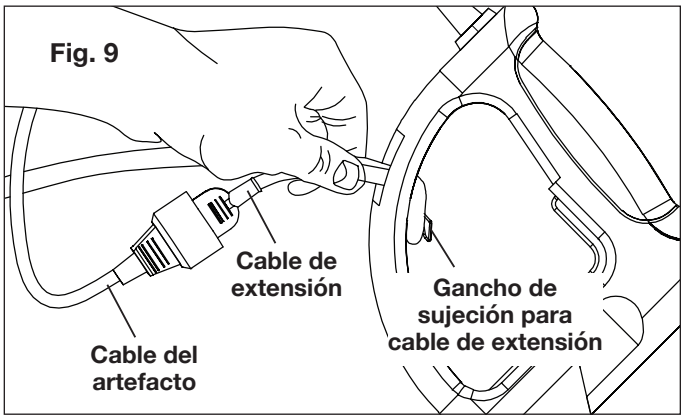

⚠ **¡PRECAUCIÓN!** Siempre use gafas protectoras.

Enrutamiento de cable

- Mantenga siempre el cable de extensión alejado del área siendo bordeada. Asegúrese de que el cable de extensión esté detrás de la bordeadora.
- Si usted corta o daña el cable, desconéctelo inmediatamente. Luego de haber desconectado el cable, inspecciónelo en búsqueda de daños y reemplácelo de ser necesario.

Arranque y parada

La bordeadora + zanjadora eléctrica está provista de un botón de trabado de seguridad y un gatillo interruptor con el propósito de evitar un encendido accidental de la herramienta.

⚠ **¡PRECAUCIÓN!** La cuchilla de la bordeadora + zanjadora eléctrica continúa girando luego de que la bordeadora + zanjadora eléctrica haya sido apagada. Mantenga las manos alejadas de la cuchilla.

1. Antes de encender la bordeadora + zanjadora eléctrica, inclínela sobre la rueda posterior para asegurarse de que la cuchilla no haga contacto con la superficie de trabajo.
2. Sujete la bordeadora + zanjadora eléctrica firmemente con ambas manos antes de encenderla.
3. Para poner en marcha la bordeadora + zanjadora eléctrica, presione el botón de trabado de seguridad con su pulgar y, sin soltarlo, luego apriete el gatillo interruptor de encendido/apagado con sus dedos. Una vez que la máquina se encienda, usted puede soltar el botón de trabado de seguridad y proceder con la operación (Fig. 10).

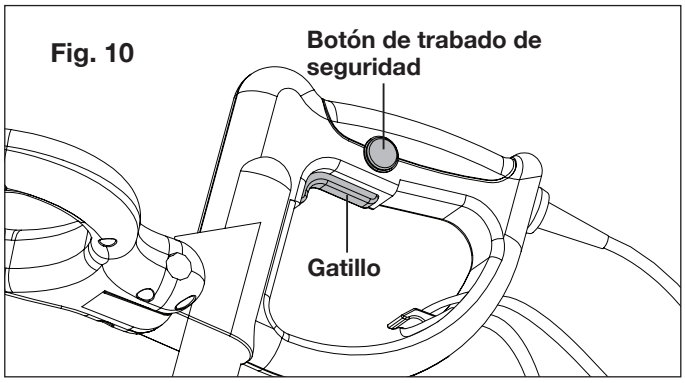

4. Para apagar la unidad, suelte el gatillo interruptor de encendido/apagado (Fig. 10).

⚠ **¡PRECAUCIÓN!** No fuerce el gatillo interruptor sin primero presionar el botón de trabado de seguridad.

⚠ **¡PRECAUCIÓN!** No ate ni atasque el gatillo interruptor en la posición de encendido. El gatillo interruptor está diseñado para ser sujetado en la posición de encendido solo por su mano.

⚠ **¡ADVERTENCIA!** Tenga cuidado al arrancar la bordeadora + zanjadora eléctrica, de manera que ésta se encuentre en una posición segura de operación.

NOTA: al soltar el interruptor, puede que una pequeña chispa aparezca en el motor. Esto es normal y no es algo para preocuparse. La chispa es causada por el sistema de frenado incorporado al producto.

⚠ **¡PRECAUCIÓN!** Si la bordeadora + zanjadora eléctrica se atasca o estanca en ramas, raíces u otros objetos extraños, suelte el gatillo inmediatamente. No detener la unidad cuando ésta se atasca puede causar un daño excesivo en el motor de la unidad. Utilice siempre protección ocular al usar la unidad.

Técnicas de bordeado

NOTA: la bordeadora + zanjadora eléctrica es un artefacto de gran consumo de electricidad y no debe ser operada simultáneamente con otros artefactos de gran consumo funcionando en el mismo circuito doméstico.

⚠ **¡PRECAUCIÓN!** Asegúrese de que otras personas y mascotas estén al menos a 100 pies (30.5 m) de distancia.

⚠ **¡ADVERTENCIA!** No use la bordeadora + zanjadora eléctrica en crecimientos mojados o bajo la lluvia.

⚠ **¡PRECAUCIÓN!** Para evitar lesiones, mantenga las manos alejadas del gatillo al despejar atascamientos. Para evitar lesiones, no use la bordeadora + zanjadora eléctrica con ninguna parte dañada.

1. Establezca la profundidad de corte. Consulte las instrucciones de ajuste de profundidad de corte en la página 7.
2. Antes de encender la bordeadora + zanjadora eléctrica, alinee la herramienta de manera que la guía de bordeado descanse contra el borde de la superficie pavimentada. La rueda trasera debe estar en la superficie pavimentada durante el bordeado.

   NOTA: si haya un sobre-crecimiento grueso de césped sobre la superficie pavimentada, éste puede desacelerar la guía de bordeado. Se puede requerir un corte inicial con la bordeadora en el lado del césped. Esto requerirá levantar la guía de bordeado, y puede requerir reducir la profundidad de corte.
3. Para evitar un contragolpe de la bordeadora, incline el mango hacia abajo de manera que la cuchilla esté por sobre el suelo.
4. Mueva el interruptor a la posición de encendido y permita que la cuchilla gire sin mover la herramienta.
5. Lentamente levante el mango para bajar la cuchilla, encontrando el borde de la superficie pavimentada, y empiece a bordear. Luego, mueva lentamente la herramienta hacia adelante, a lo largo del borde de la superficie pavimentada, manteniendo la guía de bordeado presionada levemente contra el borde pavimentado.

Para el primer bordeado de cada temporada, es mejor avanzar lentamente porque el césped está más grueso en ese momento. Los bordeados subsecuentes se completarán de una forma más rápida.

Si la herramienta se desacelera, lentamente retrocédala hasta que la cuchilla vuelva a su velocidad normal. Durante el bordeado, algunas chispas pueden ser generadas al golpear piedras. Esto es normal. Para una seguridad eléctrica y evitar obstrucciones en la cámara de la cuchilla, no intente bordear cuando el césped o suelo esté húmedo o mojado.

⚠ **¡ADVERTENCIA!** Si usted debe bordear en condiciones que causen que la cámara de cuchilla se obstruya, suelte el gatillo, ¡y espere a que la cuchilla se detenga por completo! Desenchufe la herramienta y retire con un palo el material atascado. Continuar operando la herramienta atascada causará una sobrecarga severa del motor.

⚠ **¡PRECAUCIÓN!** No intente desatascar la cámara de cuchilla golpeando o dejando caer la herramienta al suelo. Esto puede dañarla. Durante la limpieza, mantenga sus manos alejadas de la guía de bordeado y cuchilla, ya que éstas se han gastado y afilado bastante durante el bordeado.

Bordeado y zanjado

Antes del bordeado o zanjado, inspeccione y asegure que no haya cables o tuberías expuestas o enterradas, ni otros objetos que puedan crear un peligro o interferir con la operación de la máquina.

Establezca solo la profundidad requerida para el trabajo. No la sobrecargue. Si la herramienta se desacelera, retrocédala levemente y espere a que la cuchilla vuelva a la velocidad normal.

Aplicaciones

Cambio de cuchilla

⚠ **¡ADVERTENCIA!** Antes de intentar realizar cualquier tarea de mantenimiento que incluya el cambio de la cuchilla, asegúrese de que el cable de alimentación esté desconectado de la fuente de alimentación.

⚠ **¡ADVERTENCIA!** ¡Espere que la cuchilla se detenga por completo!

Posicione la bordeadora + zanjadora eléctrica sobre su lado, con la cuchilla hacia arriba. Asegúrese de que la superficie usted trabaje esté limpia y que objetos extraños (piedras, etc.) no puedan entrar en las ranuras de toma de aire de la carcasa del motor.

1. Coloque la llave de brida grande sobre la brida de cuchilla externa (Fig. 11).
2. Coloque la llave de cuchilla sobre la contratuerca de cuchilla, y mientras sujeta firmemente la llave sobre la brida de cuchilla, gire la contratuerca en sentido antihorario (Fig. 11).
3. Retire la contratuerca en sentido antihorario junto con la brida exterior y la cuchilla (Fig. 11).

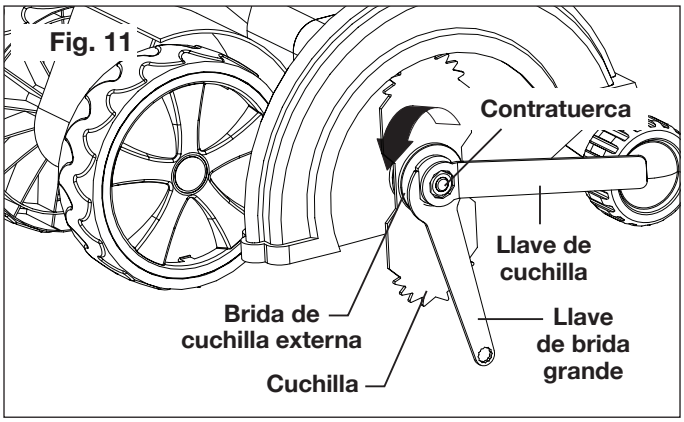

4. No hay necesidad de retirar la brida interior, aunque al reensamblar, el área de la brida interna debe estar libre de partículas extrañas (polvo, etc.).
5. Para reensamblar con una nueva cuchilla, coloque la brida interna en el eje, coloque la cuchilla de reemplazo, y asegure la brida externa en el eje y cuchilla (Fig. 12).
6. Asegúrese de que el ensamblado sea correcto y que la cuchilla esté correctamente orientada (Fig. 12).

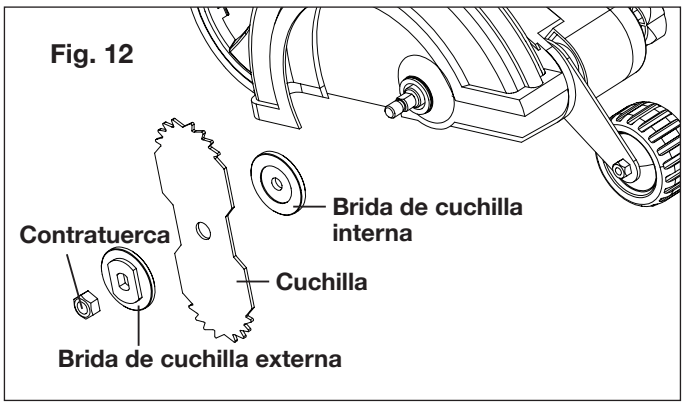

7. Con la llave sujetando la brida exterior, coloque la contratuerca y ajústela con la llave de cuchilla en sentido horario (Fig. 13).

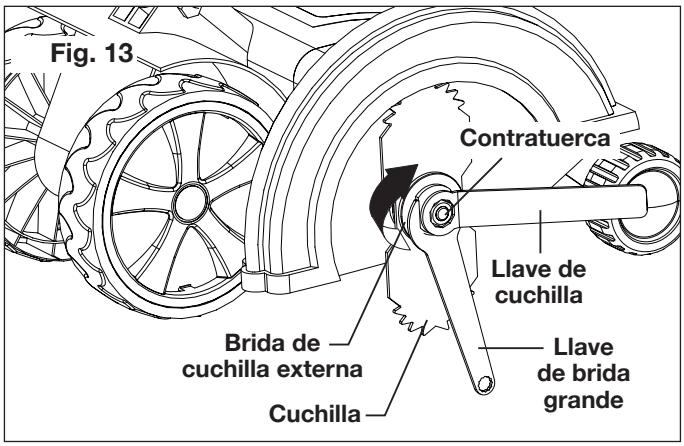

8. Luego de que la cuchilla esté asegurada, gire la cuchilla con la mano para asegurarse de que la cuchilla no esté haciendo contacto con ningún componente de la bordeadora.
9. Se espera un desgaste de cuchilla cada vez que usted use su bordeadora.
10. La cuchilla se gastan rápidamente al bordear a lo largo de rutas de concreto. Esto no afecta la eficiencia de la bordeadora, y se debe a la agresiva abrasión del concreto sobre el acero.

NOTA: para incrementar el ciclo de vida útil de la cuchilla, mantenga la profundidad inicial de corte a un mínimo, e incremente la profundidad a medida que la cuchilla se va gastando.

Mantenimiento

IMPORTANTE: para garantizar la seguridad y confiabilidad del producto, las reparaciones, mantenimiento y ajuste deben ser realizados en centros de servicio autorizados u otras organizaciones calificadas. Use solo partes de repuesto idénticas.

Inspeccione y limpie a fondo su bordeadora + zanjadora eléctrica al inicio de cada temporada de bordeado para un ciclo de vida útil más prolongado y un mejor rendimiento.

⚠ **¡ADVERTENCIA!** Antes de llevar a cabo cualquier operación de mantenimiento, desenchufe la unidad del cable de extensión.

⚠ **¡ADVERTENCIA!** Use siempre guantes protectores durante las operaciones de mantenimiento. No realice operaciones de mantenimiento cuando el motor esté caliente o funcionando.

⚠ **¡ADVERTENCIA!** El uso de cualquier accesorio no recomendado para su uso con esta bordeadora + zanjadora eléctrica puede ser peligroso.

- La limpieza y el mantenimiento periódicos de su bordeadora + zanjadora eléctrica garantizarán la eficiencia y prolongarán la vida útil de su máquina.
- Para obtener los mejores resultados de corte, las cuchillas deben ser limpiadas y aceitadas de forma regular. Retire la suciedad con un cepillo y aceite ligeramente.
- Use aceite biodegradable.
- Limpie la carcasa y otras partes con un limpiador suave y un paño húmedo. No use limpiadores o solventes agresivos.
- Use solo jabón suave y un paño húmedo para limpiar la herramienta. Nunca deje que ningún líquido entre a la herramienta. Nunca sumerja ninguna parte de la herramienta en líquido alguno.
- Para reparaciones no explicadas en este manual, comuníquese con la central de servicio al cliente llamando al 1-866-SNOWJOE (1-866-766-9563).

Eliminación

Si su artefacto necesita ser reemplazado luego de un uso prolongado, no lo arroje a la basura doméstica. Hágalo de una forma ecológica y segura.

Los desechos producidos por máquinas eléctricas no deben ser manipulados como basura doméstica común. Recíclelos donde hayan emplazamientos de reciclaje. Consulte con las autoridades o tienda minorista de su localidad para obtener información sobre reciclaje.

Almacenamiento

⚠ **¡ADVERTENCIA!** Asegúrese de que la herramienta esté desenchufada.

Retire los residuos y limpie el exterior de la bordeadora + zanjadora eléctrica y el interior del protector antes del almacenamiento. Vea la sección de mantenimiento. De ser necesario, la bordeadora + zanjadora eléctrica puede ser almacenada siendo colgada en un gancho por su mango.

⚠ **¡PRECAUCIÓN!** ¡No cuelgue la bordeadora + zanjadora eléctrica por su gatillo interruptor o cable de alimentación!

NOTA: no guarde la herramienta encima o cerca de fertilizantes o químicos. Esto puede causar una corrosión rápida.

Para evitar la corrosión

- Los fertilizantes y otros químicos de jardín contienen agentes que aceleran en gran medida la corrosión de los metales. Si usted usa la herramienta en áreas donde se han usado fertilizantes o químicos, la herramienta debe ser limpiada inmediatamente luego de su uso.
- Limpie todas las partes expuestas con un paño húmedo. Puede lubricar solo las partes de metal con un aceite ligero a base de petróleo.
- Al limpiarla, NO SUMERJA la herramienta en agua ni la riegue con una manguera.

Servicio y soporte

Si su bordeadora + zanjadora eléctrica Martha Stewart MTS-EDG1 requiere servicio o mantenimiento, llame a la central de servicio al cliente Snow Joe® + Sun Joe® llamando al 1-866-SNOWJOE (1-866-766-9563).

Modelo y número de serie

Al contactar a la empresa, ordenar partes de repuesto o programar una reparación en un centro autorizado, usted necesitará proporcionar el modelo y número de serie, los cuales se encuentran en la etiqueta ubicada en la carcasa de la unidad. Copie estos números en el espacio proporcionado a continuación.

Registre los siguientes números que se encuentran en la carcasa o mango de su nuevo producto:

Modelo:

M T S - E D G 1

Nº de serie:

Accesorios opcionales

⚠ **¡ADVERTENCIA!** USE SIEMPRE solo partes de repuesto y accesorios Snow Joe® + Sun Joe®. Nunca use partes de repuesto o accesorios que no estén destinados para su uso con esta bordeadora + zanjadora eléctrica. Comuníquese con Snow Joe®+ Sun Joe® si tiene dudas sobre si es seguro usar una parte de repuesto o accesorio en particular con su herramienta. El uso de cualquier otro accesorio o parte puede ser peligroso y causar lesiones personales o daños mecánicos.

Accesorio	Descripción	Modelo
1	Cable de extensión de 50 pies y calibre 14 Snow Joe® + Sun Joe® SJTW-A con extremo iluminado	PJEXT50-B

NOTA: los accesorios están sujetos a cambios sin obligación alguna por parte de Snow Joe® + Sun Joe® de notificar sobre dichos cambios. Los accesorios pueden ser pedidos en línea en snowjoe.com o vía telefónica llamando a la central de servicio al cliente Snow Joe® + Sun Joe® al 1-866-SNOWJOE (1-866-766-9563).

NOTAS

NOTAS

LA PROMESA DE SNOW JOE® + SUN JOE® AL CLIENTE

POR SOBRE TODO, en Snow Joe® + Sun Joe® estamos dedicados a usted, nuestro cliente. Nos esforzamos por hacer que su experiencia sea tan placentera como sea posible. Desafortunadamente, hay ocasiones en que un producto no funciona o se avería bajo condiciones normales de operación. Creemos que es importante que usted sepa que puede confiar en nosotros. Es por eso que hemos creado la promesa Snow Joe® + Sun Joe®.

NUESTRA PROMESA: Snow Joe® + Sun Joe® garantiza sus productos nuevos por dos (2) años luego de la fecha de compra. Si su producto no funciona, o hay un problema con una pieza específica, resolveremos este inconveniente enviándole una pieza de repuesto o producto de reemplazo (nuevo o comparable) sin cargo adicional alguno. ¡Un excelente soporte! Sin que se de cuenta, usted ya estará de vuelta podando, serrando, cortando, lavando, etc.

REGISTRO DEL PRODUCTO:

Snow Joe®, LLC ("Snow Joe® + Sun Joe®") recomienda enfáticamente que usted registre su producto comprado. Puede registrar su compra visitando **snowjoe.com/ ProductRegistration**. Si usted no registra su producto luego de la compra, sus derechos de garantía no disminuirán; sin embargo, registrar su compra permitirá que Snow Joe® + Sun Joe® le pueda atender mejor si usted tiene alguna necesidad.

¿QUIÉN PUEDE OBTENER COBERTURA DE GARANTÍA?

Snow Joe® + Sun Joe® ofrece esta garantía al propietario de esta Máquina (siendo "Máquina" un producto energizado por un motor) solo para un uso residencial y personal doméstico. Esta garantía no se aplica para productos usados con fines comerciales, de alquiler o reventa. Si esta Máquina cambia de propietarios durante dicho periodo de dos (2) años, actualice la información del propietario de la Máquina en **snowjoe.com/ProductRegistration**.

¿QUÉ ESTÁ CUBIERTO?

Snow Joe® + Sun Joe® garantiza al propietario de la Máquina que si ésta falla dentro de los dos (2) años posteriores a la fecha de compra debido a un defecto en materiales o fabricación, o como resultado de un desgaste normal debido a un uso doméstico ordinario, Snow Joe® + Sun Joe® enviará una pieza de repuesto o producto de reemplazo, sin costo adicional y con envío gratuito, al comprador original.

Si, a sola discreción de Snow Joe® + Sun Joe®, la Máquina defectuosa no puede ser reparada con una pieza de repuesto, Snow Joe® + Sun Joe® decidirá: (A) enviar una Máquina de reemplazo sin costo adicional y con envío gratuito; o (B) reembolsar el precio de compra en su totalidad al propietario.

¿QUÉ NO ESTÁ CUBIERTO?

Esta garantía no se aplica a Máquinas que han sido usadas comercialmente o en aplicaciones no domésticas. Esta garantía no cubre cambios cosméticos que no afecten su funcionamiento. Esta garantía solo es válida si la Máquina es usada y mantenida de acuerdo con las instrucciones, advertencias y salvaguardias contenidas en el manual del propietario. Snow Joe® + Sun Joe® no será responsable por el costo de ninguna reparación de garantía no autorizada. Esta garantía no cubre ningún costo o gasto incurrido por el comprador al proporcionar equipos sustitutos o servicio durante períodos razonables de avería o no utilización de este producto, mientras se espera por una pieza de repuesto o producto bajo esta garantía.

Las piezas desgastables como correas, brocas y cuchillas no están cubiertas por esta garantía, y pueden ser compradas en **snowjoe.com** o llamando al **1-866-SNOWJOE (1-866-766-9563)**. Las baterías están cubiertas totalmente por la garantía durante los noventa (90) días posteriores a la fecha de compra.

La reparación, reemplazo o reembolso del precio de compra son soluciones exclusivas para el comprador y la única responsabilidad de Snow Joe® + Sun Joe® bajo esta garantía. Ningún empleado o representante de Snow Joe® + Sun Joe® está autorizado a ofrecer ninguna garantía adicional, ni modificación a esta garantía, que pueda vincular legalmente a Snow Joe® + Sun Joe®. Consecuentemente, el comprador no deberá ampararse a ninguna declaración adicional hecha por ningún empleado o representante de Snow Joe® + Sun Joe®. En ningún caso, sea basado en contrato, indemnización, garantía, agravio (incluyendo negligencia), responsabilidad directa o de otro tipo, Snow Joe® + Sun Joe® será responsable de cualquier daño especial, indirecto, incidental o indirecto incluyendo, sin limitaciones, la pérdida de ganancias o ingresos.

Algunos estados no permiten límites en garantías. En dichos estados, las limitaciones anteriores podrían no aplicarse a usted.

Se pueden aplicar otras garantías fuera de los EE.UU.

snowjoe.com