ROCIADOR INALÁMBRICO DE QUÍMICOS MULTI-PROPÓSITO

4 V MAX.* | 2.0 Ah | 1 GAL

MANUAL DEL OPERADOR

Una división de Snow Joe®, LLC

Modelo SJ-APS-1G

Forma N° SJ-SJ-APS-1G-880S-M

¡IMPORTANTE!

Instrucciones de seguridad

Todos los operadores deberán leer estas instrucciones antes del uso

Cualquier artefacto eléctrico puede ser peligroso si se usa incorrectamente. Algunas de las precauciones de seguridad que aparecen en este manual se aplican a muchos artefactos. Otras advertencias son específicas al uso de este rociador inalámbrico.

Siempre obedezca estas normas de seguridad. No hacerlo podría causar lesiones personales severas o incluso la muerte.

⚠ **¡PELIGRO!** Esto indica una situación peligrosa que, de no ser evitada, causará lesiones personales severas o la muerte.

⚠ **¡ADVERTENCIA!** Esto indica una situación peligrosa que, de no ser evitada, puede causar lesiones personales severas o la muerte.

⚠ **¡PRECAUCIÓN!** Esto indica una situación peligrosa que, de no ser evitada, puede causar lesiones personales menores o moderadas.

Seguridad general

⚠ **¡ADVERTENCIA!** Este artefacto no ha sido diseñado para ser usado uso por niños o por otras personas sin asistencia o supervisión cuyas habilidades físicas, sensoriales o mentales les impidan usarlo de forma segura. Los niños deben estar bajo supervisión para garantizar que no jueguen con el artefacto.

Antes de encender su máquina, inspecciónela cuidadosamente para cerciorarse de que no tenga defectos. Si encuentra algún defecto, no la encienda. Contacte a un concesionario autorizado Snow Joe® + Sun Joe® o comuníquese con la central de servicio al cliente Snow Joe® + Sun Joe® llamando al 1-866-SNOWJOE (1-866-766-9563).

⚠ **¡ADVERTENCIA!** Lea todas las advertencias de seguridad e instrucciones. No seguir las advertencias e instrucciones puede causar un choque eléctrico, incendio y/o lesiones personales graves.

⚠ **¡ADVERTENCIA!** Se deben tomar precauciones básicas de seguridad siempre que se use este rociador inalámbrico de químicos para reducir riesgos de incendio, choque eléctrico y lesiones personales. Estas precauciones incluyen:

- **Conozca su rociador de químicos.** Lea y entienda el manual del operador, y observe las advertencias y etiquetas de instrucciones estampadas en la herramienta.
- **No opere este producto en atmósferas explosivas, tales como en presencia de líquidos, gases o polvos inflamables.** Las herramientas motorizadas crean chispas que pueden encender el polvo o los gases.
- **No exponga este artefacto a la lluvia o a condiciones mojadas.** El agua que entre a una herramienta motorizada incrementará el riesgo de un choque eléctrico.
- **No permita que niños o adultos entren al área en la que usted esté operando este producto.** La exposición a algunas sustancias puede ser peligrosa.
- **Use el artefacto correcto.** No use este artefacto en una tarea para la cual no ha sido diseñado.
- **Este producto solo es adecuado para ser usado en exteriores.**
- **No fuerce el artefacto.** Hará el trabajo mejor y con menos posibilidades de lesiones personales si es usado al ritmo para el cual fue diseñado.
- **Manténgase alerta, preste atención a lo que está haciendo y utilice su sentido común al operar este producto.** No lo use cuando se encuentre cansado o bajo la influencia de drogas, alcohol o medicamentos. Un momento de distracción durante el uso de este producto podría ocasionar lesiones personales severas.
- **Vístase adecuadamente. No lleve prendas holgadas ni joyas.** Recójase el cabello largo. Mantenga su cabello, ropa y guantes lejos de las partes móviles. La ropa holgada, las joyas o el cabello largo se pueden enganchar en las partes móviles.

©2020 Snow Joe®, LLC
Derechos reservados. Instrucciones originales.

GUARDE ESTAS INSTRUCCIONES

- **Use equipos de seguridad.** Use siempre protección ocular con cubiertas laterales o gafas, además de una máscara anti-polvo. Proteja sus ojos, piel y pulmones contra el desplazamiento del rociado y durante el mezclado, llenado y limpiado.
- **No se extralimite.** Mantenga un equilibrio apropiado en todo momento. No use el producto parado sobre una escalera o soporte inestable. Una posición de pie en una superficie sólida permite un mejor control del producto en situaciones inesperadas.
- **No use este producto si su botón interruptor no lo enciende o apaga.** Cualquier producto que no pueda ser controlado por su botón de encendido/apagado es peligroso y debe ser reparado.
- **Guarde los artefactos inactivos en interiores.** Cuando no estén siendo usados, los artefactos deberán ser guardados en interiores, en lugares secos y altos o bajo llave, lejos del alcance de los niños.
- **Cuide el artefacto.** Manténgalo limpio para su mejor funcionamiento posible y así evitar lesiones personales. Siga las instrucciones para cambio de accesorios.
- **Inspeccione la unidad en busca de partes dañadas.** Antes de seguir usando el artefacto, se deberá inspeccionar cuidadosamente toda parte o protector dañado con el propósito de determinar si funcionará apropiadamente en el trabajo para el cual fue diseñado. Verifique el alineamiento de las partes móviles, las junturas de las partes móviles, roturas de partes, monturas y cualquier otra condición que pueda afectar su funcionamiento. Un protector o cualquier otro componente que esté dañado deberá ser reparado correctamente o reemplazada en un centro de servicio autorizado a menos que se indique lo contrario en este manual.
- **Mantenga el rociador y su mango seco, limpio y libre de aceite y grasa.** Siempre use un paño limpio para limpiarlo. Nunca use líquido de frenos, gasolina, productos a base de petróleo ni ningún otro solvente fuerte para limpiar este rociador. Obedecer esta regla reducirá el riesgo de pérdida de control y deterioro del plástico de la carcasa.
- **Use este producto en conformidad con estas instrucciones y en la forma destinada, tomando en cuenta las condiciones de trabajo y la labor a ser realizada.** Emplear este producto en operaciones distintas a las cuales está destinado puede resultar peligroso.
- **Haga reparar este producto por una persona calificada usando únicamente partes de repuesto originales.** Esto mantendrá la seguridad de la herramienta motorizada.
- **Al reparar este producto, utilice solamente partes de repuesto idénticas.** Siga las instrucciones en la sección de mantenimiento de este manual. El uso de partes no autorizadas o no seguir las instrucciones de mantenimiento puede provocar un riesgo de un choque eléctrico o lesiones personales.

Reglas de seguridad específicas del rociador de químicos

⚠ **¡PELIGRO! Riesgo de incendio o explosión.** No rocíe líquidos inflamables como gasolina. Observe los símbolos de advertencia en el contenedor del líquido.

⚠ **¡ADVERTENCIA!** Algunos vapores creados por productos usados con este rociador contienen químicos que pueden ser perjudiciales para su salud. Obedezca las instrucciones en los contenedores de todos esos productos. Para reducir su exposición a estos químicos, use equipos de seguridad aprobados tales como máscaras especialmente diseñadas para filtrar vapores, así como guantes y otros equipos de protección adecuados.

⚠ **¡PRECAUCIÓN!** Cuando se rocía un líquido inflamable, este puede causar un incendio o explosión, especialmente en un espacio cerrado.

- Antes de usar un pesticida o cualquier otra sustancia rociable con este rociador, lea detenidamente la etiqueta en el contenedor original y obedezca las instrucciones. Algunos materiales de rociado son peligrosos y no deben ser usados en este rociador ya que pueden dañarlo y causar graves lesiones personales y daños materiales.

- Peligro de choque eléctrico. Nunca rocíe sobre tomacorrientes.
- No use químicos de calidad comercial o químicos para propósitos industriales. Use solo químicos a base de agua para patios y jardines, disponibles para consumidores.
- No vierta líquidos calientes o hirviendo dentro del tanque. Estos pueden debilitar o dañar la manguera o tanque.
- El área de rociado debe estar bien ventilada.
- Evite rociar durante días con viento. El rocío puede caer sobre plantas u objetos que no deben ser rociados.
- Guarde el rociador en un espacio interior seguro y bien ventilado, con su tanque vacío.
- No use líquidos cáusticos (alcalinos) auto-calentables o corrosivos (ácidos) con este rociador. Estos líquidos pueden corroer el metal o debilitar el tanque y la manguera.
- Sepa los contenidos de la sustancia química siendo rociada. Lea todas las hojas de datos de seguridad (MSDS) y etiquetas de contenedor proporcionadas con la sustancia química. Obedezca las instrucciones de seguridad del fabricante de la sustancia química.
- No deje residuos o materiales de rociado en el tanque luego de usar el rociador. Limpie el tanque después de cada uso.
- No fume mientras rocíe, ni rocíe donde haya chispas o fuego presentes.
- Riesgo de inyección. No rocíe directamente sobre la piel.
- Para reducir el riesgo de choque eléctrico, no sumerja el rociador dentro de agua o algún otro líquido. No coloque o guarde el rociador en un lugar desde el que pueda caer o ser arrojado a una bañera o fregadero.
- Cuide este producto. Inspeccione cuidadosamente tanto el interior como el exterior del rociador, y examine los componentes antes de cada uso. Inspeccione mangueras rotas o deterioradas, fugas, boquillas obstruidas, y partes dañadas o faltantes. Si el producto está dañado, hágalo reparar antes de usarlo. Muchos accidentes son causados por productos mal mantenidos.
- Use siempre gafas o protección ocular con cubiertas laterales. Si no usa protección ocular le puede caer fluido a sus ojos, causándole lesiones graves.
- Proteja sus pulmones. Use una máscara facial o mascarilla anti-polvo al operar este rociador. Seguir esta regla reducirá el riesgo de lesiones personales severas.
- Las herramientas a batería no se tienen que conectar a un tomacorriente; por lo tanto siempre están en condiciones de operación. Esté atento a posibles peligros cuando no esté usando su herramienta a batería, o al cambiarle accesorios.
- Guarde este producto lejos del alcance de los niños y no permita que personas no familiarizadas con el producto o estas instrucciones lo operen.

Instrucciones de seguridad para la batería y el cargador

Protección contra influencias del entorno

1. Use ropa de trabajo adecuada. Use gafas protectoras.
2. Proteja su herramienta inalámbrica y cargador de baterías contra la humedad y la lluvia. La humedad y la lluvia pueden causar graves daños a las celdas.
3. No use la herramienta inalámbrica ni el cargador de baterías cerca de vapores o líquidos inflamables.
4. Use el cargador de baterías y la herramienta inalámbrica solo en entornos secos y a una temperatura ambiente de entre 41ºF (5°C) y 105ºF (40.5°C). No exponga una batería o artefacto al fuego o a temperaturas extremas. Una exposición al fuego o a temperaturas por encima de los 265°F (129.5°C) puede causar una explosión.
5. No coloque el cargador de baterías en lugares donde la temperatura pueda superar los 105°F (40.5°C). En particular, no deje el cargador de baterías en un auto estacionado bajo la luz directa del sol.
6. Proteja las baterías contra el sobrecalentamiento. Las sobrecargas, exceso de carga y exposición a la luz directa del sol darán como resultado un sobrecalentamiento y daños a las celdas. Nunca cargue ni trabaje con baterías que hayan estado sobrecalentadas. De ser posible, reemplácelas inmediatamente.

7. Guarde el cargador de baterías y su herramienta inalámbrica solo en entornos secos y a una temperatura ambiente de entre 41ºF (5°C) y 105°F (40.5°C). Guarde su batería de iones de litio en un lugar fresco y seco, a una temperatura ambiente de 77°F (25°C). Proteja la batería, el cargador y la herramienta inalámbrica contra la humedad y la luz directa del sol. Solo almacene baterías cargadas por completo.
8. Evite que la batería de iones de litio se congele. Las baterías almacenadas a temperaturas menores de 32°F (0°C) por más de una hora deberán ser desechadas.
9. Al manipular baterías, tenga cuidado con las descargas electrostáticas. Las descargas electrostáticas pueden dañar el sistema electrónico de protección y las celdas de la batería. Evite las descargas electrostáticas y nunca toque los polos de la batería.

Símbolos de seguridad

La siguiente tabla muestra y describe los símbolos de seguridad que pueden aparecer en este producto. Lea, comprenda y siga todas las instrucciones relacionadas con esta máquina antes de intentar ensamblarla y operarla.

Símbolo	Descripción	Símbolo	Descripción
	LEA EL(LOS) MANUAL(ES) DEL OPERADOR: lea, comprenda y siga todas las instrucciones en el(los) manual(es) antes de intentar ensamblar y operar esta unidad.		**ALERTA DE SEGURIDAD**: indica una precaución, advertencia o peligro.
	USE PROTECCIÓN OCULAR Y AUDITIVA: para evitar lesiones personales, use protección auditiva y gafas protectoras.		Use una mascarilla para protegerse durante el rociado.
	¡ADVERTENCIA! No exponga la unidad a la lluvia ni a entornos mojados. Manténgala seca.		**ADVERTENCIA**: nunca dirija la boquilla ajustable a personas, animales, la unidad misma ni cualquier otro componente eléctrico.
	Use guantes de seguridad durante la operación para proteger sus manos.		Use todo el tiempo calzado protector para evitar que sus pies sean golpeados por objetos que puedan caerles accidentalmente.
	Guarde la unidad en interiores.		Solo para uso en interiores. Utilice el cargador de baterías solamente en interiores.

Conozca su rociador inalámbrico de químicos multi-propósito

Lea detenidamente el manual del propietario y el reglamento de seguridad antes de operar este rociador inalámbrico de químicos multi-propósito. Compare la ilustración debajo con la unidad para familiarizarse con las ubicaciones de los diversos controles y ajustes. Conserve este manual para futuras referencias.

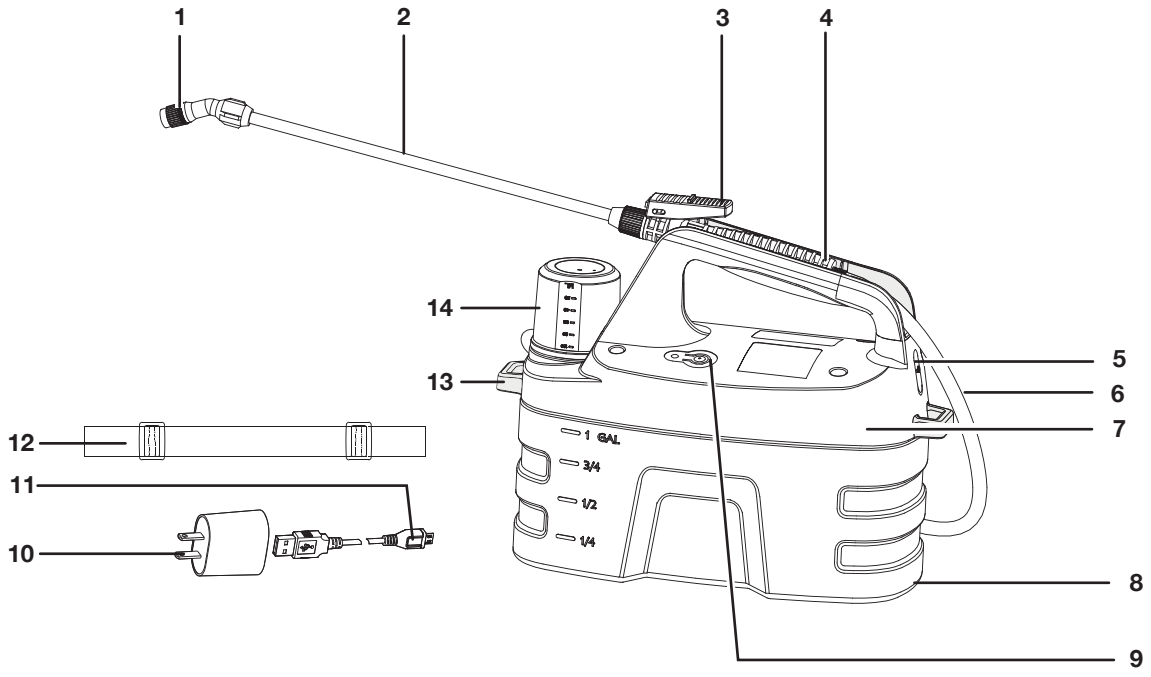

1. Boquilla
2. Vara rociadora
3. Gatillo
4. Pistola
5. Entrada de cargador
6. Manguera
7. Carcasa de motor
8. Tanque
9. Botón de encendido/apagado
10. Conector de cargador
11. Cable del cargador
12. Correa para hombro
13. Sujetador de correa (×2)
14. Recipiente de medición

Datos técnicos

Motor	3 W
Voltaje de batería*	4 V CC
Capacidad de la batería	2.0 Ah
Tiempo máximo de operación con batería	4 horas
Entrada de cargador	De 100 V a 240 V CA; de 50 Hz a 60 Hz; 0.3 A
Salida de cargador	5 V CC; 1 A
Tiempo máximo de carga	3.5 horas
Boquilla de rociado ajustable	De punta de lápiz a abanico
Caudal máximo	6.8 oz/min (0.2 L/min)
Longitud de vara rociadora	20 plg (51 cm)
Capacidad de tanque	1 gal (3.8 L)
Capacidad de recipiente de medición	3.4 fl oz (100 ml)
Longitud de la manguera	40 plg (102 cm)
Peso	2.1 lb (0.95 kg)

**El voltaje inicial sin carga, cuando la batería está cargada por completo, alcanza un máximo de 4.2 V. El voltaje nominal bajo una carga típica es de 3.7 V.*

Desembalaje

Contenido del paquete:

- Rociador inalámbrico de químicos con manguera
- Ensamblado de vara rociadora
- Cargador de baterías
- Correa para hombro
- Manuales y tarjeta de registro

1. Retire cuidadosamente su rociador inalámbrico de químicos y compruebe que todos los artículos anteriores estén incluidos.
2. Inspeccione cuidadosamente el producto para asegurarse de que no haya ocurrido ningún daño o ruptura durante el transporte. Si alguna parte está dañada o extraviada, NO DEVUELVA el producto a la tienda. Comuníquese con la central de servicio al cliente Snow Joe® + Sun Joe® llamando al 1-866-SNOWJOE (1-866-766-9563).

   NOTA: no se deshaga de la caja de transporte ni de los materiales de embalaje hasta que usted esté listo para usar su nuevo rociador inalámbrico de químicos multi-propósito. El empaquetado está hecho de materiales reciclables. Deseche estos materiales de acuerdo con los reglamentos de su localidad.

¡IMPORTANTE! El equipo y los materiales de embalaje no son juguetes. No permita que los niños jueguen con bolsas plásticas, láminas o partes pequeñas. ¡Estos objetos pueden ser tragados y causar asfixia!

Procedimiento de carga

El cargador de baterías suministrado es compatible con la batería de iones de litio incorporada a la herramienta. No use otros cargadores de batería. La batería de iones de litio está protegida contra descargas en exceso. Cuando la batería esté completamente agotada, un circuito protector APAGARÁ de forma automática la máquina.

Carga de la batería

1. Enchufe el cargador en un tomacorriente CA apropiado. Retire la cubierta de goma de receptáculo y conecte el conector del cable del cargador en el receptáculo de carga para empezar a cargar (Fig. 1).

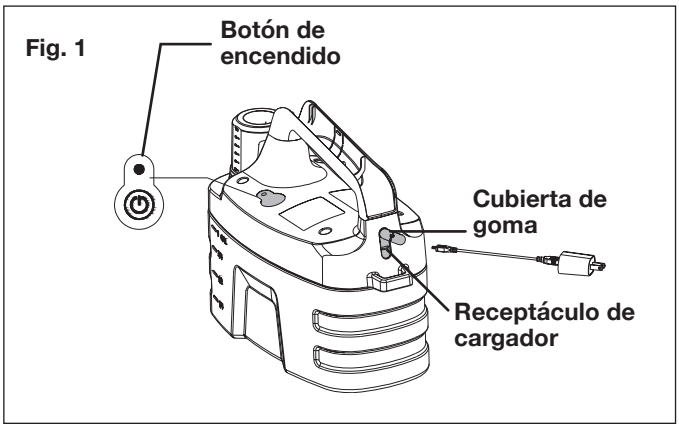

2. La luz del botón de alimentación se iluminará en rojo al cargarse y se tornará verde una vez que la carga haya sido completada. El cargador se apagará de forma automática una vez que la batería esté cargada por completo. La luz verde se apagará después de cinco horas (Fig. 1).

⚠ **¡PRECAUCIÓN!** PELIGRO DE INCENDIO.

Al desconectar el cargador de baterías, asegúrese de desenchufar primero el cargador del tomacorriente, y luego desconectar el cable del rociador.

3. Una recarga oportuna de la batería ayudará a prolongar su vida útil. Usted debe recargar la batería cuando note una caída en la potencia del equipo.

¡IMPORTANTE! Nunca permita que la batería se descargue por completo ya que esto le causará un daño irreversible.

Ensamblado

1. Inserte el extremo de la salida de agua de la pistola en el extremo de la vara rociadora tal como se muestra (Fig. 2), y enrosque en sentido antihorario para apretar.

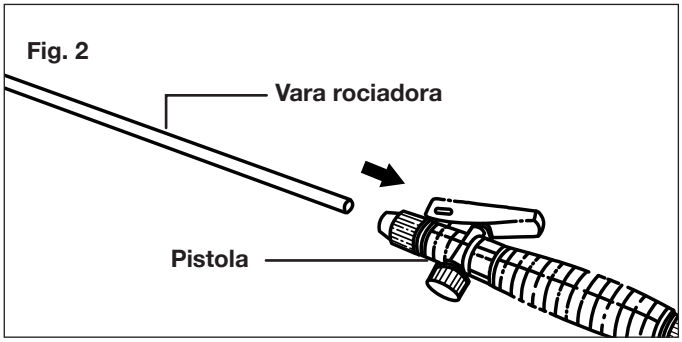

2. Inserte el extremo de entrada de agua de la pistola en la conexión de pistola de la manguera y enrosque para apretar de forma segura (Fig. 3). El rociador está listo para ser usado.

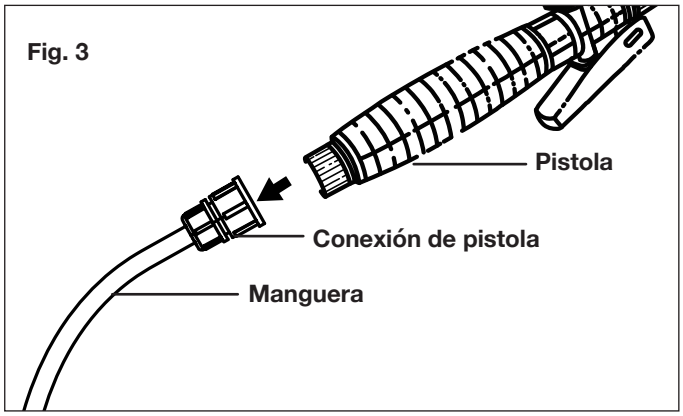

Colocación de la correa para hombro

1. Deslice cada lado de la correa dentro de cada barra en los extremos de la unidad. Luego, trence de forma segura los extremos de la correa en las hebillas (Fig. 4).

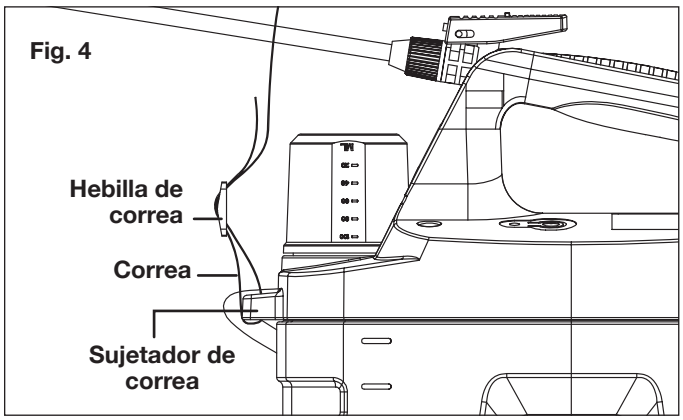

Operación

⚠ **¡ADVERTENCIA!** No permita que la familiaridad con este producto le vuelva imprudente. Recuerde que una fracción de segundo de descuido es suficiente para que ocurran graves lesiones personales.

⚠ **¡PRECAUCIÓN!** Use siempre protección ocular durante la operación. Si no usa protección ocular le puede caer fluido a sus ojos, causándole lesiones graves.

Este rociador ha sido diseñado para ser usado con químicos caseros y de jardinería para consumidores, tales como insecticidas, fungicidas, herbicidas y fertilizantes. Siga las instrucciones a continuación para una operación correcta de esta unidad.

⚠ **¡ADVERTENCIA!** El rociador para químicos está diseñado solo para uso doméstico.

Llenado del tanque

⚠ **¡ADVERTENCIA!** Siempre obedezca las instrucciones del fabricante del producto químico, impresas en la etiqueta del producto, para su uso, limpieza y almacenamiento. Limpie a fondo luego de cada uso, siguiendo las instrucciones en la sección de mantenimiento de este manual. Las sustancias químicas deben ser almacenadas lejos del alcance de los niños. No hacerlo puede ocasionar lesiones personales graves.

Los líquidos a ser rociados deben tener la viscosidad del agua. Líquidos más viscosos no podrán ser rociados correctamente. Siga las instrucciones a continuación para llenar el tanque con la solución correcta. De ser necesario, usted puede también pre-mezclar la solución y verterla en el tanque.

⚠ **¡ADVERTENCIA!** Si se desea detergente en polvo, asegúrese de disolver el polvo en agua completamente para evitar obstrucciones.

NOTA: si usa un contenedor de medición distinto al del recipiente, o si usa un embudo para llenar el tanque, asegúrese de limpiar a fondo y enjuagar estos artículos luego del uso. Si pre-mezcla la solución de rociado, enjuague el contenedor empleado.

1. Apague la unidad.
2. Desenrosque el recipiente de medición y retírelo del tanque (Fig. 5).

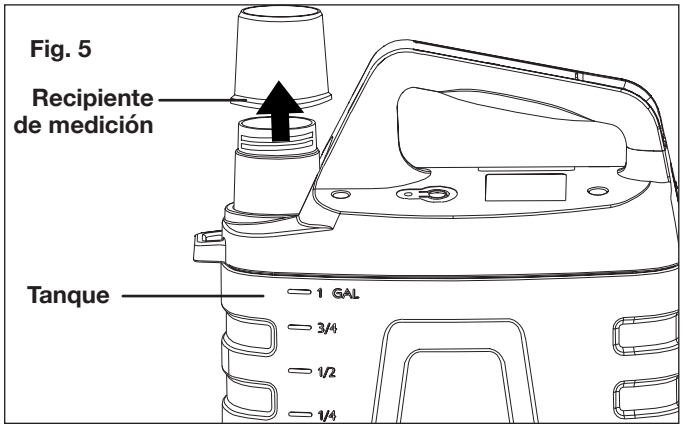

3. Llene el tanque con la cantidad deseada de agua (hasta un galón).

   NOTA: NO HAGA REBALSAR EL TANQUE.
4. Mida la cantidad recomendada de solución con el recipiente de medición. El recipiente puede ser usado para medir hasta 3.4 fl oz (Fig. 6).

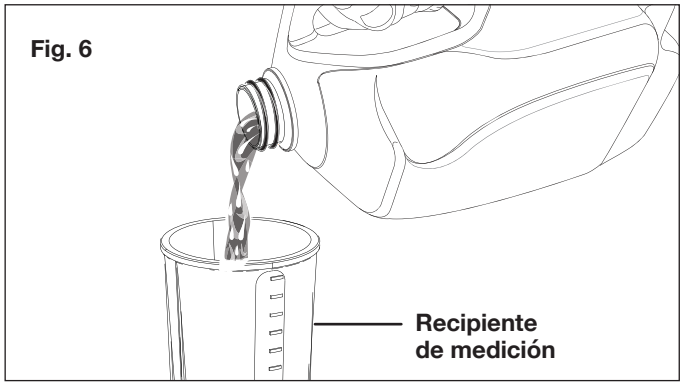

5. Vierta cuidadosamente la solución medida dentro del tanque.
6. Enjuague el recipiente de medición con agua limpia. Enrósquelo de vuelta sobre el tanque, y asegúrese de que esté firmemente apretado.

NOTA: es importante limpiar a fondo la unidad después de cada uso. Dejar líquidos en una herramienta inactiva por un periodo prolongado puede causar que sus piezas móviles y conexiones se obstruyan.

Arranque y parada

1. Presione el botón de encendido/apagado, el interruptor se iluminará indicando que el rociador está en modo de espera. Presione el gatillo en la pistola para arrancar el rociador (Fig. 7).

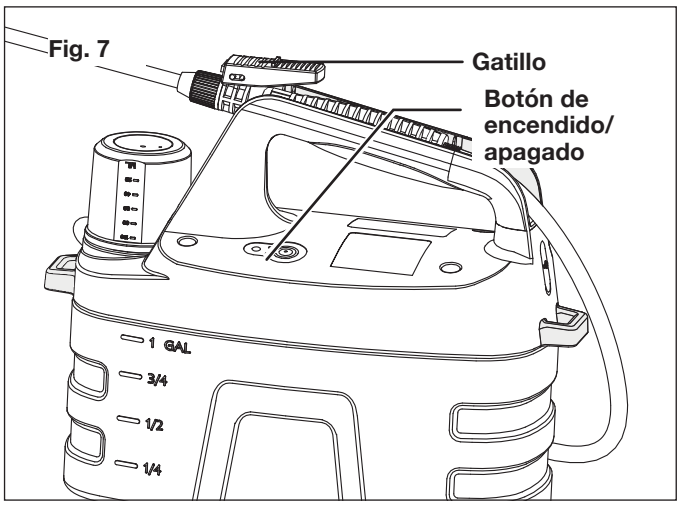

2. Suelte el gatillo para detener el rociador. Presione el botón de encendido/apagado (Fig. 7).
3. El rociador se apagará de forma automática una vez que su tanque esté vacío.

⚠ **¡ADVERTENCIA!** Asegúrese de que el gatillo no esté trabado antes de presionar el botón de encendido/apagado.

Ajuste de rociado

El rociado puede ser ajustado, mediante la boquilla ajustable, de un chorro fuerte a un rociado tipo abanico. Siga las instrucciones a continuación para ajustar el rociado.

1. Apague la unidad.
2. Gire la boquilla ajustable para ajustar el rociado tal como se muestra (Fig. 8).

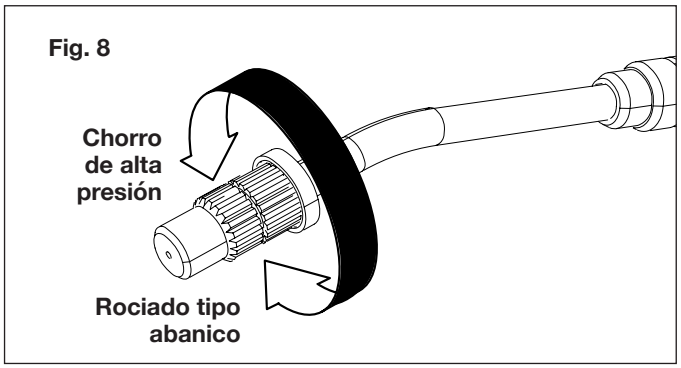

3. Vuelva a encender la unidad y continúe trabajando.

Operación general

1. El rociador puede ser operado con la pistola descansando en el mango/ sujetador de pistola, o retirando la pistola y sujetándola con una mano y el rociador con la otra (Fig. 9).

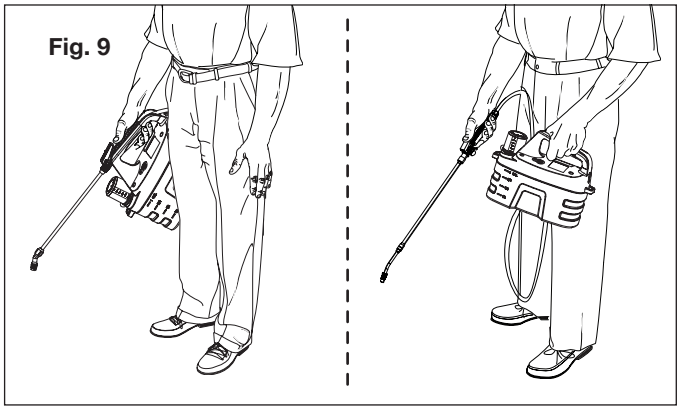

2. Apunte la boquilla del rociador directamente a las plantas u objetos a ser rociados.

   NOTA: asegúrese de estar de pie lo suficientemente lejos del objeto siendo rociado para evitar que el chorro le salpique.
3. Apriete el gatillo para empezar a rociar.
4. Luego del uso, suelte el gatillo y apague la unidad.
5. Lávese bien las manos y cualquier parte de su cuerpo donde la piel haya sido expuesta al rociado. Drene y limpie el rociador inalámbrico según lo indicado en la sección de mantenimiento.

Consejos de operación

- Nunca apunte la punta de la boquilla a los demás ni a sí mismo.
- Evite rociar durante días con viento. El rocío puede caer sobre plantas u objetos que no deben ser rociados.
- Nunca rocíe en la dirección de personas o animales. Siempre rocíe a favor del viento.
- Especialmente en climas más cálidos, rocíe temprano en la mañana o en las últimas horas de la tarde. El calor excesivo puede evaporar el rociado antes de que se asiente.
- Nunca fume, coma o beba mientras opera el rociador.

Mantenimiento

⚠ **¡ADVERTENCIA!** Al repararla, utilice solamente partes de repuesto idénticas. El uso de cualquier otra parte puede crear un peligro o causar daños al producto.

Evite usar solventes al limpiar partes de plástico. La mayoría de plásticos son susceptibles a daños de varios tipos de solventes comerciales. Use paños limpios para retirar polvo, suciedad, aceites, grasas, etc.

⚠ **¡ADVERTENCIA!** En ningún momento permita que líquidos de frenos, gasolina, aceites penetrantes, etc. hagan contacto con las partes de plástico. Los químicos pueden dañar, debilitar o destruir el plástico, causando graves lesiones personales.

Drenado del tanque

Si ha quedado líquido dentro del tanque luego del rociado, el tanque deberá ser drenado antes de su limpieza. No guarde químicos en el tanque.

1. Desenrosque el recipiente de medición y drene por completo el tanque.

⚠ **¡ADVERTENCIA!** Siempre guarde y deshágase adecuadamente de los químicos. La eliminación del agua de enjuague contaminada debe ser hecha según las ordenanzas locales y demás leyes.

Limpieza del tanque

1. Llene el tanque aproximadamente a ⅓ de su capacidad con agua limpia y agite para alcanzar todas las áreas del interior del tanque.
   NOTA: nunca use químicos inflamables o agentes de limpieza abrasivos para limpiar el tanque.
2. Drene el tanque como se indica anteriormente.
3. Limpie el exterior del tanque usando un paño limpio y seco.

Limpieza de la boquilla

Durante un uso prolongado, la boquilla puede obstruirse. Siga las instrucciones a continuación para limpiar la boquilla obstruida.

1. Apague la unidad.
2. Desenrosque y retire la boquilla de la vara rociadora (Fig. 10).

Fig. 10

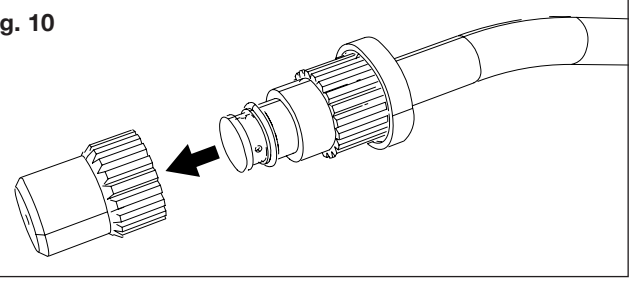

3. Meta una cuerda delgada a través de los orificios pasantes para retirar todos los residuos (Fig. 11). De ser necesario, enjuague los orificios pasantes y boquillas con agua limpia.

Fig. 11

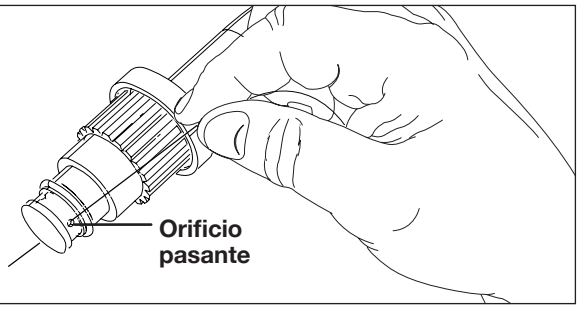

4. Limpie la boquilla y los orificios pasantes con un paño limpio y seco, y reinstale la boquilla.

Almacenamiento

1. Examine a fondo el rociador inalámbrico de químicos en busca de partes gastadas, sueltas o dañadas. En caso de necesitar una reparación o reemplazar una parte, contacte a un concesionario autorizado Snow Joe® + Sun Joe® o comuníquese con la central de servicio al cliente Snow Joe® + Sun Joe® llamando al 1-866-SNOWJOE (1-866-766-9563) para obtener asistencia.
2. Guarde el rociador inalámbrico para químicos en interiores, en un lugar seco, ventilado y bajo llave, lejos del alcance de los niños para prevenir daños o usos no autorizados.

Servicio y soporte

Si rociador inalámbrico para químicos SJ-APS-1G de Sun Joe® requiere servicio o mantenimiento, comuníquese con la central de servicio al cliente Snow Joe® + Sun Joe® llamando al 1-866-SNOWJOE (1-866-766-9563).

Modelo y número de serie

Al comunicarse con la empresa, ordenar partes de repuesto o programar una reparación en un centro autorizado, usted necesitará proporcionar el modelo y número de serie, los cuales se encuentran en la etiqueta ubicada en la carcasa de la unidad. Copie estos números en el espacio proporcionado a continuación.

Registre los siguientes números que se encuentran en la carcasa o mango de su nuevo producto:

Modelo:

S J - A P S - 1 G

N° de serie:

LA PROMESA DE SNOW JOE® + SUN JOE® AL CLIENTE

POR SOBRE TODO, en Snow Joe, LLC ("Snow Joe") estamos dedicados a usted, nuestro cliente. Nos esforzamos por hacer que su experiencia sea lo más placentera posible. Desafortunadamente, hay veces en que un producto Snow Joe®, Sun Joe®, o Aqua Joe® (el "Producto") no funciona o sufre un desperfecto bajo condiciones normales de operación. Creemos que es importante que usted sepa que puede confiar en nosotros. Es por eso que tenemos esta Garantía Limitada (la "Garantía") para nuestros Productos.

NUESTRA GARANTÍA:
Snow Joe garantiza que sus Productos motorizados y no motorizados, nuevos y genuinos, están libres de defectos materiales o de mano de obra al ser usados en tareas domésticas normales durante un periodo de dos (2) años a partir de la fecha de compra por parte del comprador original y usuario final, cuando este último los compra a través de Snow Joe o un vendedor autorizado por Snow Joe y ha obtenido un comprobante de compra. Ya que Snow Joe no puede controlar la calidad de sus Productos vendidos por vendedores no autorizados, a menos que la ley lo prohíba esta Garantía no cubre Productos adquiridos a través de vendedores no autorizados. Si su Producto no funciona, o hay un problema con una parte específica que está cubierta por los términos de esta Garantía, Snow Joe elegirá entre: (1) enviarle una parte de repuesto gratuita; (2) reemplazar el Producto con uno nuevo o similar sin costo alguno; o (3) reparar el Producto. ¡Un excelente soporte!

Esta Garantía le da derechos legales específicos, y usted puede también tener otros derechos según el Estado.

REGISTRO DEL PRODUCTO:
Snow Joe le recomienda enfáticamente registrar su Producto. Puede registrar su producto en línea visitando **snowjoe.com/register**, imprimiendo y enviando por correo una tarjeta de registro disponible en línea en nuestro sitio Web, llamando a nuestra central de servicio al cliente al **1-866-SNOWJOE (1-866-766-9563)**, o enviándonos un e-mail a **help@snowjoe.com**. Si usted no registra su Producto, sus derechos de garantía no disminuirán; sin embargo, registrar su Producto permitirá que Snow Joe le pueda atender mejor si usted tiene alguna necesidad como cliente.

¿QUIÉN PUEDE SOLICITAR COBERTURA DE GARANTÍA LIMITADA?
Esta Garantía es otorgada por Snow Joe al comprador original y propietario original del Producto.

¿QUÉ NO ESTÁ CUBIERTO?
Esta Garantía no se aplica si el Producto ha sido usado de forma comercial o en aplicaciones no domésticas o de alquiler. Esta Garantía tampoco se aplica si el Producto fue adquirido desde un vendedor no autorizado. Esta garantía tampoco cubre cambios cosméticos que no afecten el funcionamiento del Producto. Las partes desgastables como correas, brocas y cuchillas no están cubiertas por esta Garantía, y pueden ser compradas visitando **snowjoe.com** o llamando al **1-866-SNOWJOE (1-866-766-9563)**.

sunjoe.com