NETTOYEUR HAUTE PRESSION SANS CORDON

725 psi MAX.* | 4,0 l/min MAX.* | 36 V

MANUEL D'UTILISATION

Une division de Snow Joe®, LLC

Modèle SPX202C

Formulaire n° SJ-SPX202C-880F-MR2

IMPORTANT!

Consignes de sécurité

Tous les utilisateurs doivent lire ces instructions avant d'utiliser la machine.

⚠**AVERTISSEMENT!** Ceci indique une situation dangereuse qui, en l'absence de précautions, pourrait entraîner des blessures graves, voire même fatales.

⚠**MISE EN GARDE!** Ceci indique une situation dangereuse qui, en l'absence de précautions, pourrait entraîner des blessures mineures ou modérément graves.

⚠**DANGER!** Ceci indique une situation dangereuse qui, si les consignes ne sont pas suivies, entraînera des blessures graves, voire même fatales.

Sécurité générale

⚠**AVERTISSEMENT!** Cette machine n'est pas destinée à être utilisée par des enfants ou par des personnes qui ne sont ni assistées ni supervisées et dont les capacités physiques, sensorielles ou mentales les empêchent de l'utiliser sans danger. Les enfants doivent toujours être supervisés pour s'assurer qu'ils ne jouent pas avec la machine.

Avant de démarrer votre machine, veuillez l'inspecter soigneusement pour vérifier si elle présente d'éventuels défauts. En cas de constatation d'un défaut, communiquez avec un revendeur Snow Joe® + Sun Joe® agréé ou appelez le service clientèle Snow Joe® + Sun Joe® au 1-866-SNOWJOE (1-866-766-9563).

⚠**AVERTISSEMENT!** Lors de l'utilisation du nettoyeur haute pression, les précautions de sécurité élémentaires doivent toujours être suivies afin de réduire le risque d'incendie, d'électrocution ou de dommages corporels. Il s'agit des précautions suivantes :

- **Apprendre à bien connaître la machine –** Sachez comment arrêter la machine et comment relâcher rapidement la pression. Familiarisez-vous complètement avec les commandes.
- **Maintenir les spectateurs à bonne distance –** Tous les visiteurs et les animaux familiers doivent être maintenus à bonne distance de la zone de travail.
- **Utiliser la bonne machine –** N'utilisez pas cette machine pour des travaux différents de ceux auxquels elle est destinée.
- **S'habiller en conséquence –** Ne portez ni vêtements amples ni bijoux. Ils peuvent être happés par les pièces mobiles. Pour tout travail à l'extérieur, il est recommandé de porter des gants de protection en caoutchouc et des chaussures antidérapantes.
- ⚠**MISE EN GARDE! –** Faire très attention pour éviter de glisser ou de tomber. Porter des chaussures de protection pour se protéger les pieds et avoir une meilleure prise sur les surfaces glissantes.
- **Rester vigilant –** Surveillez ce que vous faites. Faites preuve de bon sens. N'utilisez pas le nettoyeur haute pression quand vous êtes fatigué ou si vous avez consommé de l'alcool ou de la drogue.
- **Ne pas s'arc-bouter –** Restez en permanence sur les deux pieds pour ne pas perdre l'équilibre.
- **Prévenir les démarrages accidentels –** Ne transportez pas la machine en ayant le doigt sur la gâchette.
- **Porter des lunettes de sécurité –** Portez également des chaussures de protection, des vêtements serrés près du corps, des gants de protection, des protecteurs d'oreilles et une protection de la tête.
- **Vérifier la température de l'eau –** Ce nettoyeur haute pression n'est pas destiné à pomper de l'eau chaude. Pour éviter de réduire considérablement la durée de vie de la pompe, ne raccordez **JAMAIS** le nettoyeur haute pression à un réseau d'alimentation en eau chaude.
- **Remiser la machine à l'intérieur – NE JAMAIS** remiser le nettoyeur haute pression à l'extérieur où dans un endroit où il pourrait geler. La pompe pourrait être gravement endommagée.

⚠**AVERTISSEMENT!** Ne pas utiliser la machine sans lire les instructions de ce manuel.

⚠**AVERTISSEMENT!** Ce nettoyeur haute pression est fourni avec un bidon à détergent accessoire. Lors de l'utilisation de cet accessoire, assurez-vous d'utiliser les agents de nettoyage qui sont spécifiquement recommandés par le fabricant. L'utilisation d'autres agents de nettoyage ou produits chimiques peut nuire à la sécurité de la machine.

⚠**AVERTISSEMENT!** Ne pas utiliser la machine près d'autres personnes se trouvant dans son rayon d'action, à moins qu'elles portent des vêtements de protection.

© 2019 by Snow Joe®, LLC
Tous droits réservés. Instructions d'origine.

CONSERVER CES INSTRUCTIONS

⚠**AVERTISSEMENT!** Les jets à haute pression peuvent être dangereux s'ils ne sont pas utilisés à bon escient. Le jet ne doit pas être dirigé vers une personne, un animal familier, du matériel électrique ou la machine elle-même.

- Pour nettoyer des vêtements ou des chaussures, ne dirigez pas le jet contre vous-même ou d'autres personnes.
- **Risque d'explosion –** Ne pulvérisez pas de liquides inflammables.
- **Maintenir les enfants à bonne distance –** Ce nettoyeur haute pression sans cordon ne doit pas être utilisé par des enfants ou des personnes inexpérimentées.
- Pour assurer la sécurité de la machine, utiliser uniquement des pièces de rechange d'origine du fabricant ou homologuées par le fabricant.

⚠**AVERTISSEMENT!** L'eau qui a traversé les dispositifs anti-siphonnement est considérée comme non potable.

⚠**AVERTISSEMENT!** Les flexibles haute pression, les raccords et les coupleurs sont importants pour l'utilisation sans danger de la machine. Utiliser uniquement les flexibles, raccords et coupleurs recommandés par le fabricant.

⚠**AVERTISSEMENT!** Risque d'électrocution – Avant de démarrer la machine, l'inspecter soigneusement pour vérifier si elle présente d'éventuels défauts. En cas de constatation d'un défaut, ne pas démarrer la machine et communiquer avec le revendeur.

IMPORTANT : utilisez uniquement de l'eau sans la moindre impureté.
Si du sable risque de pénétrer dans l'arrivée d'eau (p. ex., en provenance de votre puits), un filtre supplémentaire doit être monté.

- **Vérifier s'il y a des pièces endommagées –** N'utilisez pas la machine si des pièces importantes de la machine sont endommagées (p. ex., les dispositifs de sécurité, le flexible haute pression, le pistolet).
- Ce nettoyeur haute pression sans cordon ne doit pas être utilisé à des températures inférieures à 0 °C.
- Pendant son utilisation, sa manutention, son transport ou son remisage, maintenez la machine sur une surface plane et stable. Le renversement soudain de la machine peut être à l'origine de blessures corporelles.
- En cas d'accident ou de panne, arrêtez immédiatement la machine (en cas de contact avec un détergent, rincez abondamment à l'eau propre).

Sécurité électrique

1. Si le câble du chargeur de batterie est endommagé, veuillez appeler le service clientèle Snow Joe® + Sun Joe® au 1-866-SNOWJOE (1-866-766-9563).
2. S'il vous est impossible d'éviter de recharger la machine dans un endroit humide, utilisez une source d'alimentation électrique protégée par un dispositif différentiel à courant résiduel. Ce type de dispositif de protection réduit le risque d'électrocution.
3. **Ne malmenez pas le cordon du chargeur.** N'utilisez jamais le cordon pour transporter, tirer ou débrancher le chargeur. Maintenez le cordon éloigné de la chaleur, de l'huile, d'arêtes tranchantes ou de pièces mobiles. Les cordons endommagés ou entortillés augmentent le risque d'électrocution.
4. Le chargeur de batterie est conçu pour être utilisé uniquement à l'intérieur. Ne chargez pas le nettoyeur haute pression sous la pluie ou dans les endroits humides.

Avertissements de sécurité concernant les batteries

Ce manuel contient des consignes d'utilisation et de sécurité pour votre batterie et son chargeur.

1. Avant d'utiliser le chargeur, lisez attentivement toutes les instructions et les étiquettes de mise en garde sur le chargeur, la batterie et la machine.

⚠**AVERTISSEMENT!** Si le caisson du nettoyeur haute pression est fissuré ou endommagé, ne pas brancher le chargeur de batterie dans la machine ou le brancher sur le secteur. Il y a danger d'électrocution.

2. Ce chargeur est UNIQUEMENT destiné à recharger cette batterie rechargeable. Toute autre utilisation présente un danger d'incendie ou d'électrocution.
3. Ne placez rien sur la partie supérieure du chargeur et ne posez pas non plus le chargeur sur une surface molle, l'intérieur du chargeur pouvant dégager une chaleur excessive. Maintenez le chargeur éloigné de toute source de chaleur.
4. Pour réduire le risque d'endommager la fiche électrique et le cordon, tirez sur la fiche et non sur le cordon quand vous débranchez le chargeur de la prise.
5. Assurez-vous que le câble du chargeur de batterie est dans un endroit ne présentant aucun danger, où personne ne pourra marcher dessus, trébucher, l'endommager ou tirer dessus involontairement.
6. Il ne faut pas utiliser de rallonge électrique, à moins de nécessité absolue. L'utilisation inappropriée d'une rallonge électrique présente un danger d'incendie ou d'électrocution.
7. N'utilisez pas le chargeur s'il a reçu un choc sérieux ou s'il a été endommagé d'une façon ou d'une autre.

Avant de continuer à l'utiliser, communiquez avec le service clientèle Snow Joe® + Sun Joe® en appelant le 1-866-SNOWJOE (1-866-766-9563).

8. Ne démontez pas le chargeur. Si le chargeur nécessite un entretien ou une réparation, veuillez communiquer avec un revendeur Snow Joe® + Sun Joe® agréé ou appeler le service clientèle Snow Joe® + Sun Joe® au 1-866-SNOWJOE (1-866-766-9563). Tout remontage mal effectué présente un danger d'électrocution ou d'incendie.
9. Pour réduire le risque d'électrocution, débranchez le chargeur de la prise avant de nettoyer la machine.
10. N'essayez jamais de brancher deux (2) chargeurs ensemble.
11. NE PAS ranger ou utiliser la machine et le chargeur dans des endroits où la température peut être égale ou supérieure à 40 °C. Parmi les endroits dangereux où ranger la machine ou le chargeur figurent les remises de jardin ou les cabanons en métal, l'été.
12. Le chargeur est conçu pour se brancher dans une prise de secteur domestique standard (120 V). N'essayez pas de le brancher dans une prise de tension différente!

    REMARQUE : la batterie intégrée n'est pas à charge complète quand on sort la machine de sa caisse d'expédition. Lisez les consignes de sécurité et suivez les instructions et les procédures pour la charger.
13. La batterie intégrée aura une durée de vie plus longue et un rendement optimal si elle est chargée quand la température ambiante est comprise entre 18 ºC et 24 ºC. Ne chargez pas le bloc-piles quand la température ambiante est inférieure à 10 °C ou supérieure à 40 °C. En suivant ces mesures de sécurité, vous éviterez d'endommager le bloc-piles.
14. N'incinérez pas la batterie intégrée, même si elle est gravement endommagée ou complètement usée. La batterie peut exploser si on la jette au feu.

Risque d'explosion

- Ne pas pulvériser de liquides inflammables.
- N'utilisez pas d'acides, de bases, de solvants ou de matières inflammables dans cette machine. Ces substances peuvent blesser l'utilisateur et endommager irrémédiablement la machine.

Consignes de sécurité supplémentaires

- Haute pression : restez éloigné de la buse.
- Risque d'injection : la machine peut être à l'origine de graves blessures si le jet pénètre dans la peau.
- Ne pointez pas le pistolet vers une personne ou une partie quelconque du corps.
- En cas de pénétration dans la peau, consultez immédiatement un médecin.
- Avant d'intervenir sur la machine, de la nettoyer ou de déposer des pièces, débranchez-la et relâchez la pression.
- Cette machine n'est pas adaptée pour être raccordée au réseau d'eau potable.

Description de la machine

Finalité

- Ce nettoyeur haute pression sans cordon est destiné uniquement à un usage résidentiel. Il est conçu pour des travaux de nettoyage légers ou moyennement intensifs sur les bateaux, les motocycles, les VR, les VTT, les remorques, les terrasses, les barbecues, les parements, les meubles de patio, etc.

Conditions d'utilisation

- N'utilisez sous aucun prétexte la machine dans les endroits où des explosions peuvent se produire!
- La température de service doit être comprise entre 0 °C et 40 °C.
- La machine se compose d'un ensemble à pompe qui est enfermé dans un boîtier amortisseur. Pour pouvoir utiliser la machine dans les meilleures conditions possible, celle-ci est équipée d'une lance d'arrosage et d'une poignée antidérapante dont la forme et la configuration sont conformes aux réglementations en vigueur.
- Ne couvrez ni la lance d'arrosage ni la buse de pulvérisation et n'y apportez aucune modification, quelle qu'elle soit.
- Le nettoyeur haute pression sans cordon est conçu pour être utilisé avec de l'eau froide ou tiède, l'eau à des températures plus élevées pouvant endommager la pompe.
- N'utilisez pas d'eau sale, contenant des graviers ou des produits chimiques, car des impuretés de ce type pourraient perturber le fonctionnement de la machine et abréger sa durée de vie.

Symboles de sécurité

Le tableau suivant décrit et explique les symboles de sécurité pouvant être marqués sur cette machine. Avant d'essayer de procéder à son assemblage et de l'utiliser, lisez, comprenez et suivez toutes les instructions sur cette machine.

Symboles	Descriptions	Symboles	Descriptions
	LIRE LE OU LES MANUELS D'UTILISATION – Lire, comprendre et suivre toutes les instructions du ou des manuels avant d'essayer d'assembler et d'utiliser la machine.		**ALERTE DE SÉCURITÉ –** Indique une précaution, un avertissement ou un danger.
	AVERTISSEMENT! Ne pas utiliser la machine sous la pluie où par forte humidité. Garder la machine au sec.		**PORT OBLIGATOIRE DE LUNETTES DE SÉCURITÉ ET DE SERRE-TÊTE ANTIBRUIT –** Pour éviter de se blesser, porter des protecteurs d'oreilles et des lunettes de sécurité.
	Pour réduire le risque de se blesser, l'utilisateur doit maintenir tous les spectateurs à une distance d'au moins 15 m.		Cette machine n'est pas adaptée pour se raccorder au réseau d'eau potable.
	Pour la protection des mains, porter des gants de sécurité lors de l'utilisation de la machine.		Porter des chaussures antidérapantes pour protéger les pieds et avoir une meilleure prise sur les surfaces glissantes.
	Remiser à l'intérieur. Ne jamais remiser le nettoyeur haute pression à l'extérieur. Si la pompe gèle, elle peut être irrémédiablement endommagée.		Utilisation uniquement à l’intérieur. Utiliser uniquement le chargeur de batterie à l'intérieur.

Apprenez à mieux connaître votre nettoyeur haute pression sans cordon

Lisez attentivement le manuel de l'utilisateur et les règles de sécurité avant d'utiliser le nettoyeur haute pression. Pour vous familiariser avec l'emplacement des différents réglages et commandes, comparez l'illustration ci-dessous avec votre nettoyeur haute pression. Conservez ce manuel pour pouvoir le consulter dans le futur.

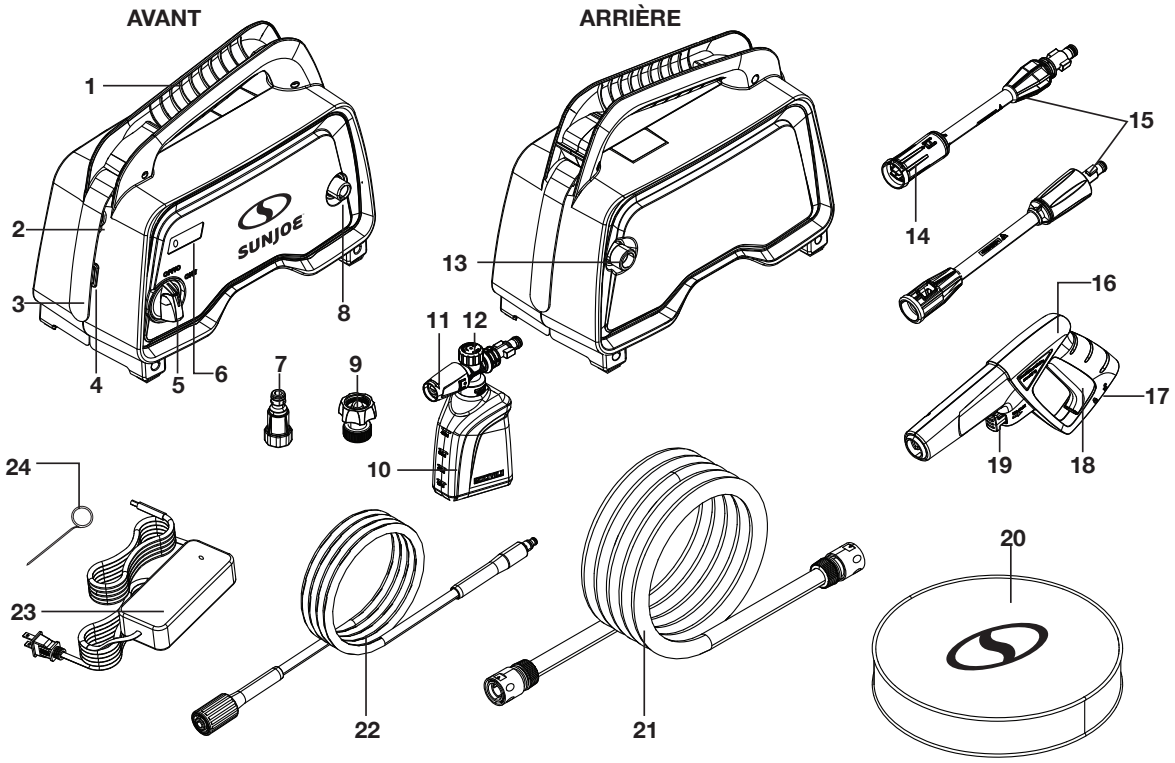

1. Poignée de transport/porte-pistolet
2. Porte-bidon à détergent
3. Bande Velcro (2)
4. Prise pour le chargeur
5. Interrupteur marche-arrêt
6. Témoin de capacité de batterie
7. Raccord de boyau d'arrosage
8. Sortie d'eau
9. Raccord de boyau d'arrosage (coupleur femelle)
10. Bidon à détergent
11. Buse de bidon à détergent
12. Bouton de réglage de volume de mousse
13. Arrivée d'eau
14. Buse réglable de lance d'arrosage
15. Ensemble lance d'arrosage
16. Pistolet
17. Verrouillage de sécurité
18. Gâchette
19. Bouton de déverrouillage
20. Réservoir souple
21. Boyau d'arrosage
22. Flexible haute pression
23. Chargeur de batterie
24. Aiguille de curetage

Données techniques

Tension de la batterie	36 VCC
Capacité de la batterie	2,0 Ah
Temps de charge	Une heure et demie
Autonomie max. de la batterie	20 min
Température max. d'arrivée d'eau	40 °C
Pression max. d'arrivée d'eau	0,7 MPa
Débit max.*	4,0 l/min
Débit nominal	2,8 l/min
Pression max.*	725 psi
Pression nominale	500 psi
Contenance du bidon à détergent	400 ml
Contenance du réservoir souple	15 l
Longueur du flexible haute pression	6 m
Poids	4,1 kg

** Débit max. conformément aux normes d'essai CSA. La pression interne maximale est de 725 psi et le débit est de 4,0 l/min. Sous charge typique, la pression de service est de 500 psi et le débit est de 2,8 l/min.*

Déballage

Contenu de la caisse

- Nettoyeur haute pression sans cordon
- Pistolet
- Ensemble lance d'arrosage
- Aiguille de curetage (dans le sachet du manuel)
- Flexible haute pression
- Raccord de boyau d'arrosage (coupleur femelle)
- Bidon à détergent
- Boyau d'arrosage
- Raccord de boyau d'arrosage
- Réservoir souple
- Chargeur de batterie
- Manuels et carte d'enregistrement

1. Retirez soigneusement le nettoyeur haute pression de la caisse et inspectez-le pour vérifier que tous les éléments énumérés ci-dessus sont fournis.
2. Inspectez soigneusement le contenu pour vous assurer qu'aucun élément ne s'est cassé ou n'a été endommagé pendant le transport. Si vous constatez que des pièces manquent ou sont endommagées, NE PAS retourner la caisse au magasin. Veuillez appeler le service clientèle Snow Joe® + Sun Joe® au 1-866-SNOWJOE (1-866-766-9563).

   REMARQUE : ne jetez pas la caisse d'expédition et l'emballage tant que vous n'êtes pas prêt à utiliser votre nouveau nettoyeur haute pression sans cordon. L'emballage est fabriqué dans des matériaux recyclables. Éliminez ces matériaux de façon appropriée et conformément aux réglementations locales.

IMPORTANT! Le matériel et l'emballage ne sont pas des jouets. Ne laissez pas les enfants jouer avec les sacs en plastique, les feuilles métalliques ou les petites pièces. Ces éléments peuvent être avalés et risquent de provoquer une suffocation!

⚠**AVERTISSEMENT!** Ne pas mettre en marche la machine tant que son assemblage n'est pas achevé. Ne pas tenir compte de cet avertissement peut être à l'origine d'un démarrage accidentel et, potentiellement, de graves blessures.

Assemblage

Assemblage du pistolet de nettoyage

1. Raccordez les deux pièces de l'ensemble lance d'arrosage et tournez-les jusqu'à ce que les deux parties soient complètement verrouillées (Fig. 1).

Fig. 1

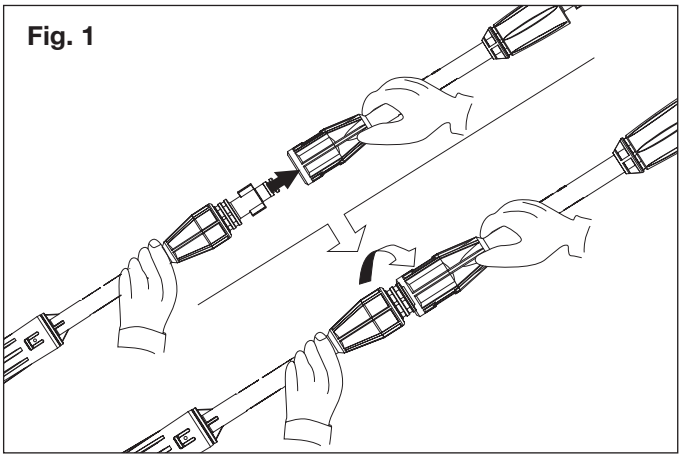

2. Insérez l'ensemble lance d'arrosage dans le pistolet et tournez l'embout rotatif de la lance jusqu'à ce que les deux parties soient complètement verrouillées (Fig. 2).

Fig. 2

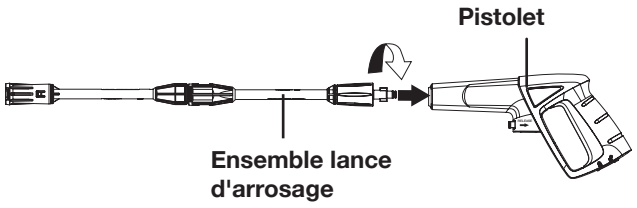

Branchement du pistolet de nettoyage dans le nettoyeur haute pression

1. Branchez l'extrémité du raccord rapide du flexible haute pression dans le pistolet (Fig. 3). Vous entendrez un *clic* quand il s'enclenchera pour se mettre en place. Pour libérer le flexible haute pression du pistolet, appuyez sur le bouton de déverrouillage sur le pistolet.

Fig. 3

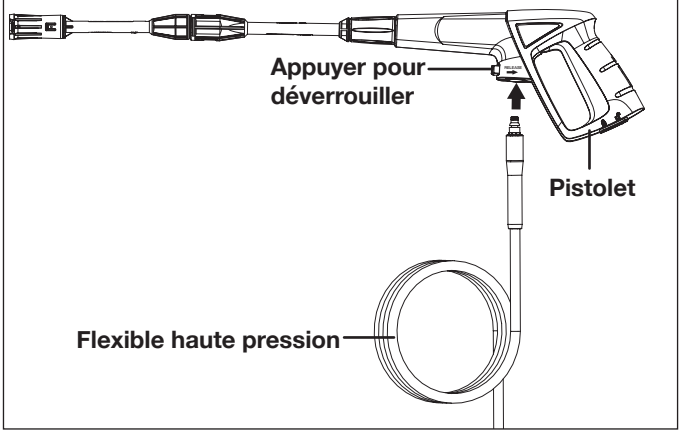

2. Branchez l'autre extrémité du flexible haute pression sur la sortie d'eau du nettoyeur haute pression (Fig. 4). Poussez d'abord complètement l'embout du flexible haute pression sur la sortie d'eau à haute pression, puis vissez-le dans le sens des aiguilles d'une montre.

Fig. 4

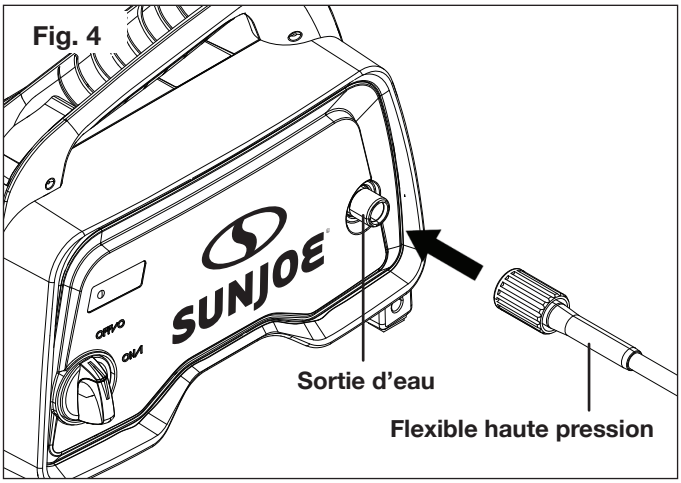

⚠**AVERTISSEMENT!** Maintenir le flexible haute pression à l'écart des objets tranchants. Un flexible haute pression qui éclate peut être à l'origine de blessures. Examiner régulièrement le flexible haute pression et le remplacer s'il est endommagé. Ne pas essayer de réparer un flexible haute pression endommagé.

Avant utilisation

Procédure de charge

Le chargeur de batterie qui est fourni est conçu pour la batterie au lithium-ion intégrée à la machine. N'utilisez pas d'autres chargeurs de batterie.

La batterie au lithium-ion est protégée contre les décharges poussées. Quand la batterie est épuisée, un circuit de protection arrête automatiquement la machine.

Chargez la batterie pendant une heure et demie au maximum et utilisez ensuite la machine jusqu'à ce que la batterie s'épuise. Avant de pouvoir utiliser à nouveau la machine, rechargez-la à nouveau pendant une heure et demie au maximum.

Le nettoyeur haute pression est doté d'un système indicateur de capacité de batterie. Pour vérifier la capacité de la batterie, appuyez sur le bouton (Fig. 5). Le tableau ci-dessous montre comment le système indicateur de charge affiche le statut de la batterie du nettoyeur haute pression.

Fig. 5

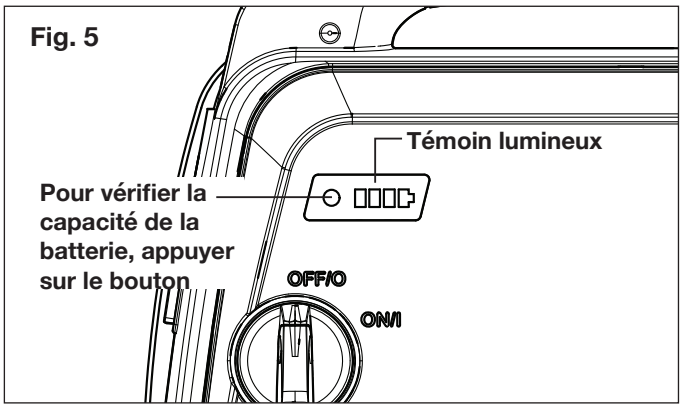

Témoins	Indications de charge
○	Bouton de niveau de charge
	La batterie est à 30 % de sa capacité et nécessite d'être chargée
	La batterie est à 50 % de sa capacité et nécessite d'être chargée bientôt
	La batterie est à 75 % de sa capacité et nécessite d'être chargée bientôt
	La batterie est à charge complète

Recharge de la batterie

La batterie de ce nettoyeur haute pression a été conçue pour vous assurer une utilisation la plus longue possible sans problème. Toutefois, comme toutes les batteries, le vôtre finira par s'user. Pour que la durée de vie de la batterie soit la plus longue possible, nous vous recommandons ce qui suit :

- Remisez et rechargez votre nettoyeur haute pression dans un endroit frais. La longévité de la batterie se raccourcira si la température ambiante est supérieure ou inférieure à la normale.
- Ne rangez jamais le nettoyeur haute pression quand sa batterie est déchargée. Rechargez la machine avant de la remiser.
- Toutes les batteries perdent progressivement leur charge. Plus la température est élevée, plus elles se déchargent

rapidement. Si vous remisez votre nettoyeur haute pression pendant une longue période, sans l'utiliser, rechargez la batterie tous les six mois. La durée de vie de la batterie sera prolongée.

- Pour prolonger la durée de vie de la batterie, ne rechargez pas immédiatement la machine si elle s'est arrêtée d'elle-même. Patientez 30 minutes avant de commencer le processus de recharge.

REMARQUE : le nettoyeur haute pression a été expédié avec une batterie faiblement chargée qui doit être complètement rechargée avant utilisation de la machine.

1. Branchez le chargeur dans la prise pour chargeur du nettoyeur haute pression. Pour commencer à charger, branchez la fiche du chargeur dans une prise secteur appropriée (Fig. 6).

Fig. 6

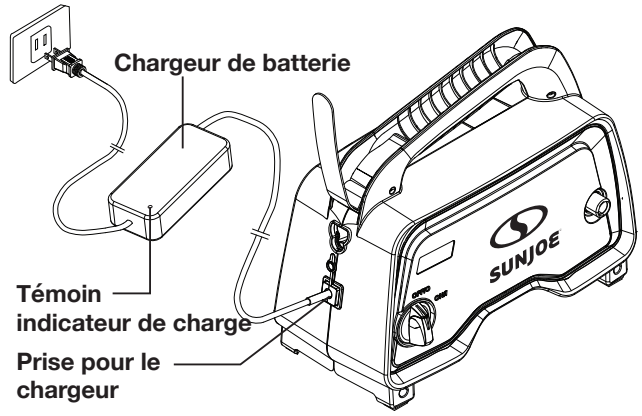

2. Le témoin indicateur de charge sur le chargeur s'allumera en rouge pour indiquer que la charge de la batterie est en cours.
3. Il faut environ une heure et demie pour recharger la batterie. Le témoin indicateur de charge passe au vert quand la batterie est à charge complète; débranchez immédiatement le chargeur quand le témoin est vert.

⚠MISE EN GARDE! Ce chargeur ne s'éteint pas automatiquement quand la batterie est à charge complète. Veiller à ne pas laisser le nettoyeur haute pression branché dans le chargeur. Éteindre le chargeur ou le débrancher du secteur une fois que la batterie est à charge complète.

Le processus de charge démarre dès que le chargeur est branché à la fois dans une prise électrique appropriée et dans la machine.

- Pendant la procédure de charge, le caisson de la machine devient légèrement chaud au toucher. Ceci est normal.
- Si aucune autre utilisation n'est prévue pendant une période prolongée, débranchez le chargeur de batterie de la prise et de la machine.
- N'utilisez pas la machine pendant la procédure de charge.

⚠IMPORTANT!

Pour maintenir un niveau de charge optimal, vous devez recharger la batterie au plus tard après 30 minutes d'utilisation.

Utilisation

Branchement sur l'arrivée d'eau

1. Branchez le raccord de boyau d'arrosage (raccord femelle) sur l'arrivée d'eau du nettoyeur haute pression, puis vissez le boyau d'arrosage (embout mâle) sur le raccord de boyau d'arrosage (Fig. 7 et 8). Le boyau d'arrosage doit avoir un diamètre intérieur minimal de 13 mm (1/2 po) et doit être renforcé. Le débit de l'alimentation en eau doit être au moins égal au débit nominal du nettoyeur.

   REMARQUE : la machine n'est pas adaptée pour se raccorder au réseau d'eau potable.

Fig. 7

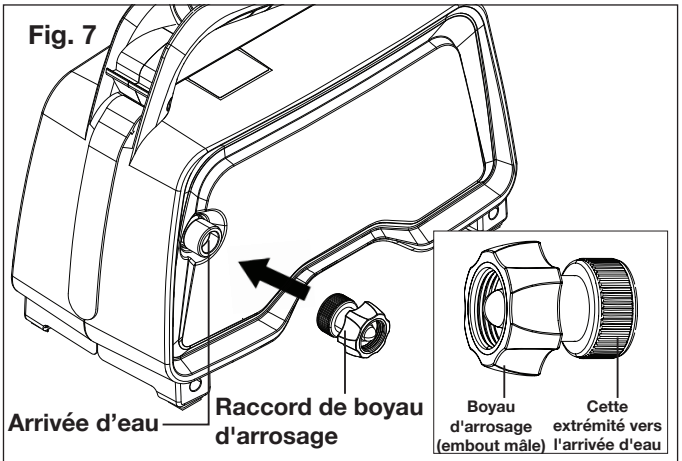

Fig. 8

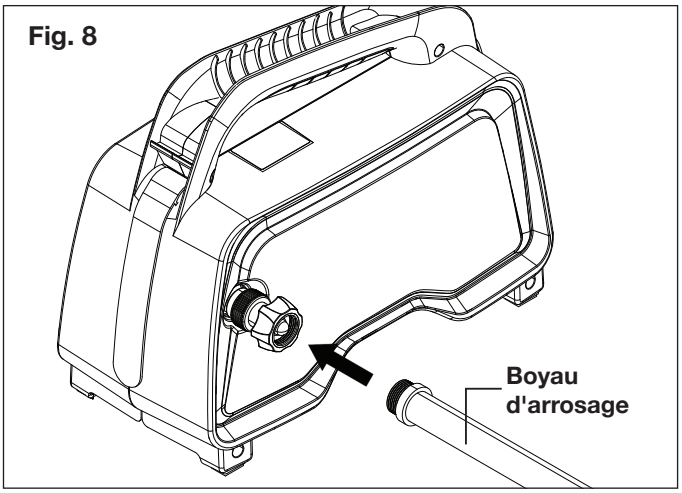

2. Branchez le boyau d'arrosage sur l'alimentation en eau (Fig. 9).

Fig. 9

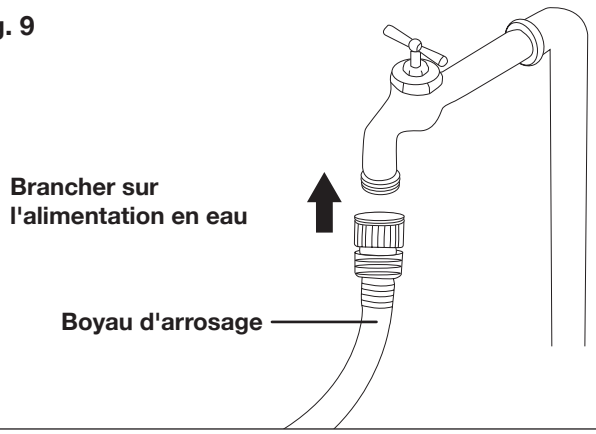

⚠**AVERTISSEMENT!** Ne pas brancher sur un réseau d'alimentation en eau potable.

⚠**AVERTISSEMENT!** Si la machine est branchée sur un réseau d'alimentation en eau potable, le réseau doit être protégé contre les retours d'eau.

⚠**AVERTISSEMENT!** La température de l'eau à l'entrée du nettoyeur ne doit pas être supérieure à 40 °C. Sa pression ne doit pas être supérieure à 0,7 MPa.

3. Dans le cas où il n'y aurait pas d'alimentation en eau près de la zone de travail, un réservoir souple doté d'un raccord de boyau d'arrosage est inclus. Remplissez le réservoir souple et raccordez-le au boyau d'arrosage (Fig. 10 et 11)

Fig. 10

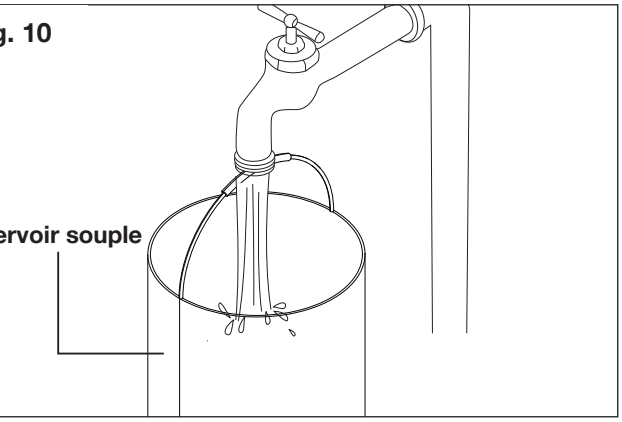

Fig. 11

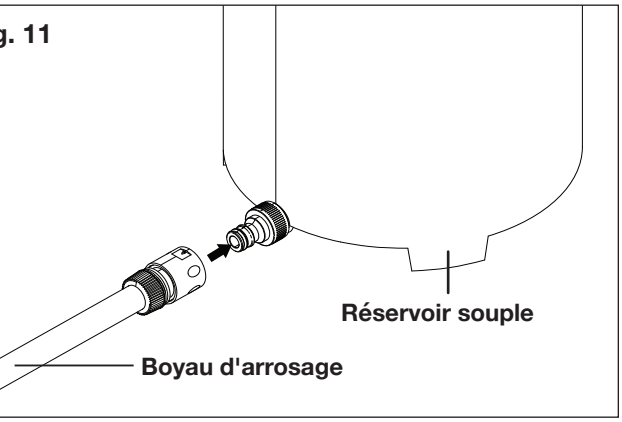

⚠**MISE EN GARDE!** Le nettoyeur doit être utilisé uniquement avec de l'eau propre; l'utilisation d'eau non filtrée contenant des produits chimiques endommagera le nettoyeur.

4. Raccordez le réservoir souple à l'arrivée d'eau du nettoyeur haute pression à l'aide du raccord de boyau d'arrosage, comme l'indique l'illustration (Fig. 12).

   REMARQUE : pour empêcher que la gravité affecte le débit de l'eau, quand vous utilisez le réservoir souple, assurez-vous que le réservoir souple est placé sur une surface au même niveau ou plus élevée que le nettoyeur haute pression. Veillez à ce que le réservoir souple ne soit pas plus bas que le nettoyeur haute pression.

Fig. 12

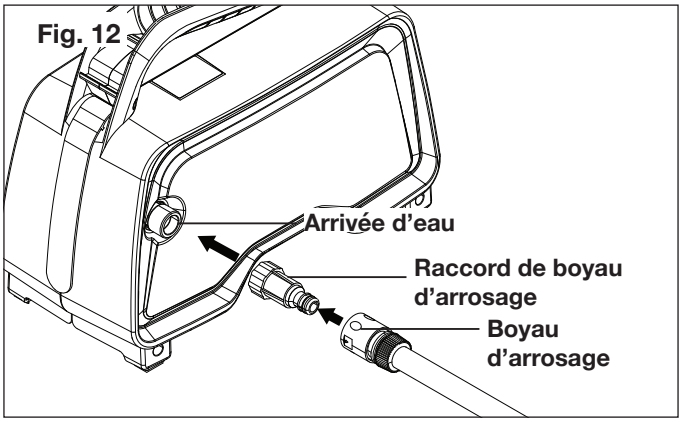

Démarrage et arrêt

⚠**IMPORTANT!** Ce nettoyeur haute pression est équipé d'un microcommutateur sensible au débit d'eau. Ce système de démarrage/arrêt instantané capte le débit dans la pompe. Quand la gâchette est relâchée, l'eau arrête de s'écouler dans la pompe. Le système de démarrage instantané coupe alors automatiquement le moteur pour empêcher la pompe de surchauffer, économisant ainsi de l'électricité et prolongeant de fait la durée de vie de la pompe.

1. Positionnez le nettoyeur aussi PRÈS que possible de l'alimentation en eau ou du réservoir souple.
2. Quand vous l'utilisez, le nettoyeur doit reposer sur un sol stable, en position verticale (Fig. 13).

Fig. 13

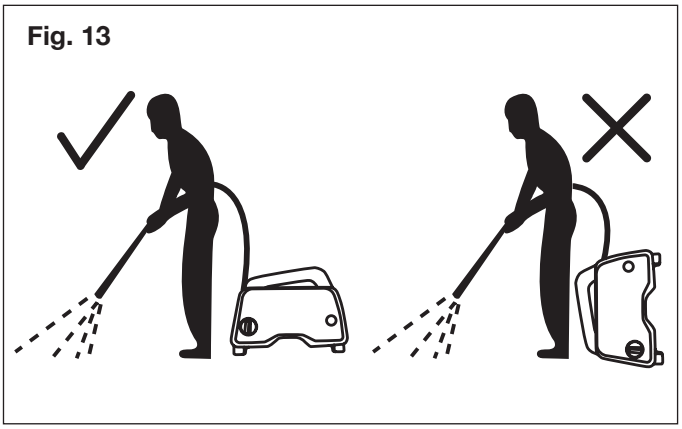

3. Une fois que la machine est branchée sur un robinet d'alimentation en eau, ouvrez-le complètement.
4. Libérez le verrouillage de sécurité, puis appuyez sur la gâchette pendant quelques secondes jusqu'à ce que le débit d'eau soit régulier. En procédant de la sorte, l'air pourra s'échapper et éliminer la pression résiduelle dans le flexible (Fig. 14). Relâchez la gâchette une fois qu'il n'y a plus aucune pression résiduelle.

Fig. 14

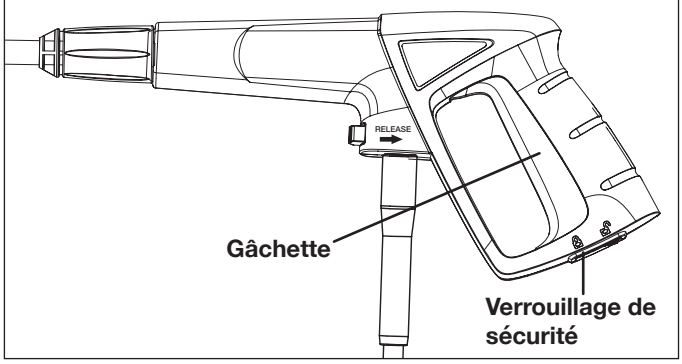

5. En maintenant pressée la gâchette, tournez l'interrupteur à la position « (ON/I) » (Marche) pour démarrer le nettoyeur haute pression (Fig. 15).

Fig. 15

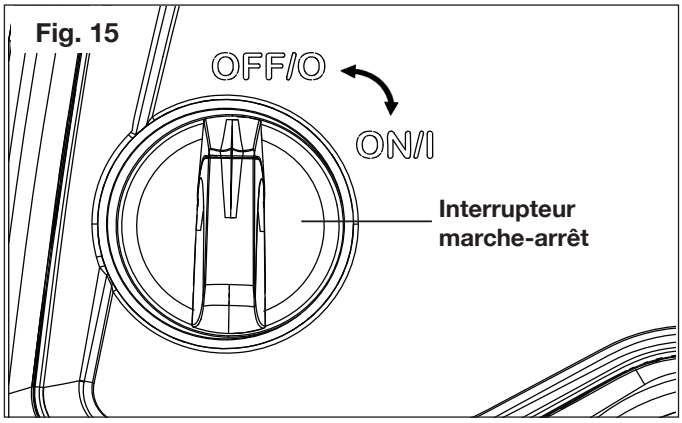

6. Quand vous redémarrez le moteur, maintenez toujours la gâchette enfoncée.

   REMARQUE : le moteur tourne uniquement quand la gâchette est pressée et il s'arrête quand la gâchette est relâchée.

Utilisation de la lance d'arrosage réglable

⚠**AVERTISSEMENT!** Les jets à haute pression peuvent être dangereux s'ils ne sont pas utilisés à bon escient. Le jet ne doit pas être dirigé vers une personne, un animal familier, du matériel électrique ou la machine elle-même.

1. Le nettoyeur est équipé d'une buse réglable.
2. L'embout de la buse peut se régler pour passer d'un jet crayon à un jet en éventail en tournant le bouton de réglage d'embout de buse (Fig. 16).

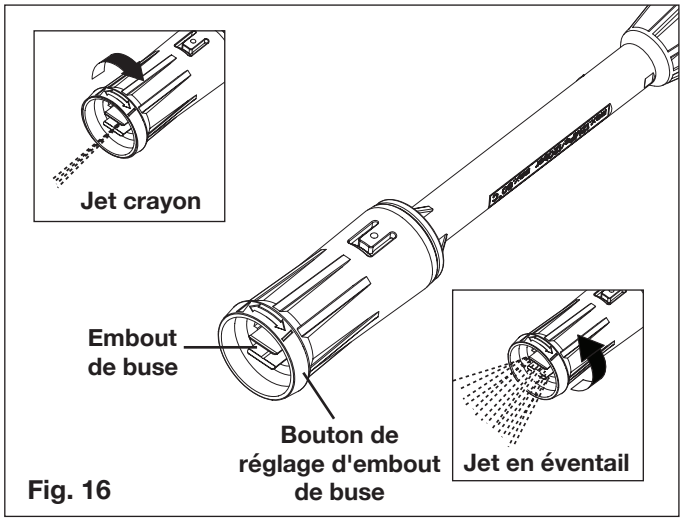

Fig. 16

⚠**AVERTISSEMENT!** Ne pas régler la buse en pressant la gâchette. Le non-respect de cet avertissement peut endommager la machine.

Procédure de nettoyage recommandée

1. Pour obtenir une puissance de nettoyage supérieure, la machine est équipée d'un bidon à détergent.

⚠**MISE EN GARDE!** Utiliser uniquement des détergents conçus pour les nettoyeurs haute pression, par exemple la FORMULE CONCENTRÉE POUR LE LAVAGE DE TERRASSES DE MAISON SPX-HDC1G Sun Joe®, la MOUSSE DE LAVAGE DE VOITURE SPX-FCS1G Sun Joe® ou le PRODUIT NETTOYANT DE TYPE INDUSTRIEL SPX-APC1G Sun Joe®.

2. Remplissez le bidon d'un détergent adapté et non corrosif et attachez-le à la partie principale (première) de l'ensemble lance d'arrosage, comme l'indique l'illustration (Fig. 17).

Fig. 17

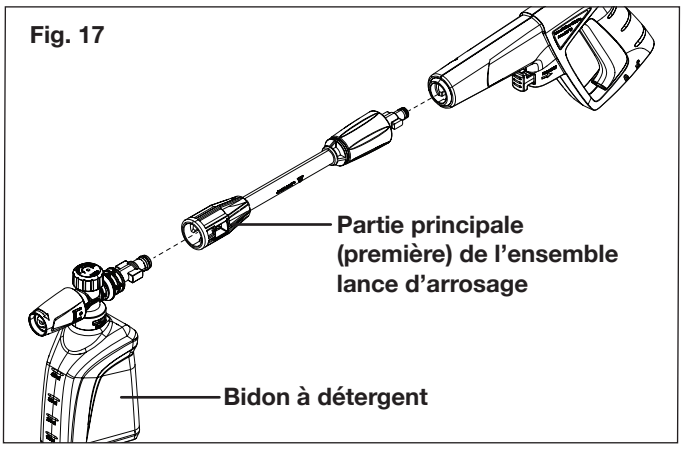

REMARQUE : le bidon pulvérisateur de mousse est également doté d'un bouton de réglage du volume de mousse. Pour utiliser le bidon pulvérisateur, suivez les instructions illustrées (Fig. 18).

Fig. 18

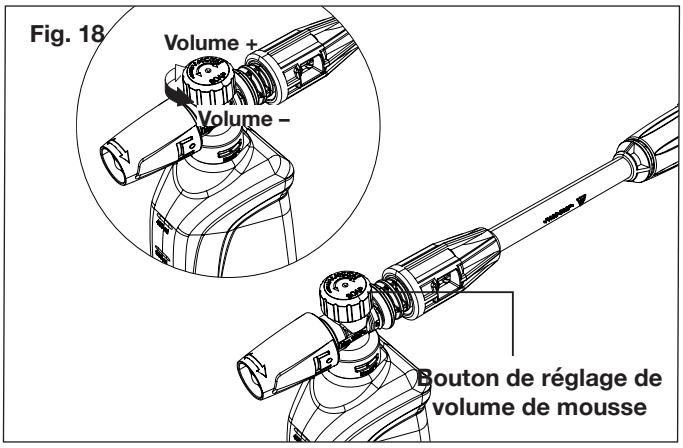

3. Pulvérisez le détergent du bas vers le haut de la surface sèche à nettoyer. En appliquant le détergent de cette manière, la saleté se dissoudra plus efficacement.

   REMARQUE : il n'est pas recommandé de mouiller d'abord la surface à nettoyer, car ceci dilue le détergent et réduit son efficacité.

4. Avant de rincer à l'aide du nettoyeur haute pression, laissez le détergent agir brièvement sur la surface à nettoyer. Ne laissez pas le détergent sécher sur la surface à nettoyer.

Arrêt de la machine

1. Tournez l'interrupteur à la position « OFF(0) » (Arrêt).
2. Coupez l'alimentation en eau.
3. Pressez la gâchette en la maintenant enfoncée pour relâcher la pression d'eau.
4. Débranchez le boyau d'arrosage de l'arrivée d'eau sur la machine. Ou débranchez le boyau d'arrosage et le réservoir souple.
5. Débranchez le flexible haute pression de la poignée du pistolet.
6. Relâchez la gâchette et activez le verrouillage de sécurité du pistolet.

⚠**AVERTISSEMENT!** Couper l'alimentation en eau et presser la gâchette pour libérer la pression de la machine. Toute personne ne respectant pas cet avertissement pourrait être blessée par le refoulement de l'eau à haute pression.

Prise d'une pause

Si vous prenez une pause de cinq minutes ou plus entre les tâches de nettoyage :

1. Activez le verrouillage de sécurité du pistolet (Fig. 12).
2. Tournez l'interrupteur à la position « OFF(0) » (Arrêt).

Remisage

⚠**MISE EN GARDE!** Toujours remiser le nettoyeur haute pression dans un endroit où la température ne descendra pas en dessous de 0 °C. La pompe de cette machine est susceptible d'être irrémédiablement endommagée si elle gèle. **LES DOMMAGES DUS AU GEL NE SONT PAS COUVERTS PAR LA GARANTIE.**

- Remisez le nettoyeur haute pression à l'intérieur dans un endroit couvert et sec où il ne sera pas soumis aux intempéries.
- Il est important de remiser cette machine dans un endroit à l'abri du gel.
- Avant de remiser la machine, videz toujours l'eau de tous les tuyaux, de la pompe et du bidon à détergent (si vous en utilisez un).
- Ne rangez jamais le nettoyeur haute pression quand sa batterie est déchargée. Rechargez la machine avant de la remiser.

⚠**MISE EN GARDE!** L'utilisation d'un protège-pompe est recommandée pour que le froid n'endommage pas la pompe pendant les mois d'hiver.

Remisage de longue durée pour l’hiver

Si vous devez remiser votre nettoyeur haute pression dans un endroit où la température descend en dessous de 0 °C, vous pouvez réduire au minimum le risque d'endommager votre machine en suivant cette procédure :

- Débrancher tous les raccords d'eau.
- Mettre en marche la machine pendant quelques secondes jusqu'à ce que l'eau restant dans la pompe soit purgée. Arrêter immédiatement la machine.
- Ne pas laisser le flexible haute pression s’entortiller.
- Remiser la machine et ses accessoires dans une pièce à l’abri du gel.
- Ne pas remiser la machine près d'une chaudière ou d'autres sources de chaleur susceptibles de dessécher les joints de la pompe.
- Avant de le remiser pour l'hiver, utiliser le nettoyeur haute pression avec un antigel non corrosif et non toxique, un économiseur de pompe ou un protège-pompe .

⚠**AVERTISSEMENT!** Avant de réutiliser la machine, la rincer complètement à l'eau claire. Les antigels peuvent endommager la peinture et il faut donc s'assurer qu'il n'y ait pas d'antigel restant dans le système avant de le réutiliser.

Entretien

⚠**MISE EN GARDE!** Avant d’intervenir sur le nettoyeur haute pression, l’arrêter.

1. Pour assurer un bon rendement, vérifiez et nettoyez le filtre (Fig. 19). Retirez le raccord de boyau d'arrosage et le filtre. Rincez le filtre à l'eau chaude afin d’empêcher qu'un corps étranger vienne obstruer la pompe (Fig. 20).

Fig. 19

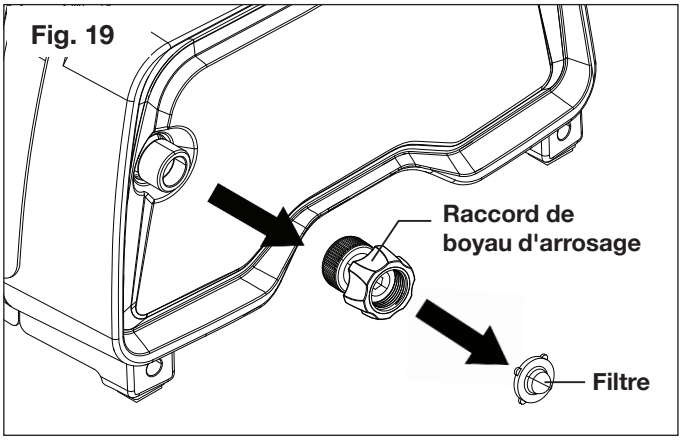

Fig. 20

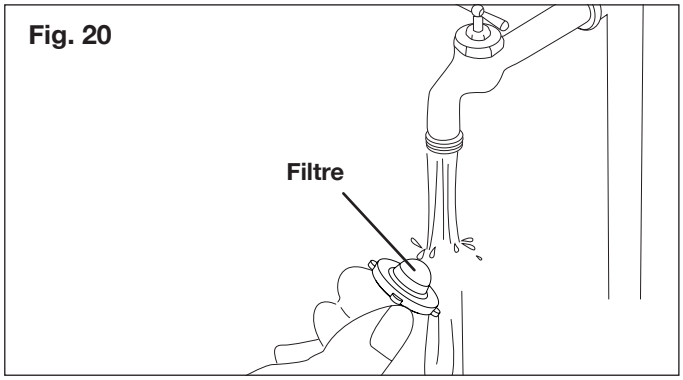

2. Nettoyez la buse à l'aide de l'aiguille de curetage fournie (Fig. 21). Retirez la lance d'arrosage du pistolet; retirez toute la saleté de l'orifice de la buse et rincez.

Fig. 21

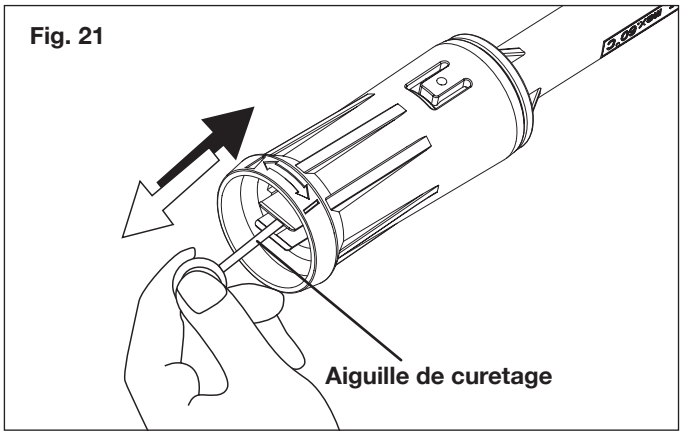

Élimination

Recyclage du nettoyeur

- Ne jetez pas les appareils électriques comme si c’étaient des déchets ménagers. Utilisez les services d'enlèvement spéciaux des ordures ménagères.
- Communiquez avec l'organisme public local pour obtenir des informations sur les systèmes d'enlèvement offerts.
- Si les appareils électriques sont éliminés dans les décharges ou les dépôts d'ordures, des substances dangereuses peuvent s'infiltrer dans les eaux souterraines et polluer la chaîne alimentaire en nuisant à votre santé et votre bien-être.
- Lors du remplacement d'appareils anciens par des appareils neufs, le détaillant est légalement tenu de reprendre au moins gratuitement votre ancien appareil pour l'éliminer.

Recyclage et élimination

La machine est livrée dans un emballage qui l’empêche d’être endommagée pendant son expédition. Conservez l’emballage jusqu’à ce que vous soyez sûr que toutes les pièces ont été expédiées et que la machine fonctionne correctement. Ensuite, recyclez l’emballage ou conservez-le pour le remisage de longue durée.

Symbole DEEE. Les déchets d'équipements électriques ne doivent pas être jetés avec les déchets ménagers. Veuillez les recycler dans les installations prévues à cet effet. Pour les réglementations de recyclage, communiquez avec les services publics locaux ou avec votre revendeur.

Mise en garde concernant les batteries et informations sur leur élimination

Éliminez toujours les blocs-piles en vous conformant aux réglementations fédérales, provinciales ou territoriales et locales. Communiquez avec un organisme de recyclage de votre région pour obtenir la liste des sites de recyclage.

⚠**MISE EN GARDE!** Même déchargé, un bloc-piles contient une certaine énergie. Avant de l'éliminer, utiliser du ruban isolant pour couvrir les bornes et empêcher ainsi le bloc-piles de provoquer un court-circuit, ce qui pourrait causer un incendie ou une explosion.

⚠**AVERTISSEMENT!** Pour réduire le risque de blessure ou d'explosion, ne jamais brûler ou incinérer un bloc-piles, même s'il est endommagé, mort ou complètement déchargé. En brûlant, des vapeurs et des matières toxiques sont émises dans l'atmosphère environnante.

1. Les batteries varient selon le type d'outils ou de machines. Consulter le manuel pour des renseignements spécifiques.
2. Le cas échéant, insérer uniquement des batteries neuves de même type dans l'outil ou la machine.
3. Si, en l'insérant, la polarité de la batterie n'est pas respectée, comme indiqué dans le compartiment à batterie ou dans le manuel, sa durée de vie pourrait être réduite ou elle pourrait fuir.
4. Ne pas mélanger des batteries anciennes et des neuves.
5. Ne pas mélanger des batteries alcalines, standard (carbone/zinc) ou rechargeables (au nickel-cadmium, au nickel-métal-hydrure ou au lithium-ion).
6. Ne jeter aucune batterie au feu.
7. Les batteries doivent être recyclées ou éliminées en observant les directives provinciales ou territoriales et locales.

Entretien, réparations et assistance technique

Si votre nettoyeur haute pression sans cordon Sun Joe® SPX202C nécessite une réparation ou un entretien, veuillez appeler le service clientèle Snow Joe® + Sun Joe® au 1-866-SNOWJOE (1-866-766-9563).

Numéros de modèle et de série

Lorsque vous communiquez avec l'entreprise pour commander des pièces ou prendre rendez-vous pour une intervention technique chez un revendeur agréé, vous devez fournir les numéros de modèle et de série qui se trouvent sur l'étiquette autocollante apposée sur le caisson de la machine. Copiez ces numéros dans l'espace réservé ci-dessous.

Veuillez noter les numéros suivants sur le caisson ou la poignée de votre nouvelle machine :

N° de modèle :

S P X 2 0 2 C

N° de série :

SPX202C-CHRG

FCC (Commission fédérale des communications)

⚠**AVERTISSEMENT!** Toute modification ou tout changement apporté à cet appareil et non approuvé par la partie à qui incombe la responsabilité de sa conformité pourrait annuler l'autorisation de l'utiliser.

Appareil de Classe B :

REMARQUE : ce matériel a été testé et il a été constaté qu'il est conforme aux limites des appareils numériques de Classe B, conformément à la Partie 15 des Règles de la FCC.

Ces limites sont conçues pour fournir une protection raisonnable contre le brouillage préjudiciable dans une installation résidentielle.

Ce matériel génère, utilise et peut rayonner une énergie de fréquence radio et, s'il n'est pas installé et utilisé conformément aux instructions, peut être à l'origine d'un brouillage préjudiciable aux communications radio.

Toutefois, il n'est pas exclu que le brouillage affecte une installation particulière.

Si cet appareil est à l'origine de brouillage préjudiciable à la réception radio et télévision, ce qui peut être déterminé en éteignant et en allumant l'appareil, l'utilisateur est invité à supprimer le brouillage en prenant une ou plusieurs des mesures suivantes :

- Réorienter ou repositionner l'antenne de réception.
- Augmenter la distance entre l'appareil et le récepteur.
- Brancher l'appareil dans la sortie d'un circuit différent de celui dans lequel le récepteur est branché.
- Pour de l'aide, consulter le revendeur ou un technicien radio/télé qualifié.

Dépannage

- Débranchez la machine de la source d'alimentation électrique avant d'effectuer un entretien dessus ou quand vous voulez vérifier que ses pièces sont en bon ordre de marche.
- Pour éviter des ennuis inutiles, pour tous les problèmes mécaniques, consultez le tableau suivant avant de communiquer avec le service clientèle.

Problèmes	Cause possible	Solution possible
La machine refuse de démarrer	• La batterie est épuisée. • Le système de protection de la batterie est actif.	• Recharge de la batterie. • Arrêtez la machine et patientez pendant cinq minutes, puis remettez la machine en marche.
Pression fluctuante	• La pompe aspire de l'air. • Soupapes sales, usées ou coincées. • Joints d'étanchéité de la pompe usés.	• Vérifiez que les tuyaux flexibles et les raccords sont étanches à l'air. • Nettoyez ou remplacez les soupapes/joints. • Pour de l'aide, veuillez appeler le service clientèle Snow Joe® + Sun Joe® au 1-866-SNOWJOE (1-866-766-9563).
La machine s'arrête	• La batterie est épuisée. • Buse partiellement obstruée.	• Recharge de la batterie. • Nettoyez la buse.
L'écoulement dans la machine est pulsatoire	• Air dans le tuyau d'arrivée. • Alimentation en eau du réseau insuffisante. • Buse partiellement obstruée. • Filtre à eau obstrué. • Flexible entortillé.	• Faites tourner la machine en maintenant la gâchette pressée jusqu'à ce que la pression de service régulière se rétablisse. • Vérifiez que l'alimentation en eau correspond aux spécifications de la machine. • **AVERTISSEMENT!** Éviter d'utiliser des tuyaux flexibles longs et minces (diamètre minimal 13 mm, soit 1/2 po). • Nettoyez la buse. • Nettoyez le filtre d'arrivée d'eau. • Étirez le tuyau flexible pour empêcher qu'il s'entortille ou soit obstrué.
La machine démarre, mais aucune eau n'en sort	• Pompe, flexibles ou accessoires gelés. • Pas d'alimentation en eau. • Filtre d'arrivée d'eau obstrué. • Buse obstruée.	• Patientez jusqu'à ce que la pompe, les flexibles ou les accessoires dégèlent. • Branchez l'arrivée d'eau. • Nettoyez le filtre. • Nettoyez la buse.

Accessoires en option

⚠**AVERTISSEMENT!** TOUJOURS utiliser des pièces de rechange et des accessoires Snow Joe® + Sun Joe® homologués. NE JAMAIS utiliser des pièces ou des accessoires qui ne sont pas destinés à être utilisés avec ce nettoyeur haute pression sans cordon. Communiquez avec Snow Joe® + Sun Joe® si vous n'êtes pas sûr que l'utilisation d'une pièce de rechange ou d'un accessoire particulier avec votre nettoyeur haute pression soit sans danger. L'utilisation de tout autre accessoire ou de toute autre pièce détachée peut être dangereuse et pourrait provoquer des dommages corporels ou mécaniques.

Accessoires	Description	Modèle
① 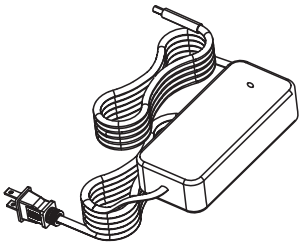	Chargeur de batterie SPX202C	SPX202C-CHRG
②	Produit nettoyant concentré tout usage pour terrasses et extérieurs Sun Joe® spécialement conçu pour les nettoyeurs haute pression Mousse de lavage de voiture haut de gamme Sun Joe® spécialement conçue pour les nettoyeurs haute pression Produit nettoyant et dégraissant de type industriel et tout usage Sun Joe® spécialement conçu pour les nettoyeurs haute pression	SPX-HDC1G SPX-FCS1G SPX-APC1G
③ 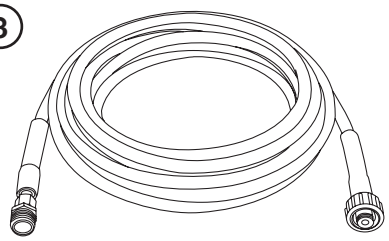	Rallonge flexible à usage modéré de 7,6 m pour nettoyeurs haute pression Série SPX	SPX-25H
④ 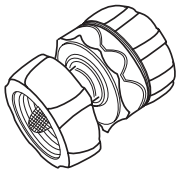	Raccord rapide universel en laiton massif (du tuyau d'arrosage au raccord du nettoyeur haute pression)	SPX-UQC

La gamme complète d'accessoires haut de gamme de Sun Joe pour nettoyeurs haute pression a été créée pour vous débarrasser plus facilement des saletés les plus rebelles et pour vous aider à tirer le meilleur parti de votre modèle !

MAGASINEZ EN LIGNE dès maintenant sur le site sunjoe.com

REMARQUE : les accessoires sont sous réserve de changements sans que Snow Joe® + Sun Joe® soit pour autant tenue de donner un préavis desdits changements.Les accessoires peuvent être commandés en ligne sur le site sunjoe.com ou par téléphone en appelant le service clientèle Snow Joe® + Sun Joe® au 1-866-SNOWJOE (1-866-766-9563).

NOTES

NOTES

NOTES

LA PROMESSE DE SNOW JOE® + SUN JOE® À SES CLIENTS

Vous êtes notre client et Snow Joe® + Sun Joe® **SE MET EN QUATRE** pour vous servir. Nous nous efforçons de vous rendre l'utilisation de nos produits aussi plaisante que possible. Malheureusement, il peut arriver qu'un produit ne fonctionne pas ou se casse dans des conditions d'utilisation normales. Nous pensons qu'il est important que vous sachiez ce que vous pouvez attendre de nous. C'est pourquoi nous avons formulé la promesse Snow Joe® + Sun Joe®.

NOTRE PROMESSE : Snow Joe® + Sun Joe® garantit les nouveaux produits pendant deux (2) ans à compter de la date d'achat. Si votre produit ne fonctionne pas, ou si une pièce spécifique vous pose problème, nous vous enverrons gratuitement une pièce de rechange ou un produit neuf ou comparable. Génial, n'est-ce pas? Avant même de vous en rendre compte, vous pourrez continuer à couper, à scier, à tondre, à laver et à...?

ENREGISTREMENT DU PRODUIT :

Snow Joe®, LLC (« Snow Joe® + Sun Joe® ») vous recommande vivement d'enregistrer le produit que vous venez d'acheter. Vous pouvez l'enregistrer en ligne sur le site **snowjoe.com/ProductRegistration**, ou en imprimant et en envoyant par courrier une carte d'enregistrement disponible en ligne sur notre site Web, ou par téléphone en appelant notre Service à la clientèle au **1-866-SNOWJOE (1-866-766-9563)**, ou encore en nous envoyant un courriel à l'adresse **help@snowjoe.com**. Le fait de ne pas enregistrer l'achat de votre produit n'a aucune conséquence sur vos droits concernant la garantie. Toutefois, l'enregistrement de votre achat permettra à Snow Joe® + Sun Joe® de mieux répondre au moindre besoin que vous pourriez avoir en matière de service à la clientèle.

QUI PEUT REVENDIQUER LA COUVERTURE DE LA GARANTIE?

Snow Joe® + Sun Joe® offre la présente garantie au propriétaire de la présente machine (une « machine » est un produit équipé d'un moteur), uniquement pour un usage résidentiel et personnel. La présente garantie ne s'applique pas aux produits utilisés à des fins commerciales, pour la location ou la revente. Si la présente machine change de propriétaire au cours de la période de 2 ans, nous vous demandons de mettre à jour les renseignements sur le propriétaire de la machine en vous rendant sur le site **snowjoe.com/ProductRegistration**.

QU'EST-CE QUI EST COUVERT?

Snow Joe® + Sun Joe® garantit au propriétaire de la présente machine que si celle-ci tombe en panne dans les deux (2) ans à compter de la date d'achat suite à un vice de matière ou de fabrication ou suite à une usure normale due à une utilisation ménagère ordinaire, Snow Joe® + Sun Joe® enverra à l'acheteur primitif, le cas échéant, une pièce ou un produit de rechange, gratuitement et franco de port.

Si, à la discrétion absolue de Snow Joe® + Sun Joe®, la machine en panne ne peut pas être réparée en changeant une ou plusieurs pièces, Snow Joe® + Sun Joe® choisira (A) d'envoyer une nouvelle machine, gratuitement et franco de port, ou (B) de rembourser au propriétaire le prix d'achat total de la machine.

QU'EST-CE QUI N'EST PAS COUVERT?

La présente garantie ne s'applique pas aux machines qui ont été utilisées commercialement ou pour des travaux non résidentiels et ménagers. La présente garantie ne couvre pas les changements cosmétiques qui n'affectent pas le rendement. La présente garantie est uniquement valide si la machine est utilisée et entretenue conformément aux instructions, aux avertissements et aux précautions de sécurité dont le manuel d'utilisation fait état. Snow Joe® + Sun Joe® ne saurait être tenue responsable du coût de réparations non couvertes par la garantie, quelles qu'elles soient. Tous les coûts et dépenses engagés par l'acheteur pour obtenir un matériel ou un service de rechange pendant une période raisonnable de mauvais fonctionnement ou de non-utilisation du présent produit, en attendant une pièce ou une machine de rechange au titre de la présente garantie, ne sont pas couverts par la présente garantie.

Les pièces d'usure comme les courroies, les tarières, les chaînes et les dents ne sont pas couvertes au titre de la présente garantie et peuvent être achetées en ligne sur le site **snowjoe.com** ou en appelant le **1-866-SNOWJOE (1-866-766-9563)**. Les batteries sont totalement couvertes pendant quatre-vingt-dix (90) jours à compter de la date d'achat.

La réparation, le remplacement ou le remboursement du prix d'achat sont les recours exclusifs de l'acheteur et la seule et unique obligation de Snow Joe® + Sun Joe® au titre de la présente garantie. Aucun employé ou représentant de Snow Joe® + Sun Joe® n'est autorisé à ajouter une nouvelle garantie ou à apporter une quelconque modification à la présente garantie pouvant être exécutoire pour Snow Joe® + Sun Joe®. En conséquence, l'acheteur ne doit pas compter sur les déclarations supplémentaires, quelles qu'elles soient, faites par un employé ou un représentant quelconque de Snow Joe® + Sun Joe®. En aucune circonstance, que ce soit sur la base d'un contrat, d'une indemnisation, d'une garantie, d'un acte dommageable (y compris la négligence) ou, d'une manière ou d'une autre, de la responsabilité sans faute, Snow Joe® + Sun Joe® ne saurait être tenue responsable de tous les dommages spéciaux, indirects, accessoires ou consécutifs, y compris, mais sans toutefois s'y limiter le manque à gagner ou la perte de profits.

Certaines provinces n'autorisent pas les limitations sur les garanties. Dans lesdites provinces, les limitations ci-dessus peuvent ne pas s'appliquer à vous.

En dehors des États-Unis, d'autres garanties peuvent s'appliquer.

sunjoe.com