HIDROLAVADORA ELÉCTRICA

1,350 PSI MÁX.* | 5.5 L/min MÁX.* | 11 A

MANUAL DEL OPERADOR

Una división de Snow Joe®, LLC

Modelo SPX206E

Forma Nº SJ-SPX206E-880S-MR2

¡IMPORTANTE!

Instrucciones de seguridad

Todos los operadores deberán leer estas instrucciones antes del uso

⚠ **¡ADVERTENCIA!** Esto indica una situación peligrosa la cual, de no ser evitada, puede resultar en lesiones personales severas o la muerte.

⚠ **¡PRECAUCIÓN!** Esto indica una situación peligrosa la cual, de no ser evitada, puede resultar en lesiones menores o moderadas.

⚠ **¡PELIGRO!** Esto indica una situación peligrosa la cual, de no ser evitada, causará lesiones personales severas o la muerte.

Seguridad general

⚠ **¡ADVERTENCIA!** Este artefacto no ha sido diseñado para ser operado por niños o por otras personas sin asistencia o supervisión cuyas habilidades físicas, sensoriales o mentales les impidan usarlo de forma segura. Los niños deben estar siempre bajo una supervisión que asegure que no jueguen con el artefacto.

Antes de encender su máquina, inspecciónela cuidadosamente para cerciorarse de que no tenga defectos. Si encuentra algún defecto, no la encienda. Contacte a un concesionario autorizado Snow Joe® + Sun Joe® o comuníquese con la central de servicio al cliente Snow Joe® + Sun Joe® llamando al 1-866-SNOWJOE (1-866-766-9563).

⚠ **¡ADVERTENCIA!** Al usar esta hidrolavadora eléctrica, siempre se deberán tomar precauciones básicas de seguridad para reducir el riesgo de incendio, choque eléctrico y lesiones personales. Estas incluyen:

- **Conozca su producto**: sepa cómo detener la máquina y purgar la presión de forma rápida. Familiarícese a fondo con los controles.
- **Mantenga alejados a los transeúntes**: todas las personas y mascotas deberán encontrarse a una distancia segura del área de trabajo.
- **Use el producto adecuado**: no utilice esta máquina para ningún otro trabajo excepto para el cual ha sido diseñada.
- **Vístase apropiadamente**: no utilice prendas holgadas ni joyas, ya que pueden llegar a engancharse en las partes móviles. Al trabajar en exteriores, se recomienda el uso de guantes de goma y calzado antideslizante.
- ⚠ **¡PRECAUCIÓN!** Tenga cuidado y evite resbalar o caer. Utilice calzado protector que proteja sus pies y mejore su posición de pie en superficies resbaladizas.
- **Manténgase alerta**: vea lo que está haciendo. Utilice su sentido común. No opere esta hidrolavadora eléctrica si usted está cansado o bajo la influencia del alcohol o las drogas.
- **No adopte una postura inclinada**: mantenga con sus pies balance y posición adecuados todo el tiempo.
- **Evite encendidos accidentales**: no transporte la máquina enchufada con su dedo en el interruptor. Asegúrese de que el interruptor esté en la posición de apagado antes de enchufar la unidad.
- **No abuse del cable**: nunca jale la máquina por el cable, ni tire bruscamente de éste para desconectarlo del tomacorriente. Mantenga el cable alejado del calor, aceites y bordes filosos.
- **Use gafas protectoras**: use también calzado protector, ropa que se ajuste a su cuerpo, guantes protectores y protección auditiva y para la cabeza.
- **Compruebe la temperatura del agua**: esta hidrolavadora eléctrica no está hecha para bombear agua caliente. **NUNCA** la conecte a una fuente de agua caliente ya que reducirá significativamente el ciclo de vida de la bomba.
- **Guárdela en un lugar bajo techo**: **NUNCA** almacene la hidrolavadora eléctrica en exteriores o en un lugar donde pueda congelarse. La bomba podría dañarse seriamente.
- **Interruptor de circuito de falla de conexión a tierra (GFCI)**: se debe proveer protección en los circuitos o tomacorrientes a ser usados con esta hidrolavadora eléctrica. Hay receptáculos disponibles con protección GFCI incorporada y pueden ser utilizados para esta medida de seguridad.
- **Inspeccione los cables eléctricos**: el aislamiento del cable de alimentación debe estar perfectamente intacto. Si el cable de alimentación está dañado o hay señales de desgaste o deterioro, no use esta hidrolavadora eléctrica. Contacte a un concesionario autorizado Snow Joe® + Sun Joe® o comuníquese con la central de servicio al cliente Snow Joe® + Sun Joe® llamando al 1-866-SNOWJOE (1-866-766-9563).

⚠ **¡ADVERTENCIA!** No use este artefacto sin antes leer este manual de instrucciones.

© 2020 Snow Joe®, LLC
Derechos reservados. Instrucciones originales.

GUARDE ESTAS INSTRUCCIONES

⚠ **¡ADVERTENCIA!** La vara rociadora de esta hidrolavadora eléctrica es compatible con el accesorio de botella para detergente SPX1DT (de venta por separado, disponible en sunjoe.com). Al usar este accesorio, asegúrese de emplear agentes de limpieza específicamente recomendados por el fabricante. El uso de otros agentes de limpieza o químicos puede afectar de forma negativa la seguridad del artefacto.

⚠ **¡ADVERTENCIA!** No use el artefacto cerca de otras personas a menos que estas se encuentren usando ropa protectora.

⚠ **¡ADVERTENCIA!** Los chorros de alta presión pueden ser peligrosos si se manipulan incorrectamente. El chorro de alta presión no deberá estar dirigido a personas, mascotas, equipos eléctricos activos, o al artefacto en sí.

- No dirija el chorro hacia usted o demás personas para limpiar ropa o calzado.
- **Riesgo de explosión**: no rocíe líquidos inflamables.
- **Desconecte la hidrolavadora eléctrica**: desconecte la hidrolavadora eléctrica de la fuente de alimentación antes de llevar a cabo cualquier tarea de mantenimiento.
- **Mantenga alejados a los niños**: esta hidrolavadora eléctrica de alta presión no debe ser usada por niños o personas no capacitadas.
- Para garantizar un uso seguro del artefacto, use solo partes de repuesto del fabricante o aprobadas por éste.

⚠ **¡ADVERTENCIA!** El agua que ha fluido a través de válvulas contra-reflujo se considera como no potable.

⚠ **¡ADVERTENCIA!** Durante la limpieza, mantenimiento o reemplazo de partes, desconecte la máquina de su fuente de alimentación retirando el enchufe del tomacorriente.

⚠ **¡ADVERTENCIA!** Las mangueras, juntas y acoplamientos para presiones altas son importantes para la seguridad del artefacto. Use solo mangueras, juntas y acoplamientos recomendados por el fabricante.

- **Inspeccione la unidad en búsqueda de daños en las partes**: no use el artefacto si hay daños en el cable de alimentación o en partes importantes; p. ej., dispositivos de seguridad, mangueras para alta presión o pistola rociadora.

⚠ **¡ADVERTENCIA!** Si se usa un cable de extensión, el enchufe y tomacorriente deben ser a prueba de agua.

NOTA: no se recomienda usar un cable de extensión con esta hidrolavadora eléctrica.

⚠ **¡ADVERTENCIA!** Los cables de extensión inadecuados pueden ser peligrosos.

- Esta hidrolavadora eléctrica de alta presión no debe ser usada a temperaturas menores de 32°F (0°C).

⚠ **¡ADVERTENCIA!** El cable de alimentación debe estar siempre desenrollado por completo para evitar su sobrecalentamiento.

- Las conexiones de cables de alimentación deben permanecer secas y por encima del nivel del suelo.
- Si el cable de alimentación está dañado, no utilice la hidrolavadora eléctrica. Contacte a un concesionario autorizado Snow Joe® + Sun Joe® o comuníquese con la central de servicio al cliente Snow Joe® + Sun Joe® llamando al 1-866-SNOWJOE (1-866-766-9563).
- Mantenga la máquina en una superficie estable y plana durante su operación, manipulación, transporte y almacenamiento. Un volcado repentino de la máquina puede causar lesiones corporales.
- En caso de accidente o desperfecto, desenchufe la máquina inmediatamente (si hay contacto con el detergente: enjuague con abundante agua limpia).

Seguridad eléctrica

ATENCIÓN: si hay problemas con la RED ELÉCTRICA, pueden ocurrir caídas breves de voltaje al encender el equipo. Estas a su vez pueden afectar otros equipos (como por ejemplo, el parpadeo de una lámpara). Si la IMPEDANCIA DE LA RED (Zmax) es menor que 0.335 ohmios, estas fluctuaciones no son esperadas (si necesita ayuda, comuníquese con la empresa de suministro eléctrico de su localidad para más información).

⚠ **¡ADVERTENCIA! Peligro de choque eléctrico**: antes de encender su máquina, por favor inspecciónela cuidadosamente para comprobar que no tenga defectos. Si encuentra algún defecto, no la encienda. Contacte a un concesionario autorizado Snow Joe® + Sun Joe® o comuníquese con la central de servicio al cliente Snow Joe® + Sun Joe® llamando al 1-866-SNOWJOE (1-866-766-9563).

Se deberá cumplir lo siguiente al conectar la hidrolavadora eléctrica de alta presión a la red eléctrica:

- La conexión al suministro eléctrico deberá haber sido hecha por una persona calificada.
- La alimentación de electricidad a este artefacto deberá incluir ya sea un dispositivo de corriente residual (RCD) que interrumpirá el suministro si la corriente de fuga a tierra excede los 30 mA durante 30 ms, o un interruptor de circuito con conexión a tierra (GFCI).

IMPORTANTE: solo use agua sin impurezas.
Si hay peligro de arena fluyendo en el agua de entrada (p. ej., de su propio pozo), se deberá instalar un filtro adicional.

Dispositivos de seguridad

La válvula del descargador puede reducir la presión si ésta excede los valores predeterminados. La pistola rociadora incluye un dispositivo de trabado. Cuando el trabado está activado, la pistola rociadora no puede ser operada.

1. **Sensor térmico**: un sensor térmico protege el motor contra las sobrecargas. La máquina se reiniciará luego de unos cuantos minutos, cuando el sensor térmico se haya enfriado.
2. **Doble aislamiento**: en un artefacto de doble aislamiento, se proporcionan dos sistemas de aislamiento en lugar de una conexión a tierra. Un artefacto de doble aislamiento no posee una conexión a tierra, y no debe agregársele ninguna. La reparación de un artefacto de doble aislamiento requiere sumo cuidado y conocimiento del sistema, y solo debe ser realizada por personal técnico calificado en un centro de servicio autorizado por Snow Joe® + Sun Joe®. Las partes de repuesto de un artefacto de doble aislamiento deben ser idénticas a las partes originales. Un artefacto de doble aislamiento está marcado con las frases “Double Insulation” (“doblemente aislado”) o “Double Insulated” (“doble aislamiento”). El símbolo ⧈ (un cuadrado dentro de otro) puede también estar marcado sobre el artefacto.
3. **Interruptor de circuito de falla de conexión a tierra (GFCI)**: se deberá proveer un interruptor de circuito de falla de conexión a tierra (GFCI) en los circuito(s) o tomacorriente(s) a ser utilizados para la hidrolavadora eléctrica. Hay receptáculos disponibles con protección incorporada GFCI y pueden ser utilizados para esta medida de seguridad.
4. No se recomienda usar un cable de extensión con esta hidrolavadora eléctrica. La unidad incluye un cable de alimentación con GFCI de 35 pies. El uso de un cable de extensión puede causar una caída de voltaje, produciendo pérdida de potencia y sobrecalentamiento.

   Si se va a usar un cable de extensión, utilice uno para uso en exteriores. Estos cables de extensión están identificados con la frase “Acceptable for use with outdoor appliance; store indoors while not in use” (“adecuado para uso con artefacto para exteriores; guárdelo en interiores cuando no esté siendo usado”). Use solo un cable de extensión que tenga una clasificación eléctrica mayor o igual a la del producto. No use cables de extensión dañados. Examine el cable de extensión antes de usarlo, y reemplácelo si está dañado. No maltrate el cable de extensión, ni tire violentamente de este para desconectarlo del tomacorriente. Mantenga el cable alejado del calor y bordes afilados. Siempre desconecte el cable de extensión del receptáculo antes de desconectar el producto del cable de extensión.
5. Para reducir el riesgo de choque eléctrico, este artefacto posee un enchufe polarizado (es decir, una pata es más ancha que la otra). El enchufe del aparato encajará completamente, en una sola posición, en un tomacorriente polarizado.

   Si el enchufe del artefacto no entra por completo en el tomacorriente, invierta las clavijas del enchufe. Si el enchufe aún no entra, asegúrese de estar usando el tomacorriente polarizado correcto. Si el enchufe aún no encaja, contacte a un electricista calificado para la instalación de un tomacorriente de pared apropiado. No modifique el enchufe del artefacto, ni el receptáculo del cable de alimentación, ni el enchufe del cable de alimentación en ninguna forma.

⚠ ADVERTENCIA ⚠

Un choque eléctrico puede causar LESIONES PERSONALES SEVERAS o LA MUERTE. Tenga en cuenta estas advertencias:

- No deje que ninguna parte de la hidrolavadora eléctrica haga contacto con agua mientras esté funcionando. Si la máquina se moja mientras está apagada, séquela antes de encenderla.
- No use un cable de extensión de más de 25 pies (7.6 m). La hidrolavadora eléctrica incluye un cable de alimentación de 35 pies (10.6 m). El largo combinado del cable no puede superar los 60 pies (18.3 m). Todos los cables de extensión deben ser de calibre 16 (o más grueso) para suministrarle electricidad a la hidrolavadora eléctrica de forma segura.
- No toque el artefacto o su enchufe con las manos húmedas, ni mientras esté parado sobre agua. Usar botas de hule le dará algo de protección.

TABLA DE CABLES DE EXTENSIÓN

Longitud de cable:	25 pies (7.6 m)
Calibre mínimo de alambre (AWG):	16

⚠ **¡ADVERTENCIA!** Para reducir el riesgo de un choque eléctrico, mantenga todas las conexiones secas y por encima del nivel del suelo. No toque el enchufe con las manos mojadas.

6. Para evitar que el cable del artefacto se desconecte del cable de extensión al usarlo, haga un nudo con estos dos cables tal como se muestra en la Tabla 1.

Tabla 1. Método para asegurar el cable de extensión

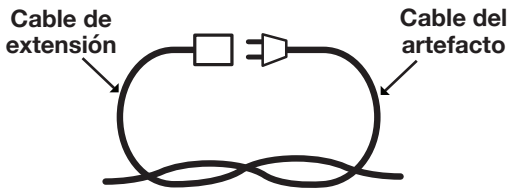

(A) Ate el cable como se indica

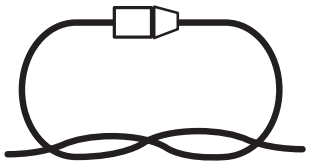

(B) Conecte el enchufe y el receptáculo

7. No maltrate el cable. Nunca jale la hidrolavadora eléctrica por su cable ni tire de éste para desconectarla del receptáculo. Mantenga el cable alejado del calor, aceites y bordes afilados.

Peligro de choque eléctrico

- Inspeccione el cable antes del uso.
- No use el cable si está dañado.
- Mantenga todas las conexiones secas y por encima del suelo.
- No toque el enchufe con las manos mojadas.
- Mantenga el cable alejado del calor y bordes afilados.
- No rocíe artefactos ni cableados eléctricos.

Riesgo de explosión

- No rocíe líquidos inflamables.
- No use ácidos, alcalinos, solventes, o ningún material inflamable en este producto. Estas sustancias pueden causar lesiones físicas al operador y daños irreversibles a la máquina.

Instrucciones adicionales de seguridad

- Alta presión: manténgase alejado de la boquilla.
- Peligro de inyección: el equipo puede causar lesiones personales severas si el rociado penetra la piel.
- No apunte la pistola a nadie o a ninguna parte de su cuerpo.
- En caso de penetración en la piel, busque atención médica inmediatamente.
- Antes de reparar, limpiar o retirar cualquier parte, apague la unidad y reduzca la presión.
- Esta máquina no está diseñada para su conexión a las redes de suministro de agua potable.

Descripción del producto

Propósito

- Esta hidrolavadora eléctrica ha sido diseñada solo para uso residencial, en trabajos de limpieza ligeros a intermedios en botes, motocicletas, vehículos recreativos (RV), vehículos todo-terreno (ATV), remolques, terrazas, barbacoas, fachadas, muebles de patios y demás.

Áreas de aplicación

- ¡Bajo ninguna circunstancia use la máquina en áreas potencialmente explosivas!
- La temperatura de operación debe estar entre 32°F (0°C) y 104°F (40°C).
- La máquina es un ensamblaje con una bomba, la cual está empotrada en una carcasa que absorbe impactos. Para que el operador cuente con una posición de trabajo óptima, la máquina viene con una vara rociadora y un mango antideslizante, cuyas formas y configuraciones cumplen con los reglamentos aplicables.
- No cubra o modifique la vara rociadora o la boquilla de rociado de ningún modo.
- La hidrolavadora eléctrica de alta presión está diseñada para ser usada con agua fría o tibia. El agua a temperaturas más elevadas puede dañar la bomba.
- No use agua que esté sucia, arenosa, o contenga productos químicos, ya que dichas impurezas pueden afectar negativamente la operación y reducir el ciclo de vida útil de la máquina.

Símbolos de seguridad

La siguiente tabla muestra y describe los símbolos de seguridad que pueden aparecer en este producto. Lea, comprenda y siga todas las instrucciones relacionadas a esta hidrolavadora eléctrica antes de intentar ensamblarla y operarla.

Símbolo	Descripción	Símbolo	Descripción
	**LEA EL(LOS) MANUAL(ES) DEL OPERADOR**: lea, comprenda y siga todas las instrucciones en el(los) manual(es) antes de intentar ensamblar y operar esta unidad.		**¡ADVERTENCIA!** Peligro de choque eléctrico.
	**ALERTA DE SEGURIDAD**: indica una precaución, advertencia o peligro.		**¡ADVERTENCIA!** No exponga la unidad a la lluvia o a condiciones húmedas. Manténgala seca.
	**USE PROTECCIÓN OCULAR Y AUDITIVA**: para protegerse contra lesiones, use protectores auditivos y gafas protectoras.		Para reducir el riesgo de lesiones, el usuario debe mantener a los transeúntes alejados al menos a 49 pies (15 m) de distancia.
	Use guantes de seguridad durante el uso para proteger sus manos.		Utilice calzado antideslizante que proteja sus pies y mejore su posición de pie en superficies resbaladizas.
	Guárdela en interiores. Nunca almacene la hidrolavadora eléctrica en exteriores. Si la bomba se congela, puede dañarse de forma permanente.		La máquina no es adecuada para su conexión a la red de suministro de agua potable.
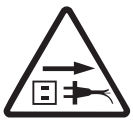	Mantenga siempre el cable de alimentación alejado de fuentes de calor, aceites o bordes afilados. Retire inmediatamente el enchufe del tomacorriente si el cable se daña o se enreda.		**¡ADVERTENCIA!** Apague la máquina y desconéctela de la fuente de alimentación antes de inspeccionarla, limpiarla, cambiarle accesorios o llevar a cabo cualquier otra tarea de mantenimiento en esta.
	La potencia sonora es 88 dB.	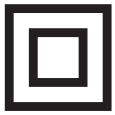	**Doble aislamiento**: al prestar servicio, use solo partes de repuesto idénticas.

Conozca su hidrolavadora eléctrica

Lea detenidamente el manual del propietario y el reglamento de seguridad antes de operar la hidrolavadora eléctrica. Compare la ilustración debajo con la hidrolavadora eléctrica para familiarizarse con la ubicación de los diversos controles y ajustes. Conserve este manual para futuras referencias.

1. Traba de seguridad
2. Gatillo
3. Conexión de manguera de alta presión
4. Pistola rociadora
5. Ensamblado de vara rociadora
6. Boquilla ajustable de vara rociadora
7. Interruptor de encendido/apagado
8. Adaptador/conector de manguera para jardín
9. Entrada de agua
10. Mango para transporte
11. Salida de agua/ conector de manguera de alta presión
12. Sujetador de cable
13. Cable de alimentación con GFCI
14. Manguera de alta presión
15. Herramienta de limpieza tipo aguja

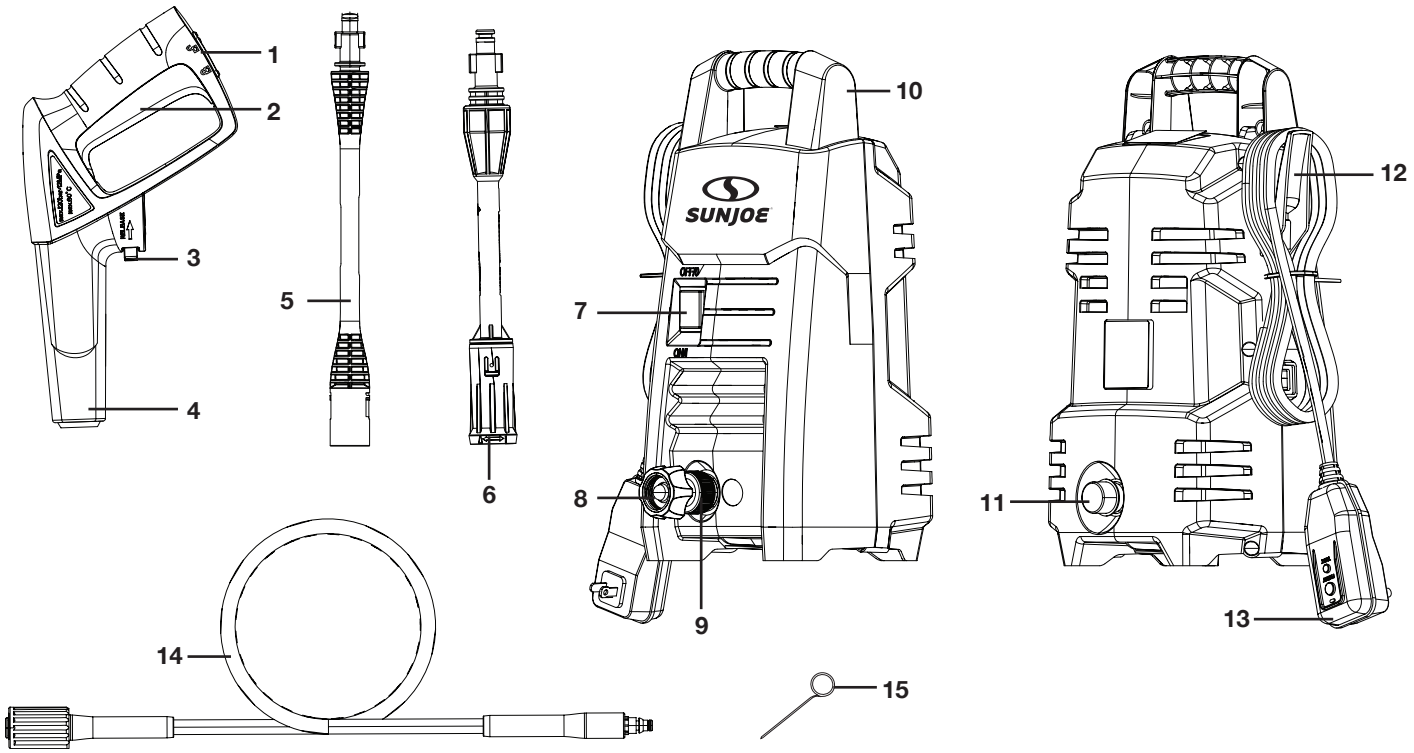

Datos técnicos

Voltaje nominal	120 V ~ 60 Hz
Motor	11 A
Temperatura máxima de entrada de agua	104ºF (40ºC)
Presión máxima de entrada de agua	0.7 MPa
Caudal máximo*	1.45 GPM (5.5 L/min)
Caudal nominal	1.1 GPM (4.2 L/min)
Boquilla rociadora ajustable	0° a 45°
Presión nominal	1,150 PSI
Presión máxima*	1,600 PSI
Longitud de la manguera	20 pies (6 m)
Longitud del cable de alimentación	35 pies (10.7 m)
Peso	11.7 lb (5.3 kg)

** Clasificación máxima según estándares de pruebas CSA. La presión interna máxima es 1,600 PSI y el caudal es 1.45 GPM. Con una carga típica, la presión de trabajo es de 1150 PSI y el caudal 1.1 GPM.*

Desembalaje

Contenido del paquete

- Hidrolavadora eléctrica
- Mango para transporte
- Pistola rociadora
- Ensamblado de vara rociadora
- Boquilla ajustable de vara rociadora
- Dos (2) tornillos Phillips (para el mango)
- Sujetador de cable
- Herramienta de limpieza tipo aguja (incluida con el paquete del manual)
- Manguera de alta presión
- Adaptador para manguera de jardín (acoplador hembra)
- Manuales con tarjeta de registro

1. Retire cuidadosamente la hidrolavadora eléctrica y compruebe que todos los artículos anteriores estén incluidos.
2. Inspeccione cuidadosamente el producto para asegurarse de que no haya ocurrido ningún daño o ruptura durante el transporte. Si alguna parte está dañada o extraviada, NO DEVUELVA el producto a la tienda. Comuníquese con la central de servicio al cliente Snow Joe® + Sun Joe® llamando al 1-866-SNOWJOE (1-866-766-9563).

   NOTA: no se deshaga de la caja de transporte ni del material de embalaje hasta que usted esté listo para usar su hidrolavadora eléctrica. El empaquetado está hecho de materiales reciclables. Deseche estos materiales de acuerdo con los reglamentos de su localidad.

¡IMPORTANTE! El equipo y los materiales de embalaje no son juguetes. No permita que los niños jueguen con bolsas plásticas, láminas o partes pequeñas. ¡Estos objetos pueden ser tragados y representan un riesgo de asfixia!

⚠ **¡ADVERTENCIA!** No conecte la herramienta a la fuente de alimentación hasta que esté completamente ensamblada. El incumplimiento de esta advertencia puede resultar en un encendido accidental que cause lesiones personales severas.

Ensamblado

Herramienta necesaria: destornillador Phillips

1. Siguiendo las ranuras de alineación en la parte superior del cuerpo de la máquina, instale el mango para transporte, deslizándolo hacia su posición desde el frente hacia atrás de manera que el lado sólido del mango encare la parte frontal de la lavadora. Asegure el mango usando un destornillador Phillips y los dos (2) tornillos Phillips suministrados (Fig. 1).

Fig. 1

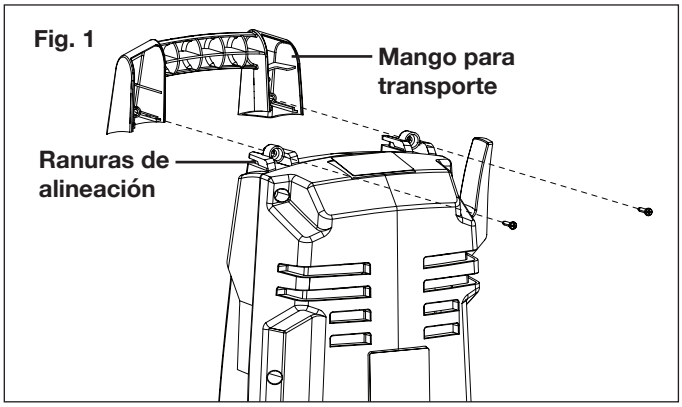

2. Deslice el sujetador de cable hacia su posición (Fig. 2).

Fig. 2

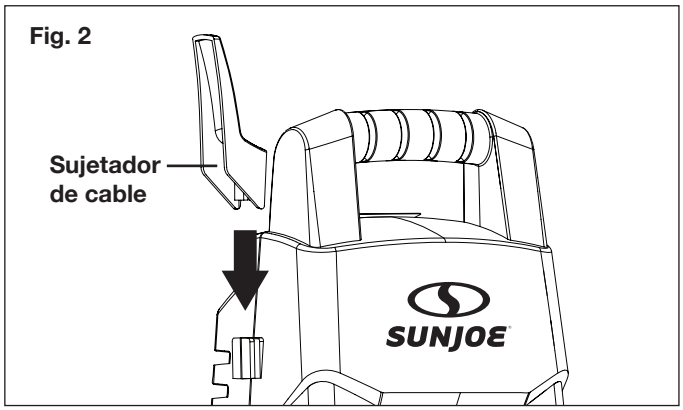

3. Conecte las dos piezas del ensamblado de vara rociadora y rótelas hasta que las dos partes estén completamente trabadas (Fig. 3).

Fig. 3

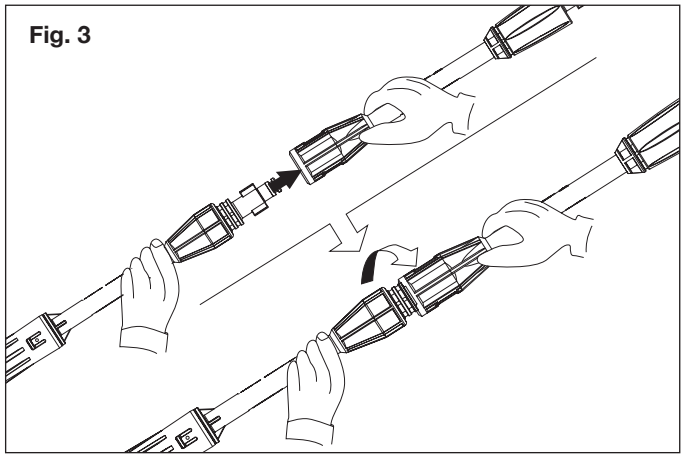

4. Conecte el ensamblado de la vara rociadora en la pistola y gire la contera de la vara hasta que las dos partes estén completamente trabadas (Fig. 4).

Fig. 4

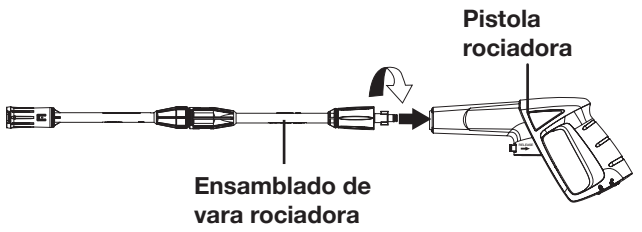

5. Conecte el extremo de conexión rápida de la manguera de alta presión a la pistola rociadora (Fig. 5). Usted oirá un "*clic*" cuando se trabe en su lugar. Para desconectar la manguera de alta presión de la pistola rociadora, presione el botón de destrabado en la pistola rociadora.

Fig. 5

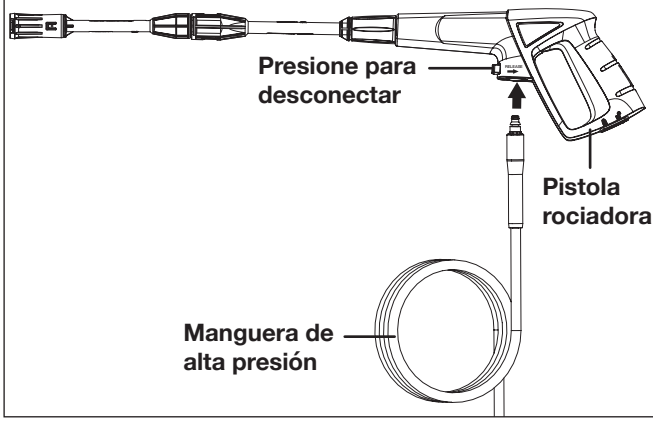

6. Conecte el otro extremo de la manguera de alta presión a la salida de agua de alta presión en la hidrolavadora eléctrica (Fig. 6). Empuje el extremo de la manguera de alta presión por completo hacia la salida de agua de alta presión, y luego atorníllelo en sentido horario.

Fig. 6 (REVERSO)

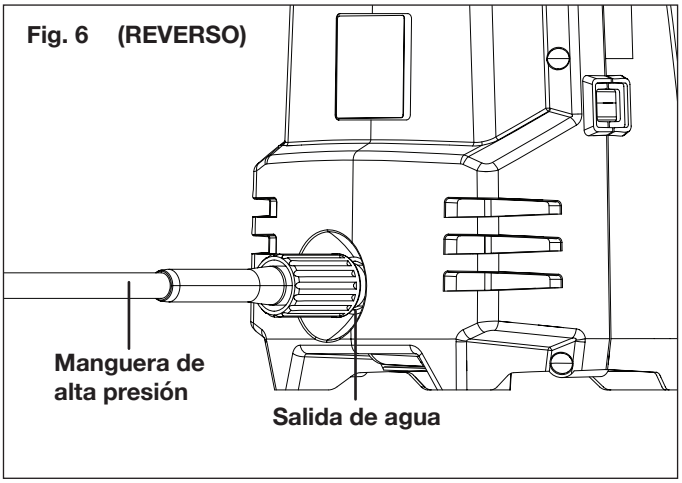

⚠ **¡ADVERTENCIA!** Mantenga la manguera alejada de objetos afilados. Una manguera que reviente puede causar lesiones personales. Examine las mangueras regularmente y reemplácelas si están dañadas. No intente reparar una manguera dañada.

7. Conecte el adaptador de la manguera de jardín (acoplador hembra) a la entrada de agua de la hidrolavadora eléctrica. Luego, enrosque la manguera de jardín (extremo macho) al adaptador de manguera de jardín (Fig. 7). La manguera de jardín deberá tener un diámetro interno de al menos 13 mm (0.5 plg) y debe estar reforzada. El suministro de agua debe ser por lo menos igual a la capacidad de entrega de la hidrolavadora eléctrica.

   NOTA: la máquina no ha sido diseñada para ser conectada a las redes de suministro de agua potable.

Fig. 7 (FRENTE)

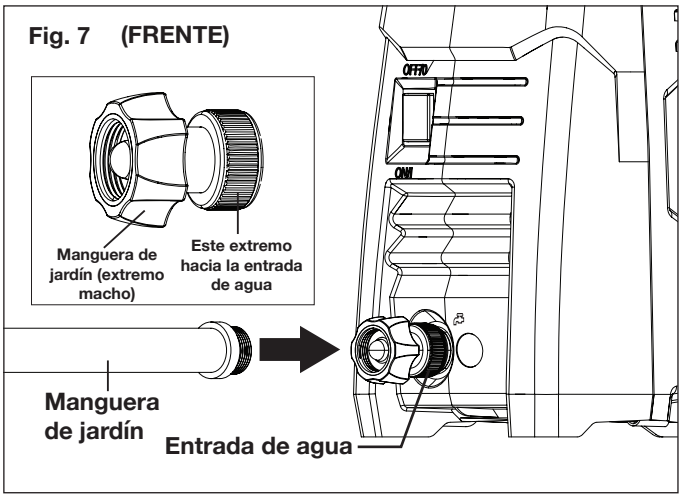

8. Conecte la manguera de jardín al suministro de agua (Fig. 8).

Fig. 8

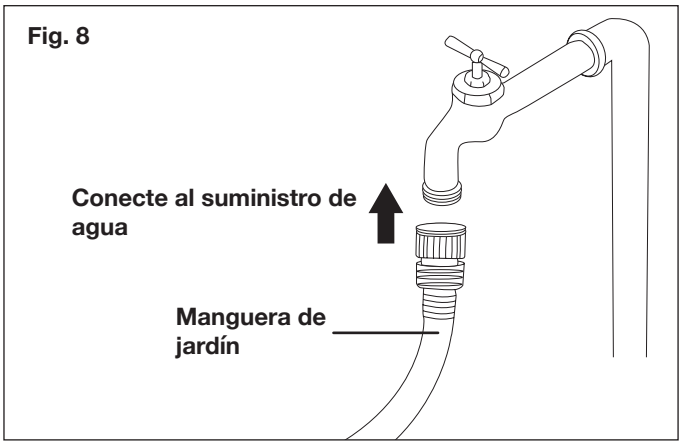

⚠ **¡ADVERTENCIA!** No conecte la manguera de jardín a la red de agua potable.

⚠ **¡ADVERTENCIA!** Si se hace una conexión a la red de agua potable, el sistema deberá estar protegido contra reflujo.

⚠ **¡ADVERTENCIA!** La temperatura del agua de entrada no debe exceder los 104ºF (40ºC). La presión del suministro de agua no debe exceder los 0.7 MPa.

⚠ **¡PRECAUCIÓN!** La hidrolavadora eléctrica solo debe ser usada con agua limpia. El uso de agua sin filtrar con químicos corrosivos dañará la hidrolavadora eléctrica.

9. Verifique que el interruptor del motor esté en la posición de APAGADO (OFF/0) antes de enchufar la unidad en el tomacorriente (Fig. 9).

Fig. 9

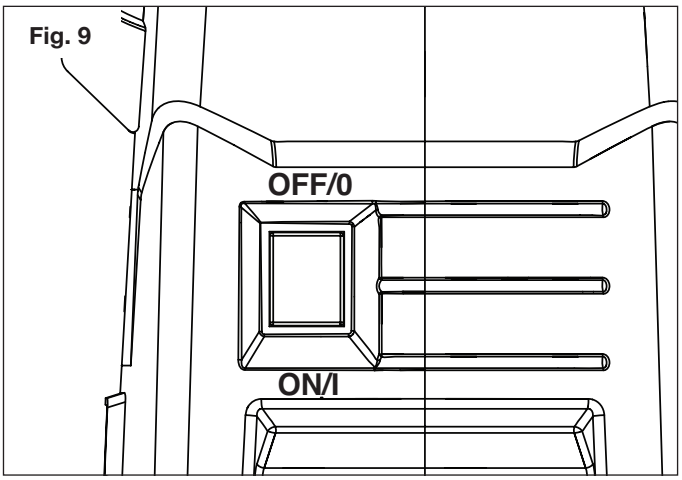

⚠ **¡PRECAUCIÓN!** Para evitar dañar el artefacto, no permita que opere sin agua. Antes de encender el artefacto, asegúrese de que tenga un suministro adecuado y estable de agua.

Operación

⚠ **¡IMPORTANTE!** Esta hidrolavadora eléctrica está equipada con un micro-interruptor sensible al caudal de agua. Este Sistema de Parada Total (Total Stop System o TTS) detecta el caudal de agua que pasa por la bomba. Cuando se suelta el gatillo, el agua deja de fluir a través de la bomba. El TTS entonces apaga el motor de forma automática para evitar que la bomba se sobrecaliente, ahorrando así energía y prolongando el ciclo de vida útil de la bomba.

1. Compruebe que el voltaje (V) y la frecuencia (Hz) del suministro de energía correspondan a aquellas indicadas en la placa de especificaciones. Si la fuente de alimentación es la correcta, usted puede conectar la hidrolavadora eléctrica al tomacorriente (Fig. 10).

Fig. 10

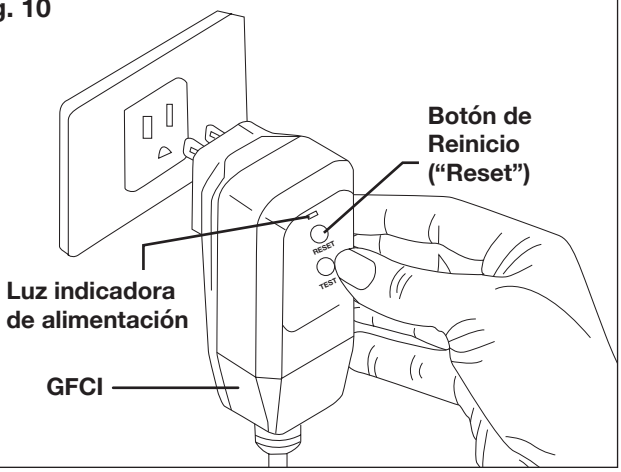

NOTA: es posible que el GFCI tenga que reiniciarse al enchufarlo por primera vez al tomacorriente. Presione el botón de reinicio ("Reset") hasta que la luz indicadora de alimentación del GFCI se encienda.

2. Coloque la hidrolavadora eléctrica TAN CERCA como sea posible de la fuente de suministro de agua.

3. La hidrolavadora eléctrica debe ser usada en una superficie segura y estable, en una posición vertical (Fig. 11).

Fig. 11

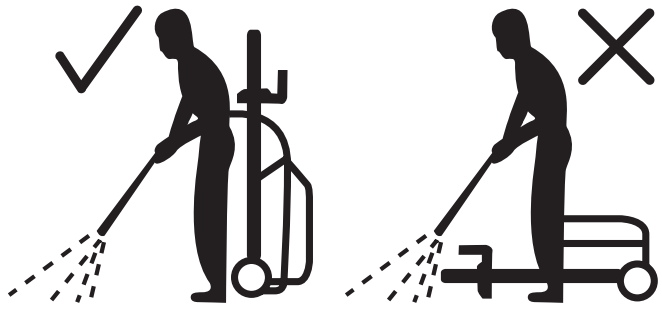

4. Abra por completo la llave de agua.

5. Desactive la traba de seguridad, y luego apriete el gatillo por unos segundos hasta que el flujo de agua se estabilice. Operar la hidrolavadora eléctrica de esta forma permitirá que el aire escape y se descargue la presión residual en la manguera (Fig. 12).

Fig. 12

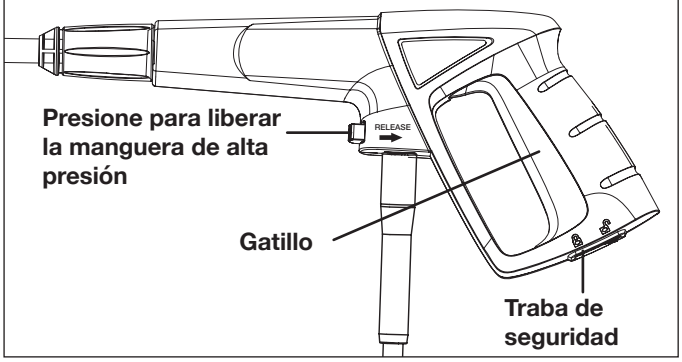

6. Manteniendo el gatillo presionado, mueva el interruptor a la posición de ENCENDIDO (ON/I) para encender la hidrolavadora eléctrica.
7. Al volver a encender el motor, mantenga siempre el gatillo presionado.

   NOTA: el motor solo funciona cuando el gatillo es apretado, y se apaga cuando el gatillo es soltado.

Uso de la vara rociadora ajustable

⚠ **¡ADVERTENCIA!** Los chorros de alta presión pueden ser peligrosos si se manipulan incorrectamente. El chorro no deberá estar dirigido a personas, mascotas, equipos eléctricos activos, o a la hidrolavadora eléctrica en sí.

1. La hidrolavadora eléctrica está equipada con una boquilla ajustable.
2. La presión del agua puede ser ajustada de baja (–) a alta (+) girando la perilla de ajuste de presión. La punta de la boquilla puede ser ajustada de rociado “punta de lápiz” (punta angosta) hasta rociado “abanico” (punta abierta) girando la perilla de ajuste de punta de boquilla (Fig. 13).

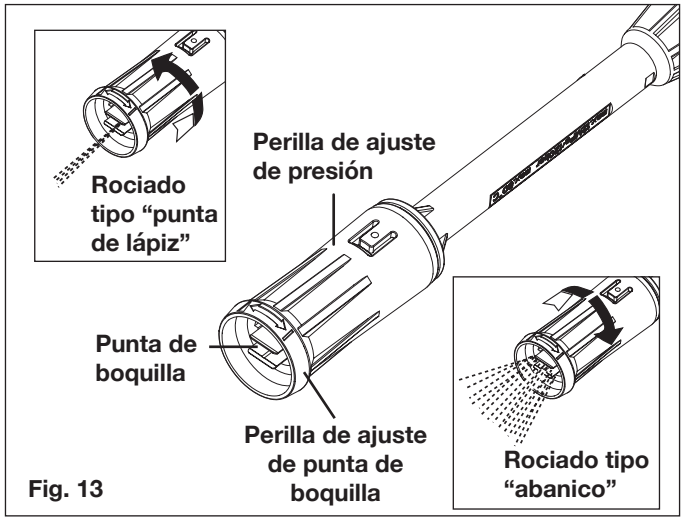

Fig. 13

⚠ **¡ADVERTENCIA!** Para evitar daños, no ajuste la boquilla mientras el gatillo está apretado.

Procedimiento de limpieza recomendado

1. Para un mayor poder limpiador, un accesorio de botella rociadora de detergente (modelo SPX1DT) está disponible como complemento para la SPX206E. Visite sunjoe.com para comprarlo.

⚠ **¡PRECAUCIÓN!** Use solo detergentes recomendados específicamente para su uso con hidrolavadoras eléctricas.

2. Llene la botella con un detergente adecuado, no corrosivo, y conéctela a la pistola rociadora (Fig. 14).

Fig. 14

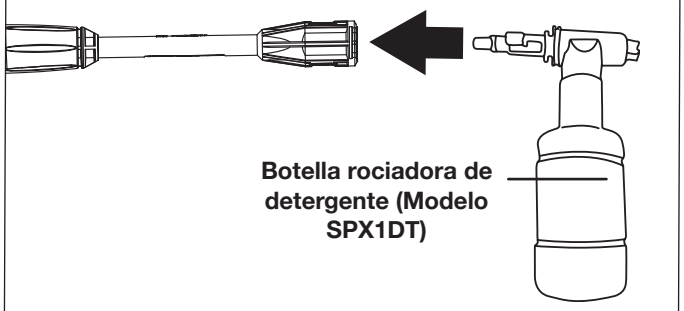

3. Con la punta de la boquilla ajustada a un rociado de abanico de baja presión, aplique el detergente desde abajo hacia arriba de la superficie a ser limpiada. Aplicar detergente de esta forma disolverá la suciedad de forma más eficiente.

   NOTA: no se recomienda mojar la superficie primero ya que esto diluye el detergente y reduce su capacidad para limpiar.
4. Permita siempre que el detergente permanezca en la superficie por un corto tiempo antes de enjuagarlo con el chorro de la hidrolavadora eléctrica. No deje que el detergente se seque en la superficie.

Apagado

1. Mueva el interruptor a la posición de APAGADO (OFF/0) y desenchufe el cable de alimentación del tomacorriente.
2. Cierre la llave de suministro de agua.
3. Apriete el gatillo para liberar la presión de agua.
4. Desconecte la manguera de jardín de la entrada de agua en la unidad.
5. Desconecte la manguera de alta presión del mango de la pistola.
6. Suelte el gatillo y active la traba de seguridad de la pistola.

⚠ **¡ADVERTENCIA!** Cierre la llave de suministro de agua y apriete el gatillo para despresurizar la unidad. No hacerlo puede resultar en lesiones personales debido a la descarga de agua a alta presión.

Cuando se detenga a descansar

Si usted se va a tomar un descanso de cinco minutos o más entre trabajos de limpieza:

1. Active la traba de seguridad de la pistola (Fig. 12).
2. Mueva el interruptor a la posición de apagado (OFF/0).
3. Desenchufe el cable de alimentación del tomacorriente.

Almacenamiento

⚠ **¡PRECAUCIÓN!** Guarde siempre su hidrolavadora eléctrica en un lugar donde la temperatura no baje de 32ºF (0ºC). La bomba de esta máquina es susceptible a un daño permanente si se congela. **EL DAÑO POR CONGELACIÓN NO ESTÁ CUBIERTO POR LA GARANTÍA.**

- Guarde la hidrolavadora eléctrica en interiores, en un lugar seco y cubierto, donde el clima no pueda dañarla.
- Es importante guardar este producto en un área sin riesgo de congelación.
- Vacíe siempre el agua de todas las mangueras, bomba y la botella de detergente antes de guardar la máquina.

⚠ **¡PRECAUCIÓN!** El uso de un protector de bomba es recomendado para evitar daños por congelación durante el almacenamiento en los meses de invierno.

Almacenamiento: invierno y a largo plazo

Si usted debe guardar su hidrolavadora eléctrica en un lugar donde la temperatura sea menor de 32ºF (0ºC), usted puede minimizar el riesgo de daños a su máquina utilizando el siguiente procedimiento:

- Desconecte todas las conexiones de agua.
- Encienda la máquina por algunos segundos hasta que el agua restante de la bomba salga. Apáguela inmediatamente.
- No permita que la manguera de alta presión se retuerza o pliegue.
- Guarde la máquina y los accesorios en una habitación cuya temperatura no descienda al punto de congelación.
- No guarde la unidad cerca de hornos u otras fuentes de calor, ya que los sellos de la bomba se pueden secar.
- Haga funcionar la hidrolavadora eléctrica con anticongelante no corrosivo/no tóxico, un rescatador o un protector de bomba antes de guardarla durante el invierno.

⚠ **¡ADVERTENCIA!** Antes de volverla a usar, enjuáguela por completo con agua limpia. El anticongelante puede dañar la pintura de las superficies así que debe asegurarse de que no haya anticongelante en el sistema antes de volverlo a usar.

Mantenimiento

⚠ **¡PRECAUCIÓN!** Antes de realizar cualquier trabajo de mantenimiento en la hidrolavadora eléctrica, desconecte el enchufe del tomacorriente.

1. Para asegurar un buen rendimiento, verifique y limpie el filtro de entrada de agua (Fig. 15). Retire el prefiltro y filtro de entrada de agua y enjuáguelos con agua tibia para evitar que cualquier material extraño obstruya la bomba (Figs. 16 y 17).

Fig. 15 **(FRENTE)**

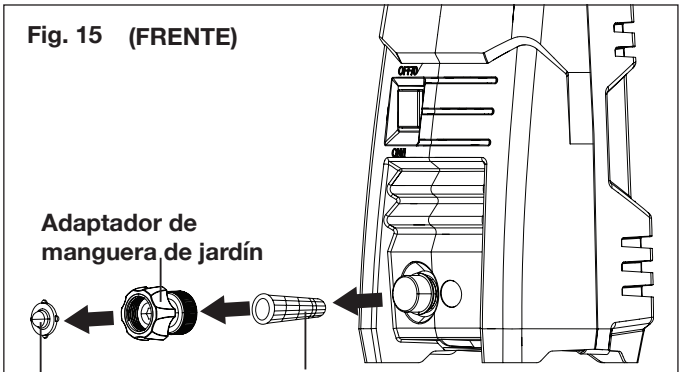

Fig. 16

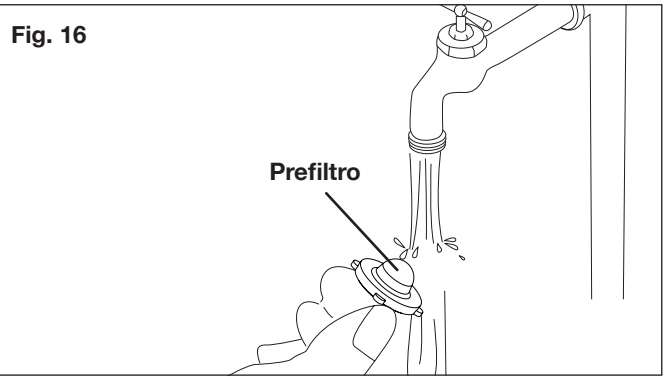

Fig. 17

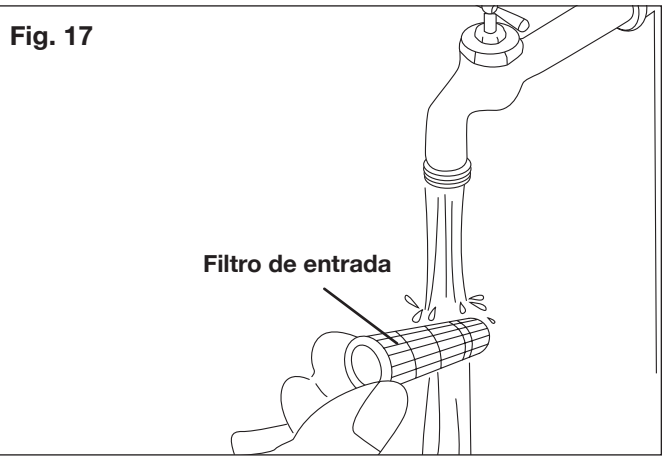

2. Limpie la boquilla con la herramienta de limpieza tipo aguja suministrada (Fig. 18). Retire la vara rociadora de la pistola; retire cualquier suciedad del agujero de la boquilla y enjuague.

Fig. 18

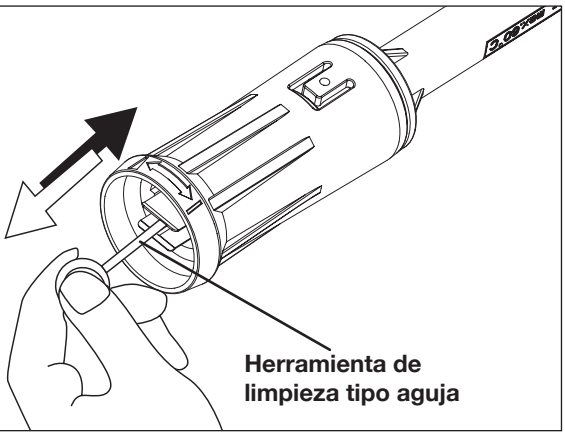

Eliminación

Reciclado de la hidrolavadora eléctrica

- No se deshaga de artefactos eléctricos como si fueran residuos urbanos sin clasificar. Use instalaciones de recolección aparte.
- Contacte a su agencia gubernamental local para obtener información sobre sistemas de reciclaje disponibles.
- Si los artefactos eléctricos son desechados en rellenos sanitarios o basureros, las sustancias peligrosas pueden fugar en el agua subterránea y entrar en la cadena alimentaria, dañando su salud y bienestar.
- Al reemplazar artefactos viejos con nuevos, el vendedor está obligado legalmente a aceptar su artefacto viejo para su eliminación, sin costo alguno por parte de usted.

Servicio y soporte

Si su hidrolavadora eléctrica SPX206E de Sun Joe® requiere reparación o mantenimiento, comuníquese con la central de servicio al cliente de Snow Joe® + Sun Joe® llamando al 1-866-SNOWJOE (1-866-766-9563).

Modelo y número de serie

Al contactar a la empresa, ordenar partes de repuesto o programar una reparación en un centro autorizado, usted necesitará proporcionar el modelo y número de serie, los cuales se encuentran en la etiqueta ubicada en la carcasa de la unidad. Copie estos números en el espacio proporcionado a continuación.

Registre los siguientes números que se encuentran en la carcasa o mango de su nuevo producto:

Modelo:

S | P | X | 2 | 0 | 6 | E | | | | | | | | | | |

Nº de serie:

| | | | | | | | | | | | | | | | | |

Solución de problemas

- Desconecte la unidad de la fuente de alimentación antes de llevar a cabo tareas de mantenimiento en la máquina o comprobar que sus partes estén funcionando correctamente.
- Para evitar complicaciones innecesarias, revise la siguiente tabla antes de ponerse en contacto con la central de servicios al cliente por cualquier problema mecánico.

Problema	Causa posible	Solución posible
La máquina no enciende	• Falla eléctrica/unidad no enchufada en tomacorriente activo. • Enchufe defectuoso. • Se fundió el fusible. • Cable de extensión defectuoso.	• Compruebe que la unidad esté enchufada en un tomacorriente activo. • Verifique el cable de alimentación y restablezca el GFCI. Pruebe otro tomacorriente. • Reemplace el fusible. Apague cualquier otra máquina que esté usando el mismo circuito. • Pruebe usar la máquina sin usar un cable de extensión.
Presión fluctuante	• La bomba está absorbiendo aire. • Las válvulas están sucias, gastadas o atascadas. • Los sellos de la bomba están desgastados.	• Verifique que las mangueras y conexiones sean herméticas. • Limpie o remplace los sellos y válvulas. • Comuníquese con la central de servicio al cliente Snow Joe® + Sun Joe® llamando al 1-866-SNOWJOE (1-866-766-9563) para recibir asistencia.
La máquina se detiene	• Se fundió el fusible. • Voltaje de red incorrecto. • El sensor térmico está activado. • La boquilla está parcialmente obstruida.	• Reemplace el fusible. Apague las otras máquinas que estén usando el mismo circuito. • Compruebe que el voltaje de la red corresponda a las especificaciones en la placa del modelo. • Deje que la hidrolavadora eléctrica se enfríe por cinco minutos. • Limpie la boquilla.
El fusible se fundió	• El fusible es muy pequeño.	• Instale un fusible con un valor nominal de amperaje mayor que el consumido por la máquina. Pruebe usar la máquina sin usar un cable de extensión.
La máquina está palpitando	• Aire en la manguera de entrada. • Suministro de red de agua inadecuado. • La boquilla está parcialmente obstruida. • El filtro de entrada de agua está obstruido. • La manguera está plegada o retorcida.	• Permita que la máquina funcione apretando el gatillo hasta que vuelva la presión regular de trabajo. • Verifique que la fuente de suministro de agua corresponda a las especificaciones requeridas. • **¡ADVERTENCIA!** Evite usar mangueras largas y delgadas (deben tener un mínimo de 1/2 pulgada de diámetro). • Limpie la boquilla. • Limpie el filtro de entrada de agua. • Enderece la manguera para quitar los pliegues/trabados.
La máquina generalmente se enciende y apaga por sí sola	• Hay fugas en la bomba o pistola rociadora. • El mecanismo del gatillo está descompuesto.	• Llame a la central de servicio al cliente Snow Joe® + Sun Joe® al 1-866-SNOWJOE (1-866-766-9563) para recibir asistencia.
La máquina se enciende pero no sale agua	• La bomba, las mangueras o los accesorios están congelados. • No hay caudal de agua. • El filtro de entrada de agua está obstruido. • La boquilla está obstruida.	• Espere que la bomba, las mangueras o los accesorios se descongelen. • Conecte a la entrada de agua. • Limpie el filtro de entrada de agua. • Limpie la boquilla.

Accesorios opcionales

⚠ **¡ADVERTENCIA!** USE SIEMPRE solo partes de repuesto y accesorios Snow Joe® + Sun Joe®. NUNCA use partes de repuesto o accesorios que no hayan sido diseñados para su uso con esta hidrolavadora eléctrica. Comuníquese con Snow Joe® + Sun Joe® si tiene dudas sobre si es seguro usar una parte de repuesto o accesorio en particular con su hidrolavadora eléctrica. El uso de cualquier otro accesorio o parte puede ser peligroso y puede causar lesiones personales o daños mecánicos.

Accesorios	Descripción	Modelo
1 	Limpiador concentrado multi-propósito de casas y terrazas para hidrolavadoras Sun Joe® Detergente y limpiador en espuma Premium de autos para hidrolavadoras Sun Joe® Limpiador y desengrasador multipropósito de alto rendimiento para hidrolavadoras Sun Joe®	SPX-HDC1G SPX-FCS1G SPX-APC1G
2 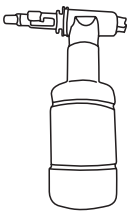	Botella de detergente para rociado	SPX1DT
3 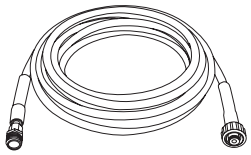	Manguera de extensión de 25 pies para hidrolavadora eléctricas de la serie SPX	SPX-25H
4 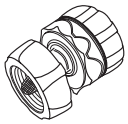	Conector rápido universal de latón sólido (adaptador de manguera de jardín a hidrolavadora eléctrica)	SPX-UQC

¡La línea completa de hidrolavadoras y accesorios de alta calidad de Sun Joe le facilita sus trabajos sucios y difíciles, optimizando al máximo su modelo!

COMPRE AHORA en sunjoe.com

NOTA: los accesorios están sujetos a cambios sin obligación alguna por parte de Snow Joe® + Sun Joe® de notificar sobre dichos cambios. Los accesorios pueden ser pedidos en línea en sunjoe.com o vía telefónica llamando a la central de servicio al cliente Snow Joe® + Sun Joe® al 1-866-SNOWJOE (1-866-766-9563).

LA PROMESA DE SNOW JOE® + SUN JOE® AL CLIENTE

POR SOBRE TODO, en Snow Joe, LLC ("Snow Joe") estamos dedicados a usted, nuestro cliente. Nos esforzamos por hacer que su experiencia sea lo más placentera posible. Desafortunadamente, hay veces en que un producto Snow Joe®, Sun Joe®, o Aqua Joe® (el "Producto") no funciona o sufre un desperfecto bajo condiciones normales de operación. Creemos que es importante que usted sepa que puede confiar en nosotros. Es por eso que tenemos esta Garantía Limitada (la "Garantía") para nuestros Productos.

NUESTRA GARANTÍA:
Snow Joe garantiza que sus Productos motorizados y no motorizados, nuevos y genuinos, están libres de defectos materiales o de mano de obra al ser usados en tareas domésticas normales durante un periodo de dos (2) años a partir de la fecha de compra por parte del comprador original y usuario final, cuando este último los compra a través de Snow Joe o un vendedor autorizado por Snow Joe y ha obtenido un comprobante de compra. Ya que Snow Joe no puede controlar la calidad de sus Productos vendidos por vendedores no autorizados, a menos que la ley lo prohíba esta Garantía no cubre Productos adquiridos a través de vendedores no autorizados. Si su Producto no funciona, o hay un problema con una parte específica que está cubierta por los términos de esta Garantía, Snow Joe elegirá entre: (1) enviarle una parte de repuesto gratuita; (2) reemplazar el Producto con uno nuevo o similar sin costo alguno; o (3) reparar el Producto. ¡Un excelente soporte!

Esta Garantía le da derechos legales específicos, y usted puede también tener otros derechos según el Estado.

REGISTRO DEL PRODUCTO:
Snow Joe le recomienda enfáticamente registrar su Producto. Usted puede registrar su Producto en línea visitando **snowjoe.com/register**, imprimiendo y enviando por correo una tarjeta de registro disponible en línea en nuestro sitio Web, llamando a nuestra central de servicio al cliente al **1-866-SNOWJOE (1-866-766-9563)**, o enviándonos un e-mail a **help@snowjoe.com**. Si usted no registra su Producto sus derechos de garantía no disminuirán; sin embargo, registrar su Producto permitirá que Snow Joe le pueda atender mejor si usted tiene alguna necesidad como cliente.

¿QUIÉN PUEDE SOLICITAR COBERTURA DE GARANTÍA LIMITADA?
Esta Garantía es otorgada por Snow Joe al comprador original y propietario original del Producto.

¿QUÉ NO ESTÁ CUBIERTO?
Esta Garantía no se aplica si el Producto ha sido usado de forma comercial o en aplicaciones no domésticas o de alquiler. Esta Garantía tampoco se aplica si el Producto fue adquirido desde un vendedor no autorizado. Esta garantía tampoco cubre cambios cosméticos que no afecten el funcionamiento del Producto. Las partes desgastables como correas, brocas y cuchillas no están cubiertas por esta Garantía, y pueden ser compradas visitando **snowjoe.com** o llamando al **1-866-SNOWJOE (1-866-766-9563)**.



sunjoe.com